課　長	係　長	精　算	設　計	浄　書

金抜設計書

令和　　2　年度

鴨川河川改修放水路工工事に伴う管渠移設工事　　設計書

施工箇所　魚津市　新金屋一丁目外　　地内

工事番号
2016

魚津市上下水道局上下水道課

施工箇所　位置図
鴨川河川改修放水路工工事に伴う管渠移設工事

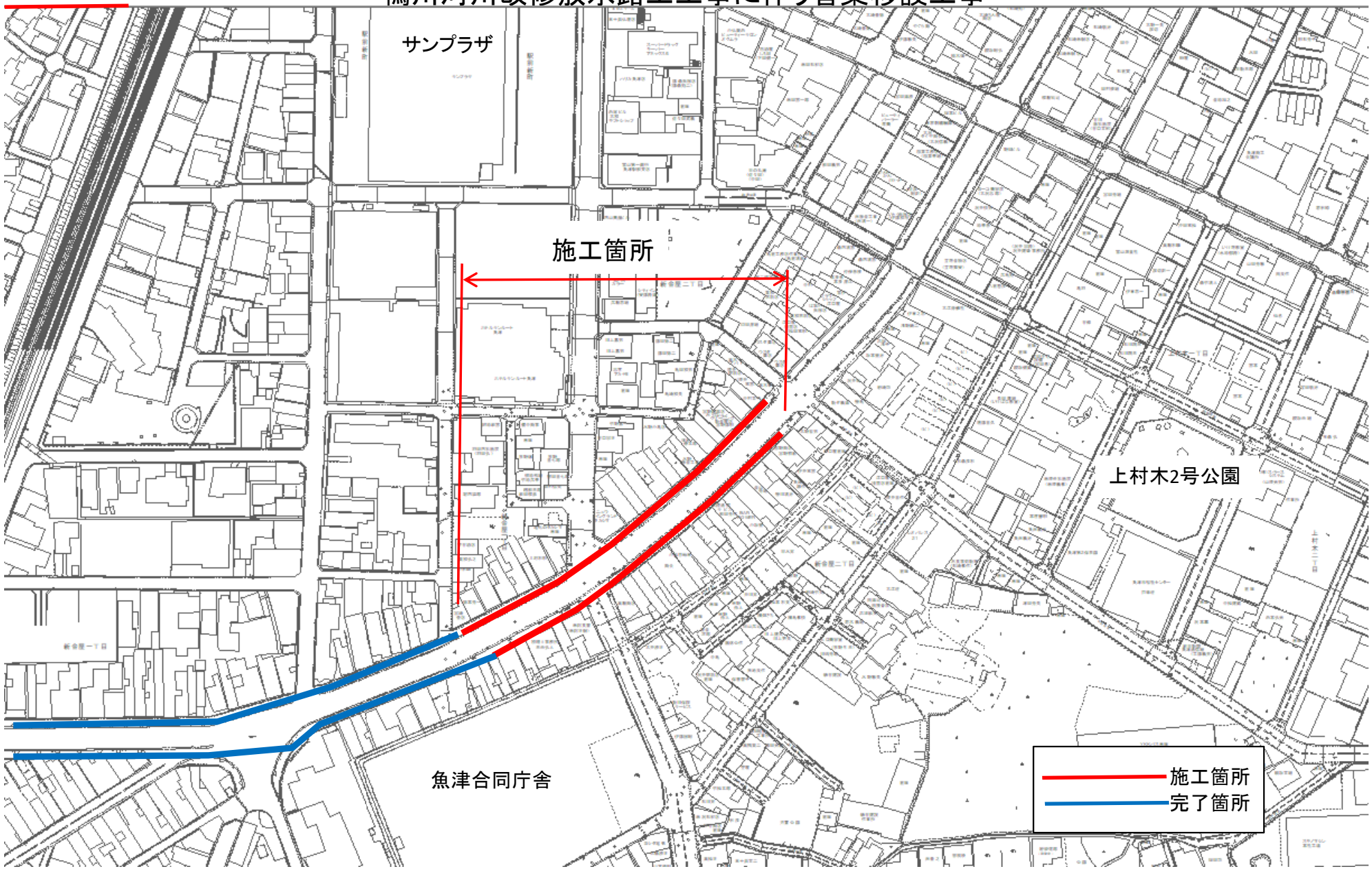

特　記　仕　様　書

鴨川河川改修放水路工工事に伴う管渠移設工事

第１章　一般関係

第１条　適用

当工事は、契約書、設計図書、本特記仕様書、土木工事共通仕様書（富山県土木部制定 以下、「共通仕様書」という。）等に基づき施工するものとする。

なお、共通仕様書等内の「富山県土木部」は「魚津市上下水道局」と読み替えるものとする。

第２条　安全教育・訓練の実施

１　労働安全衛生法等に基づき行う日々の安全教育のほか、すべての作業員を対象に、工事現場に即した安全教育・訓練等を、「安全教育・訓練等の実施要領」により、月当たり半日以上の頻度で実施するものとする。

２　実施項目については、共通仕様書第１－１－５条 施工計画書の記載事項として「（４）安全管理」に含め、「安全教育・訓練等の実施要領」の様式－１により工事の内容に即した安全教育・訓練等の具体的計画を作成し、監督員に提出するものとする。

３　安全教育・訓練等の実施については、「安全教育・訓練等の実施要領」の様式－２により安全教育・訓練等の実施毎に記録写真等を撮影し、監督員及び検査員の請求があった場合は直ちに提示しなければならない。

第３条　地場産品の優先使用及び購入

当工事に使用する資材等は、品質が水準以上であり、かつ価格が適正である場合には県内地場産品を優先使用するものとする。また、資材等の購入等についても、できる限り市内業者を選定すること。

第４条　工事材料の確認

当工事で使用する以下の主要材料については、監督員の段階確認を受けて使用するものとする。

確認対象材料：管材、各種マンホール、マンホール用鉄蓋　等

第５条　アスファルト混合物

当工事で使用するアスファルト混合物は、再生材入りアスファルト混合物とする。

ただし、上記により難いときは監督員と協議して再生材の混入しないアスファルト混合物（バージン材）を使用してもよい。

第６条　コンクリート配合

当工事で使用する生コンクリートの使用目的別の配合諸元は次表のとおりとする。

号番	呼び強度 (N/㎜^{2})	スランプ (㎝)	粗骨材の 最大寸法 (㎜)	W/C (%)	C (kg/m^3)	セメントの 種類	使用目的
1	18	8	40	65 以下	－	B・B	ﾏﾝﾎｰﾙｲﾝﾊﾞｰﾄ,
2	18	8	40	60 以下	－	B・B	間詰ｺﾝｸﾘｰﾄ

第７条　コンクリートの水セメント比

コンクリートの水セメント比は、第６条　コンクリート配合を遵守すること。

なお、指定した呼び強度に対して、水セメント比が確保できない場合は、上位規格を用いるものとする。

第８条　路盤工（人力施工）

粒度調整路盤材の敷均しにあたっては、材料の分離に注意し、一層の仕上がり厚が 15 ㎝を超えないように締固めなければならない。

第９条　下請関係の適正化

当工事の一部を下請けさせる場合は、「下請契約及び下請代金支払の適正化並びに施工管理の徹底について（国土交通省土地・建設産業局長通達）（平成 23 年 12 月）」遵守すること。

第 10 条　産業廃棄物の適正処分

当工事から発生する産業廃棄物の処分は、その費用も含め元請業者自らの責任において適正に処理しなければならない。

第２章　工程関係

第 11 条　工程関係

計画工程表の作成にあたり、工事着手前に地下埋設物等の支障物件について調査し、監督員に報告すること。なお、当工事の施工に支障がある場合は、施工方法、工程等について監督員と協議すること。

第３章　公害対策・環境対策関係

第 12 条　路面汚損の防止

当工事の建設発生土等の搬出にあたっては、公道等の路面汚損防止に努めなければならない。

なお、路面汚損が発生した場合は、速やかに清掃・補修等を行うものとする。

第 13 条　粉塵の防止

当工事で使用する運搬路等については、粉塵により公衆に迷惑を及ぼすことのないよう必要な対策を講じなければならない。

第 14 条　事業損失の防止

当工事の施工に伴う騒音・振動・地下水の変動等により近隣家屋等に影響を及ぼす恐れがある場合は、監督員と協議の上、事前・事後調査を行うこと。

第 15 条　施工機械

１　当工事において以下に示す建設機械を使用する場合は、排出ガス対策型建設機械指定要領に基づき国土交通省で指定された建設機械を使用するものとする。

なお、排出ガス対策型建設機械に代えて、国土交通省で認定された排出ガス浄化装置を装着した建設機械についても、排出ガス対策型と同等とみなすものとする。

機　　種	備　　考
・ バックホウ ・ トラクターショベル（車輪式） ・ ブルドーザ ・ 発動発電機（可搬式） ・ 空気圧縮機(可搬式) ・ 油圧ユニット類 以下に示す基礎工事用機械のうち、ベースマシーンとは別に、独立したディーゼルエンジン駆動の油圧ユニットを搭載するもの。 ：油圧ハンマー、バイブロハンマー、油圧式鋼管圧入引抜機、油圧式杭圧入引抜機、アースオーガ、オールケーシング掘削機、リバースサーキュレーションドリル、アースドリル、地下連続壁施工機、全回転型オールケーシング掘削機 ・ ローラ類（ロードローラ、タイヤローラ、振動ローラ） ・ ラフテレーンクレーン	ディーゼルエンジン（エンジン出力 7.5kw 以上 260kw 以下）を搭載した建設機械を対象とする。

２　排出ガス対策型建設機械を使用する場合は、施工計画書（共通仕様書 施工計画書 指定機械）の中で、(１)機種、(２)メーカー名、(３)型式、(４)台数等を記載するものとする。また、「指定ラベル」が確認できる工事写真を提出するものとする。
なお、排出ガス対策型建設機械をやむを得ず使用できない場合は、設計変更の対象とする。ただし、機械損料に差額のない機種についてはこの限りでない。

第４章　安全対策関係

第 16 条　交通安全対策

当工事の施工にあたっては、適切な保安要員及び交通誘導員２名を配置し、一般交通等に支障を及ぼさないよう十分注意して施工するものとし、警察等関係機関との協議により交通処理方法等の変更が生じた場合は、別途協議により変更する。
また、施工途中の箇所については、仮囲い、注意看板及び赤色灯等を設置し、一般交通の安全を確保するものとする。

なお、段差のある箇所については、一般交通に開放してはならない。

第 17 条　他の占用物件に関する安全対策

当工事施工にあたっては、施工区域内にある他の占用物件について事前調査・確認を行い、その結果を監督員に報告すること。また、これら占用物件に近接して工事を施工する場合は、占用物件管理者の立会いを求めると共に防護措置等について十分協議するものとする。

第 18 条　過積載防止対策

工事資材等の搬入搬出にあたっては、道路交通法及び道路法を遵守すると共に、施工計画書に過積載防止対策を記載し、これを履行するものとする。

第 19 条　掘削箇所の安全対策

管路等の埋設のために掘削を行う場合は労働安全衛生法等を遵守し、土留工（木矢板、軽量鋼矢板、建込簡易土留）等の設置により労働災害の発生防止を図るものとする。

第 5 章　建設発生土・建設副産物関係

第 20 条　建設発生土の処分

当工事の発生土は、魚津市東山地内の公共用建設発生土仮置場へ搬入すること。

なお、当該施設に搬入されていることが確認できる書類（搬入伝票等）の写しを監督員に提出すること。

第 21 条　建設リサイクル法の対象建設工事

1　当工事は建設工事に係る資源の再資源化等に関する法律（以下、「建設リサイクル法」という。）の対象建設工事であり、特定建設資材について分別解体等及び再資源化等を実施するものとする。

2　受注者は、建設リサイクル法第 12 条に基づき、施工計画書に以下の内容を明記し、監督員へ説明するものとする。

・解体工事である場合は、解体する建築物等の構造

・新築工事等である場合は、使用する建設資材の種類

・工事着手の時期及び工程の概要

・分別解体等の計画
・解体工事である場合は、解体する建築物等に用いられた建設資材の量の見込み

3　当工事における特定建設資材の分別解体等・再資源化等については、以下の積算条件を設定しているが、工事請負契約書に添付する「解体工事に要する費用等」に定める事項は契約締結時に発注者と受注者の間で確認されるものであるため、発注者が積算上条件明示した以下の事項と別の方法であった場合でも変更の対象としない。
ただし、工事発注後に明らかになった事情により、予定した条件により難い場合は、監督員と協議するものとする。

表－１　分別解体等の方法

	工程	作業内容	分別解体等の方法 （解体工事のみ）
工程ごとの作業内容及び解体方法	①仮設	仮設工事　□有　■無	□　手作業 □　手作業・機械作業の併用
	②土工	土工事　■有　□無	□　手作業 ■　手作業・機械作業の併用
	③基礎	基礎工事　□有　■無	□　手作業 □　手作業・機械作業の併用
	④本体構造	本体構造の工事　□有　■無	□　手作業 □　手作業・機械作業の併用
	⑤本体付属品	本体付属品の工事　□有　■無	□　手作業 □　手作業・機械作業の併用
	⑥その他 （　　）	その他の工事　□有　■無	□　手作業 □　手作業・機械作業の併用

表－２　再資源化等を行う特定建設資材廃棄物の種類、施設の名称及び所在地

特定建設資材廃棄物の種類	再　資　源　化　施　設		
	名　　称	所　在　地	備　　考
アスファルト塊	（株）金山産業	滑川市笠木	
コンクリート塊(無筋)	（株）金山産業	滑川市笠木	
コンクリート塊(有筋)	（株）金山産業	滑川市笠木	

上表については積算上の明示条件であり、再資源化施設を指定するものでない。
なお、受注者の提示する施設と異なる場合においても設計変更の対象としない。
ただし、施設の受入が困難な場合等、受注者の責めによるものでない事項についてはこの限りでない。

４　受注者は、特定建設資材の分別解体等・再資源化等が完了したときは、建設リサイクル法第 18 条に基づき、以下の事項を書面に記載し、監督員に報告する。なお、書面は「建設リサイクルガイドライン（富山県土木部)」に定めた様式１「再生資源利用計画書（実施書)」及び様式２「再生資源利用促進計画書（実施書)」を兼ねるものとする。

・再資源化が完了した年月日
・再資源化を行った施設の名称及び所在地
・再資源化に要した費用

５　受注者は、再資源化施設において適正に処分されていることが確認できる書類(マニフェスト等)の写しを監督員に提示するとともに、運搬、処理を委託する場合は、産業廃棄物処理業者との委託契約書の写しを監督員に提示するものとする。

第 22 条　再生砕石の利用

基礎砕石、下層路盤材には再生砕石（RC-40）を使用するものとする。品質については、「コンクリート副産物の再利用に関する用途別暫定品質基準(案)」に基づくものとし、修正 CBR は 30%以上とする。

なお、再生砕石の入手が困難な場合は、監督員と協議の上、新材に変更できるものとする。

第６章　工事支障物件等

第 23 条　工事支障物件等

１　当工事施工区間には以下の占用物件があるため、施工にあたっては立会い、防護措置等について占用物件管理者と十分打合せを行い、その結果を監督員に報告するものとする。

・用排水暗渠　・上水道管　・NTT 管　・雑排水管　・流雪溝送水管　等

第７章　その他

第 24 条　工事書類の簡素化の試行について

１　本工事は、工事書類の簡素化を目的とした試行対象工事である。

２　試行は、工事書類の簡素化試行要領（案）（平成 30 年 3 月富山県土木部）に基づき実施するものとする。

３　これらに定められていない場合は監督員と協議するものとする。

第 25 条　管路埋戻

路床部、路体部の埋戻において一層あたりの転圧厚さが 20cm を越えないように締固めなければならない。締固め度が 90%程度以上に保たれるよう施工管理すること。そのために、埋戻の際、一度現場密度試験を行うものとする。

第 26 条　マンホール等仕上がり高

当工事において施工されるマンホール等の仕上がり高は、車道部にあっては復旧路面高－10 ㎜以内、歩道部にあっては復旧路面高とする。

第 27 条　舗装切断作業時に発生する排水の処理

舗装切断作業に伴い、切断機械から発生する排水については、排水吸引機能を有する切断機械等により回収し、適正に処理すること。当該排水の処理に関し、排水量に変更が生じた場合、受注者は排水量等を取りまとめの上、監督員と協議を行い契約変更の対象とする。

第 28 条　舗装復旧

路盤工施工後は速やかに舗装復旧を行い、粉塵対策及び一般交通の安全確保に努めるものとする。

なお、当工事の施工により設計図書に明記してある部分以外について舗装を損傷した場合は、すべて受注者の負担で原形復旧すること。

第 29 条　損失補償

当工事の施工に伴い、家屋など第三者に被害を与えた場合は、受注者の責任により補償するものとする。

第 30 条　不可視部の段階確認

監督員が別に指示する箇所（測点）の不可視部については、以下の段階において監督員の確認を受けた後でなければ次工程の施工を行ってはならない。

なお、段階確認については、書面をもって監督員に申し出ることとする。

監督員が確認する施工段階：管路基礎工、管路布設、埋戻、路盤工、推進工その他監督員が指示する施工段階

第 31 条　出来形管理図（竣工図）作成

施工終了後は、速やかに出来形管理図の作成・とりまとめを行い、監督員の確認を受けるものとする。出来形管理図は完成検査時の受検資料であるとともに、施設の維持管理・更新のための重要な資料となることから、正確で見やすいものでなければならない。

第 32 条　他工事との工程調整

当工事区間に重複して下記の工事が発注される予定であるので、相互の連絡調整等を密にして施工すること。

・令和 2 年度　魚津市上下水道局　上下水道課発注　鴨川河川改修放水路工工事に伴う配水管布設替工事
・令和 2 年度　魚津市上下水道局　上下水道課発注　鴨川河川改修放水路工工事に伴うマンホールポンプ設置工事

第 33 条　個人情報

当工事に関する個人情報の取り扱いについては、「個人情報取得特記事項」を遵守し、常に適正なる管理を行わなければならない。

第 34 条　暴力団関係者から不当な介入を受けた場合の措置

受注者は、当工事を施工するにあたり、暴力団関係者から不当な介入を受けた場合は、断固としてこれを拒否し、不当な介入があった時

点で速やかにその旨を監督員に報告するとともに、警察に届け出なければならない。また、下請業者に対しては、暴力団関係者から不当な介入を受けた場合には、速やかにその旨を報告するよう指導し、下請業者から報告を受けた受注者は、速やかにその旨を監督員に報告するとともに、警察に届け出なければならない。

第 35 条　市内業者への優先発注等

1　工事の一部を下請け業者に発注する場合は、できる限り市内業者に発注し適正な価格及び期間内にて請負代金を支払うこと。

2　工事資材及び建設機械の購入等についても、できる限り市内業者を選定すること。

第 36 条　ワンデーレスポンスの実施について

1　この工事では、「基本的にその日のうちに速やかに回答する」「現場を待たせない」等、現場の問題発生に対する迅速な対応（＝ワンデーレスポンス）の実施により、問題解決の迅速化を図ることとする。ただし、その日のうちに回答が困難な場合は、受注者と発注者が協議のうえ、回答予定日を回答するものとする。

2　受注者は、作業間の関連や工事の進捗状況等を把握し、綿密な工程管理に努めるものとする。

3　受注者は、工事施工中において協議事項が発生した場合、作業内容や工程及び発生原因等を整理のうえ、速やかに監督員と協議するものとする。

第 37 条　品質管理

受注者は、品質管理について富山県土木部制定の品質管理基準に基づき実施するものとする。ただし、施工量が小規模である場合、監督員と協議の上省略することができる。

第 38 条　疑義

その他、定めのない事項について疑義が生じた場合は、その都度監督員と協議するものとする。

工　事　名	鴨川河川改修放水路工工事に伴う管渠移設工事
工　事　費	金　　円也〔　　〕

摘要欄

工事概要

施工延長　L=183m

自由勾配側溝B300×H400～H800	L=	286	m
台付管設置工φ300	L=	30	m
集水桝（□500×H600～H800）	N=	5	基
φ100硬質塩化ビニル管布設工	L=	34	m
φ600硬質塩化ビニル管布設工	L=	7	m
φ200リブ付き硬質塩化ﾋﾞﾆﾙ管	L=	3	m
φ450リブ付き硬質塩化ﾋﾞﾆﾙ管	L=	24	m
組立式１号マンホール	N=	2	箇所
組立式２号マンホール	N=	2	箇所
組立式３号マンホール	N=	1	箇所
舗装工（車道）	A=	96	m2
（歩道）	A=	347	m2
薬液注入工	N=	1	式
付帯工	N=	1	式
仮設工	N=	1	式

諸 経 費 按 分 表

		地域下水道			公共下水道			全　体	
		積上	定率	計	積上	定率	計		
対象金額	直接工事費								
共通仮設費	仮 設 費								
	事業損失防止費								
	小計								
	技術管理費 運 搬 費 準 備 費 安 全 費 現場環境改善費 営 繕 費 率計上分		対象外						
	積上げ分								
	小　計								
純工事費									
現場管理費									
工事原価									
一般管理費									
計									
消費税相当額									
合　計									

総 括 情 報 表

事務所	0001 魚　津　市
設計書名	全体設計書　　当初
変更回数	0
適用単価	1　実施単価
適用単価地区	05 魚津地区
単価適用年月日	0-02.05.15(0)
諸経費体系	1　公共

	当　世　代	前　世　代
前払率	40	
諸経費工種	05　道路改良	
労務費補正	01　割増なし	
電力区分	02　臨時低圧電力	
施工地域区分	10　一般交通影響有り(1)	
寒冷地区分	01　補正なし	
緊急工事区分	00　通常	
契約保証区分	01　金銭的保証	
現場環境改善費	00　計上しない	
消費税率（%）	10	

附帯工事費内訳表

費目・工種・施工名称など	数　量	単　位	単　価	金　額	備　考
地域下水道管移設工事費					X2000
雨水処理工（側溝工）					Y1601
排水構造物工					Y260109
作業土工					Y36010905
床掘り		式			Y4601090501
床掘り 土砂 施工方法　標準	340	m3			SP2010　0 A=1,B=1,C=1,D=1 施工　第0-0001号表
埋戻し		式			Y4601090502
埋戻し 施工方法　最大埋戻幅1m未満	140	m3			SP2014　0 A=4 施工　第0-0002号表
残土処理工					Y36010305

附帯工事費内訳表

費目・工種・施工名称など	数　　量	単　位	単　　価	金　　額	備　　考
残土等処分		式			Y4601030504
土砂等運搬 標準 土砂(岩塊･玉石混り土含む)	190	m3			SP2002　　0 A=1,B=3,C=1,D=2,E=20 施工　第0-0003号表
＊処分費等＊					#0044
公共用残土仮置場（搬入） 粘性土砂は、受入料金30％増	230	m3			TST04　　0
構造物撤去工					Y210110
舗装撤去工					Y3A010901
舗装版切断		式			Y4A01090101
舗装版切断 ｱｽﾌｧﾙﾄ舗装版	347	m			SP4028　　0 A=1,B=1,E=1 施工　第0-0004号表
舗装版切断 ｺﾝｸﾘｰﾄ舗装版	183	m			SP4028　　0 A=2,C=1,E=1 施工　第0-0005号表

附帯工事費内訳表

費目・工種・施工名称など	数量	単位	単価	金額	備考
舗装版破砕		式			Y4A01090102
舗装版破砕 ｱｽﾌｧﾙﾄ舗装版 障害等　無し	437	m2			SP4027　0 A=1,B=1,C=1,D=4,F=1 施工　第0-0006号表
構造物取壊し工					Y36011202
ｺﾝｸﾘｰﾄ構造物取壊し		式			Y4601120201
構造物とりこわし工（機械） 無筋構造物	36	m3			SS090　0 A=1,B=1,C=1,D=1,E=1 施工　第0-0007号表
構造物とりこわし工（機械） 鉄筋構造物	18	m3			SS090　0 A=2,B=1,C=1,D=1,E=1 施工　第0-0008号表
運搬処理工					Y36011217
殻運搬処理		式			Y4A01090104
舗装切断排水運搬費 2tダンプトラック運搬	1	式			S5099　0 A=1,B=0.03,C=347,E=6.1,F=2,G=1 施工　第0-0009号表

附帯工事費内訳表

費目・工種・施工名称など	数　量	単　位	単　価	金　額	備　考
殻運搬 舗装版破砕 機械積込(騒音対策不要、舗装版厚15cm以下)	18	m3			SP2081　0 A=2,B=4,C=2,D=13 施工　第0-0010号表
殻運搬 ｺﾝｸﾘｰﾄ(無筋･鉄筋)構造物とりこわし 機械積込	54	m3			SP2081　0 A=1,B=1,C=2,D=13 施工　第0-0011号表
＊処分費等＊					#0044
アスファルト廃材処理費	18	m3			TAK08　0
コンクリート廃材処理費	36	m3			TCM08　0
コンクリート廃材処理費	18	m3			TCY08　0
As舗装切断排水	1	t			TAC01　0
構造物工					Y210304
側溝工					Y36010901

附帯工事費内訳表

費目・工種・施工名称など	数量	単位	単価	金額	備考
自由勾配側溝		式			Y4601090103
排水構造物工（自由勾配側溝） 側溝規格　縦断用　幅300mm×高 400mm 設計高　352	21	m			SS161　0 A=1,B=1,C=2,E=352,F=2,H=1,I=1,J=1,K=1,L=1,N=1 施工　第0-0012号表
排水構造物工（自由勾配側溝） 側溝規格　縦断用　幅300mm×高 500mm 設計高　441	43	m			SS161　0 A=1,B=1,C=3,E=441,F=2,H=1,I=1,J=1,K=1,L=1,N=1 施工　第0-0014号表
排水構造物工（自由勾配側溝） 側溝規格　縦断用　幅300mm×高 600mm 設計高　563	68	m			SS161　0 A=1,B=1,C=4,E=563,F=2,H=1,I=1,J=1,K=1,L=1,N=1 施工　第0-0015号表
排水構造物工（自由勾配側溝） 側溝規格　縦断用　幅300mm×高 700mm 設計高　653	143	m			SS161　0 A=1,B=1,C=5,E=653,F=2,H=1,I=1,J=1,K=1,L=1,N=1 施工　第0-0016号表
排水構造物工（自由勾配側溝） 側溝規格　縦断用　幅300mm×高 800mm 設計高　745	11	m			SS161　0 A=1,B=1,C=6,E=745,F=2,H=1,I=1,J=1,K=1,L=1,N=1 施工　第0-0017号表
間詰コンクリート 無筋･鉄筋構造物 人力打設	57	m3			SP2082　0 A=1,B=4,C=7,E=1,G=2,L=1 施工　第0-0018号表
取付管（雨水）		式			Y4601090104
コンクリート削孔（コンクリート穿孔機） 60mm以上64mm未満	3	孔			SP2108　0 A=1,B=1 施工　第0-0019号表

附帯工事費内訳表

費目・工種・施工名称など	数量	単位	単価	金額	備考
コンクリート削孔（コンクリート穿孔機） 64mm以上77mm未満	3	孔			SP2108 0 A=2,B=1 施工 第0-0020号表
コンクリート削孔（コンクリート穿孔機） 77mm以上90mm未満	13	孔			SP2108 0 A=3,B=1 施工 第0-0021号表
コンクリート削孔（コンクリート穿孔機） 100mm以上110mm未満	8	孔			SP2108 0 A=5,B=1 施工 第0-0022号表
コンクリート削孔（コンクリート穿孔機） 160mm以上180mm未満	24	孔			SP2108 0 A=8,B=1 施工 第0-0023号表
側溝蓋		式			Y4601090104
排水構造物工（蓋版） 土木工事標準単価方式 据付（材料費含み）	179	枚			SS162 0 A=1,B=1,C=1,D=5,G=1,H=1,J=1 施工 第0-0024号表
排水構造物工（蓋版） 土木工事標準単価方式 据付（材料費含み）	45	枚			SS162 0 A=1,B=8,C=1,D=5,G=1,H=1,J=1 施工 第0-0025号表
排水構造物工（蓋版） 土木工事標準単価方式 再利用撤去	49	枚			SS162 0 A=3,B=1,C=1,D=5,G=1,H=1,J=1 施工 第0-0026号表
排水構造物工（蓋版） 土木工事標準単価方式 再利用撤去	12	枚			SS162 0 A=3,B=8,C=1,D=5,G=1,H=1,J=1 施工 第0-0027号表

附帯工事費内訳表

費目・工種・施工名称など	数量	単位	単価	金額	備考
排水構造物工（蓋版） 土木工事標準単価方式 据付手間のみ	49	枚			SS162 0 A=2,B=1,C=1,D=5,G=1,H=1,J=1 施工　第0-0028号表
排水構造物工（蓋版） 土木工事標準単価方式 据付手間のみ	12	枚			SS162 0 A=2,B=8,C=1,D=5,G=1,H=1,J=1 施工　第0-0029号表
暗渠工					Y31030405
基面整正		式			Y4101030104
基面整正	13	m2			SP2012 0 施工　第0-0013号表
基礎材		式			Y4101060501
基礎砕石 砕石の厚さ　12.5cmを超え17.5cm以下	13	m2			SP2030 0 A=3,B=3 施工　第0-0030号表
鉄筋ｺﾝｸﾘｰﾄ台付管		式			Y4101090609
鉄筋コンクリート台付管据付 管径　300mm	30	m			SP2061 0 A=1,B=3,C=2 施工　第0-0031号表

附帯工事費内訳表

費目・工種・施工名称など	数量	単位	単価	金額	備考
集水桝・ﾏﾝﾎｰﾙ工					Y36010903
ﾌﾟﾚｷｬｽﾄ集水桝		式			Y4601090306
プレキャスト集水桝据付 □500×H600	1	箇所			V0003 0 施工 第0-0032号表
プレキャスト集水桝据付 □500×H700	2	箇所			V0004 0 施工 第0-0036号表
プレキャスト集水桝据付 □500×H800	1	箇所			V0005 0 施工 第0-0037号表
蓋		式			Y4601090303
排水構造物工（蓋版） 土木工事標準単価方式 据付（材料費含み） 集水桝蓋・細目 500ｘ500 落込式	4	枚			SS162 0 A=1,B=2,C=8,D=5,E=2,G=1,H=1,J=1 施工 第0-0038号表
付帯工					Y2A0109
舗装復旧工(歩道)					Y3A010903

附帯工事費内訳表

費目・工種・施工名称など	数量	単位	単価	金額	備考
不陸整正		式			Y4A01090301
不陸整正 補足材料　無し	118	m2			SP4001　0 A=1 施工　第0-0039号表
上層路盤		式			Y4A01090303
路盤工（人力施工） 路盤厚10cm 歩道	144	m2			S4015　0 A=3,B=10,C=5 施工　第0-0040号表
表層		式			Y4A01090305
表層（県道歩道部・カラー舗装） 1層当り平均仕上り厚30mm カラー舗装	262	m2			SP4009　0 A=3,B=30,C=2,D=2,F=1 施工　第0-0041号表
舗装復旧工（県道・車道）					Y3A010903
下層路盤		式			Y4A01090302
路盤工（人力施工） 路盤厚35cm 車道	41	m2			S4015　0 A=2,B=35,C=5 施工　第0-0042号表

附帯工事費内訳表

費目・工種・施工名称など	数　　量	単　位	単　　価	金　　額	備　　考
上層路盤		式			Y4A01090303
路盤工（人力施工） 路盤厚25cm 車道	41	m2			S4015　　0 A=2,B=25,C=4 施工　第0-0043号表
表層		式			Y4A01090305
表層（車道・路肩部） 1層当り平均仕上り厚50mm	41	m2			SP4007　　0 A=3,B=50,C=1,D=2,E=5,G=1 施工　第0-0044号表
舗装復旧工(市道・車道)					Y3A010903
不陸整正		式			Y4A01090301
不陸整正 補足材料　有り	4	m2			SP4001　　0 A=2,B=9,C=5 施工　第0-0045号表
下層路盤		式			Y4A01090302
路盤工（人力施工） 路盤厚20cm 車道	8	m2			S4015　　0 A=2,B=20,C=5 施工　第0-0046号表

附帯工事費内訳表

費目・工種・施工名称など	数量	単位	単価	金額	備考
上層路盤		式			Y4A01090303
路盤工（人力施工） 路盤厚15cm 車道	9	m2			S4015 0 A=2,B=15,C=4 施工　第0-0047号表
表層		式			Y4A01090305
表層（車道・路肩部） 1層当り平均仕上り厚50mm	12	m2			SP4007 0 A=3,B=50,C=1,D=2,E=5,G=1 施工　第0-0044号表
区画線工					Y3A010907
溶融式区画線		式			Y4A01090313
区画線工（溶融式・手動） 実線　15cm	6	m			SS002 0 A=1,B=1,C=1,D=1,E=1,G=1,H=2,I=1,J=1 施工　第0-0048号表
区画線工（溶融式・手動） 実線　45cm	8	m			SS002 0 A=1,B=1,C=4,D=1,E=1,G=1,H=2,I=1,J=1 施工　第0-0049号表
視覚障がい者誘導表示 型枠式	183	m			V0008 0 施工　第0-0050号表

附帯工事費内訳表

費目・工種・施工名称など	数　量	単　位	単　価	金　額	備　考
付帯道路施設工					Y230116
道路付属物撤去工					Y31011005
歩車道境界ﾌﾞﾛｯｸ		式			Y4101090801
歩車道境界ブロック撤去 再利用	16	m			SP4020　0 A=2 施工　第0-0051号表
道路付属物工					Y31011302
歩車道境界ﾌﾞﾛｯｸ		式			Y4101090801
歩車道境界ブロック再利用設置 各種(600mm以下､50kg以上100kg未満) 再生砕石　RC-40	16	m			SP4018　0 A=2,B=5,D=1,E=3 施工　第0-0052号表
管きょ工(開削)<管径150、250mm>					Y2A0101
管布設工					Y3A010102

附帯工事費内訳表

費目・工種・施工名称など	数　量	単　位	単　価	金　額	備　考
硬質塩化ﾋﾞﾆﾙ管		式			Y4A01010201
硬質塩化ビニル管設置工 市場単価方式 呼び径　150mm	4	m			S6989　0 A=1,B=2,C=1,D=1 施工　第0-0053号表
硬質塩化ビニル管設置工 市場単価方式 呼び径　250mm	2	m			S6989　0 A=3,B=2,C=1,D=1 施工　第0-0054号表
継手類		式			Y4A01010211
マンホール用可とう継手　φ２５０	1	個			V3292　0 施工　第0-0055号表
ヤリトリ継手 φ１５０	1	個			V3152　0 施工　第0-0056号表
削孔工		式			Y4101010705
コンクリート削孔（コンクリート穿孔機） 128mm以上160mm未満	1	孔			SP2108　0 A=7,B=6 施工　第0-0057号表
ﾏﾝﾎｰﾙ削孔接続		式			Y4A01010212

附帯工事費内訳表

費目・工種・施工名称など	数　量	単　位	単　価	金　額	備　考
1号　マンホール削孔費 VUφ250	1	箇所			TG203　0
埋設標識ﾃｰﾌﾟ		式			Y4A01010215
埋設テープ	6	m			V3320　0 施工　第0-0058号表
管基礎工					Y3A010103
砕石基礎		式			Y4A01010302
砂基礎工 機械施工(市場単価方式) 10m3未満	3	m3			V8040　0 施工　第0-0059号表
ﾏﾝﾎｰﾙ工					Y2A0105
組立ﾏﾝﾎｰﾙ工					Y3A010502
組立1号ﾏﾝﾎｰﾙ		式			Y4A01050202

附帯工事費内訳表

費目・工種・施工名称など		数　　量	単　位	単　　価	金　　額	備　　考
	マンホール設置工（底部工） 組立式	1	箇所			V1111　　0 施工　第0-0061号表
安全管理員			人日			Y2ZZ0903
	交通誘導警備員	1	式			S7192　　0 A=0,B=1,C=58 施工　第0-0063号表
直接工事費						
現場環境改善費			式			Z0012
	環境配慮工事看板（県内産間伐材使用） W810×H1000 3ヶ月以上～6ヶ月未満	2	個			V7778　　0 施工　第0-0064号表
共通仮設費 （率分）			式			
共通仮設費計						
純工事費						

附帯工事費内訳表

費目・工種・施工名称など	数　量	単　位	単　価	金　額	備　考
現場管理費		式			
現場管理費計					
工事原価					
一般管理費等		式			
工事価格					
消費税等相当額		式			
請負対象工事費					
工事価格計					
消費税等相当額計		式			

附帯工事費内訳表

費目・工種・施工名称など		数　　量	単　位	単　　価	金　　額	備　　考
請負対象工事費計						

SP2010

施 工 内 訳 表

施工　第0-0001号表

［名　称］　床掘り　　1　m3　当り

［規格１］　土砂　　［規格２］　施工方法　標準

機械構成比：　44.92%　労務構成比：　37.40%　材料構成比：　17.68%　市場単価構成比：　0.00%　標準単価：　277.37

代　表　機　労　材　規　格	構成比	単　価	代　表　機　労　材　規　格(東京地区)	単価(東京地区)	備　考
バックホウ	44.92%		バックホウ		MHH111
特殊運転手	37.40%		運転手（特殊） 東京単価		R2002
軽油 （パトロール）	17.68%		軽油 東京単価 １．２号　パトロール給油		T3002
積算単価			積算単価		EP001
A=1　土砂 C=1　土留方式　無し			B=1　標準 D=1　障害　無し		

SP2014

施 工 内 訳 表

施工　第0-0002号表

［名　称］　埋戻し　　1　　m3　　当り

［規格１］　施工方法　最大埋戻幅1m未満　　［規格２］

機械構成比：　6.83%　　労務構成比：　90.09%　　材料構成比：　3.08%　　市場単価構成比：　0.00%　　標準単価：　2,585.5

代　表　機　労　材　規　格	構成比	単　　価	代　表　機　労　材　規　格(東京地区)	単価(東京地区)	備　考
バックホウ	6.08%		バックホウ		MH108
タンパ賃料	0.75%		タンパ及びランマ 東京単価 質量６０～８０ｋｇ		T7285
普通作業員	54.72%		普通作業員 東京単価		R2006
特殊作業員	26.91%		特殊作業員 東京単価		R2005
特殊運転手	8.46%		運転手（特殊） 東京単価		R2002
軽油 （パトロール）	2.34%		軽油 東京単価 １．２号　パトロール給油		T3002
ガソリン JIS2号レギュラ	0.74%		ガソリン 東京単価 レギュラー　スタンド		T3004
積算単価			積算単価		EP001
A=4　　最大埋戻幅1m未満					

SP2002

施 工 内 訳 表

施工　第0-0003号表

［名　称］　土砂等運搬　　1　　m3　　当り

［規格１］　標準　　［規格２］　土砂(岩塊･玉石混り土含む)

機械構成比：　48.90%　　労務構成比：　36.46%　　材料構成比：　14.64%　　市場単価構成比：　0.00%　　標準単価：　1,606.6

代　表　機　労　材　規　格	構成比	単　　価	代　表　機　労　材　規　格(東京地区)	単価(東京地区)	備　考
ダンプトラック	48.90%		ダンプトラック		M1450
一般運転手	36.46%		運転手（一般） 東京単価		R2015
軽油 (パトロール)	14.64%		軽油 東京単価 １．２号　パトロール給油		T3002
積算単価			積算単価		EP001
A=1　標準 C=1　土砂(岩塊･玉石混り土含む) E=20　9.0km以下			B=3　ﾊﾞｯｸﾎｳ山積0.45m3(平積0.35m3) D=2　DID区間　有り		

SP4028

施 工 内 訳 表

施工　第0-0004号表

［名　称］　舗装版切断　　1　m　当り

［規格１］　ｱｽﾌｧﾙﾄ舗装版　　［規格２］

機械構成比：　6.42%　労務構成比：　53.37%　材料構成比：　40.21%　市場単価構成比：　0.00%　標準単価：　547.25

代　表　機　労　材　規　格	構成比	単　価	代　表　機　労　材　規　格(東京地区)	単価(東京地区)	備　考
コンクリートカッタ	4.34%		コンクリートカッタ		M2002
その他(機械)			その他(機械)		EK009
特殊作業員	18.48%		特殊作業員 東京単価		R2005
土木一般世話役 一般施工	9.59%		土木一般世話役 東京単価		R2008
普通作業員	8.00%		普通作業員 東京単価		R2006
その他(労務)			その他(労務)		ER009
ダイヤモンドブレード 径56cm	37.36%		コンクリートカッタ　(ブレード) 東京単価 径２２インチ		T3663
ガソリン JIS2号レギュラ	1.93%		ガソリン 東京単価 レギュラー　スタンド		T3004
その他(材料)			その他(材料)		EZ009
積算単価			積算単価		EP001
A=1　ｱｽﾌｧﾙﾄ舗装版 E=1　全ての費用			B=1　15cm以下		

SP4028

施 工 内 訳 表

施工　第0-0005号表

［名　称］　舗装版切断　　1　m　当り

［規格１］　ｺﾝｸﾘｰﾄ舗装版　　［規格２］

機械構成比：　5.15%　労務構成比：　42.82%　材料構成比：　52.03%　市場単価構成比：　0.00%　標準単価：　1,045.5

代　表　機　労　材　規　格	構成比	単　価	代　表　機　労　材　規　格(東京地区)	単価(東京地区)	備　考
コンクリートカッタ	3.48%		コンクリートカッタ		M2002
その他(機械)			その他(機械)		EK009
特殊作業員	14.80%		特殊作業員 東京単価		R2005
土木一般世話役 一般施工	7.70%		土木一般世話役 東京単価		R2008
普通作業員	6.43%		普通作業員 東京単価		R2006
その他(労務)			その他(労務)		ER009
ダイヤモンドブレード 径56cm	49.74%		コンクリートカッタ　(ブレード) 東京単価 径２２インチ		T3663
ガソリン JIS2号レギュラ	1.55%		ガソリン 東京単価 レギュラー　スタンド		T3004
その他(材料)			その他(材料)		EZ009
積算単価			積算単価		EP001
A=2　ｺﾝｸﾘｰﾄ舗装版 E=1　全ての費用			C=1　15cm以下		

SP4027

施 工 内 訳 表

施工　第0-0006号表

［名　称］　舗装版破砕　　1　　m2　　当り

［規格１］　ｱｽﾌｧﾙﾄ舗装版　　［規格２］　障害等　無し

機械構成比：　10.10%　　労務構成比：　81.87%　　材料構成比：　8.03%　　市場単価構成比：　0.00%　　標準単価：　160.9

代　表　機　労　材　規　格	構成比	単　　価	代　表　機　労　材　規　格(東京地区)	単価(東京地区)	備　考
バックホウ賃料	10.10%		バックホウ（クローラ型） 東京単価 山積０．４５ｍ３（平積０．３５ｍ３）		T7275
土木一般世話役 一般施工	29.50%		土木一般世話役 東京単価		R2008
特殊運転手	27.77%		運転手（特殊） 東京単価		R2002
普通作業員	24.60%		普通作業員 東京単価		R2006
軽油 （パトロール）	8.03%		軽油 東京単価 １．２号　パトロール給油		T3002
積算単価			積算単価		EP001
A=1　ｱｽﾌｧﾙﾄ舗装版 C=1　騒音振動対策　不要 F=1　積込作業　有り			B=1　障害等　無し D=4　15cm以下		

SS090

施 工 内 訳 表

［名　称］構造物とりこわし工（機械）　　1　m3　当り
［規格１］無筋構造物　　［規格２］

名称・規格など	数量	単位	単価	金額	備考
構造物とりこわし工（無筋構造物） 機械施工　時間的制約無　昼間	1.00	m3			TL782
＊＊単位当り＊＊	1	m3			
A=1　無筋構造物 C=1　時間的制約無し E=1　対策不要			B=1　機械施工 D=1　標準（昼間）		

SS090

施 工 内 訳 表

［名　称］構造物とりこわし工（機械）　　1　m3　当り
［規格１］鉄筋構造物　　［規格２］

名称・規格など	数量	単位	単価	金額	備考
構造物とりこわし工（鉄筋構造物） 機械施工　時間的制約無　昼間	1.00	m3			TL788
＊＊単位当り＊＊	1	m3			
A=2　鉄筋構造物 C=1　時間的制約無し E=1　対策不要			B=1　機械施工 D=1　標準（昼間）		

S5099

施 工 内 訳 表

［名　称］舗装切断排水運搬費　　1　式　当り
［規格１］2tダンプトラック運搬　　［規格２］

名　称　・　規　格　な　ど	数　量	単　位	単　価	金　額	備　考
ダンプトラック運転 （機－22）		日			S1032
＊＊単位当り＊＊	1	式			
A=1　当初 C=347　舗装版切断延長 1（m） F=2　DID区間あり			B=0.03　ｱｽﾌｧﾙﾄ又はｺﾝｸﾘｰﾄの切断平均深さ　t（m） E=6.1　片道運搬距離 L（km） G=1　良好		

SP2081

施 工 内 訳 表

施工　第0-0010号表

［名　称］　殻運搬　　1　m3　当り

［規格１］　舗装版破砕　　［規格２］　機械積込(騒音対策不要、舗装版厚15cm以下)

機械構成比：　48.90%　労務構成比：　36.46%　材料構成比：　14.64%　市場単価構成比：　0.00%　標準単価：　2,560.1

代　表　機　労　材　規　格	構成比	単　価	代　表　機　労　材　規　格(東京地区)	単価(東京地区)	備　考
ダンプトラック	48.90%		ダンプトラック		M1450
一般運転手	36.46%		運転手（一般） 東京単価		R2015
軽油 (パトロール)	14.64%		軽油 東京単価 １．２号　パトロール給油		T3002
積算単価			積算単価		EP001
A=2　舗装版破砕 C=2　DID区間　有り			B=4　機械積込(騒音対策不要、舗装版厚15cm以下) D=13　6.0km以下		

SP2081

施 工 内 訳 表

施工　第0-0011号表

［名　称］　殻運搬　　1　　m3　　当り

［規格１］　ｺﾝｸﾘｰﾄ(無筋･鉄筋)構造物とりこわし　　［規格２］　機械積込

機械構成比：　48.90%　　労務構成比：　36.46%　　材料構成比：　14.64%　　市場単価構成比：　0.00%　　標準単価：　1,414.8

代　表　機　労　材　規　格	構成比	単　　価	代　表　機　労　材　規　格(東京地区)	単価(東京地区)	備　考
ダンプトラック	48.90%		ダンプトラック		M1450
一般運転手	36.46%		運転手（一般） 東京単価		R2015
軽油 (パトロール)	14.64%		軽油 東京単価 １．２号　パトロール給油		T3002
積算単価			積算単価		EP001
A=1　ｺﾝｸﾘｰﾄ(無筋･鉄筋)構造物とりこわし C=2　DID区間　有り			B=1　機械積込 D=13　6.0km以下		

SS161

施 工 内 訳 表

施工　第0-0012号表　　頁0-0030

［名　称］排水構造物工（自由勾配側溝）　　10　　m　　当り

［規格１］側溝規格　縦断用　幅300mm×高 400mm　　［規格２］設計高　352

名　称　・　規　格　な　ど	数　　量	単　位	単　　価	金　　額	備　　考
自由勾配側溝（T-25t） 30cm×40cm×2m　;参考403kg/本	10.00	m			T6340
自由勾配側溝　L=2000mm 時間制約無 1000kg/個以下 昼間	10.00	m			TL545
生コンクリート 高炉18－ 8－25　W/C≦65%	0.31	m3			T4026 調整コンクリート
生コンクリート 高炉18－ 8－40　W/C≦65%	0.54	m3			T4027 基礎コンクリート
再生砕石 RC-40	0.73	m3			T4090
基面整正	6.10	m2			SP2012　　施工　第0-0013号表
＊＊＊合計＊＊＊	10	m			
＊＊単位当り＊＊	1	m			
A=1　縦断用 C=2　400mm F=2　基面整正あり			B=1　300mm E=352　側溝設計内高（mm） H=1　基礎コンクリート有り		
I=1　高炉 K=1　時間的制約無し N=1　生コン小型車割増なし			J=1　再生砕石 L=1　標準（昼間）		

SP2012

施 工 内 訳 表

施工　第0-0013号表

［名　称］　基面整正　　1　　m2　　当り

［規格１］　　［規格２］

機械構成比：　0.00%　　労務構成比：　100.00%　　材料構成比：　0.00%　　市場単価構成比：　0.00%　　標準単価：　404

代　表　機　労　材　規　格	構成比	単　　価	代　表　機　労　材　規　格(東京地区)	単価(東京地区)	備　考
普通作業員	100.00%		普通作業員 東京単価		R2006
積算単価			積算単価		EP001

SS161

施 工 内 訳 表

施工　第0-0014号表　　頁0-0032

［名　称］排水構造物工（自由勾配側溝）　　10　　m　　当り

［規格１］側溝規格　縦断用　幅300mm×高 500mm　　［規格２］設計高　441

名　称　・　規　格　な　ど	数　　量	単　位	単　　価	金　　額	備　　考
自由勾配側溝（T-25t） 30cm×50cm×2m　;参考455kg/本	10.00	m			T6342
自由勾配側溝　L=2000mm 時間制約無 1000kg/個以下 昼間	10.00	m			TL545
生コンクリート 高炉18－ 8－25　W/C≦65%	0.35	m3			T4026 調整コンクリート
生コンクリート 高炉18－ 8－40　W/C≦65%	0.54	m3			T4027 基礎コンクリート
再生砕石 RC-40	0.73	m3			T4090
基面整正	6.10	m2			SP2012　　施工　第0-0013号表
＊＊＊合計＊＊＊	10	m			
＊＊単位当り＊＊	1	m			
A=1　縦断用 C=3　500mm F=2　基面整正あり			B=1　300mm E=441　側溝設計内高（mm） H=1　基礎コンクリート有り		
I=1　高炉 K=1　時間的制約無し N=1　生コン小型車割増なし			J=1　再生砕石 L=1　標準（昼間）		

SS161

施 工 内 訳 表

［名　称］排水構造物工（自由勾配側溝）　　10　m　当り
［規格１］側溝規格　縦断用　幅300mm×高 600mm　　［規格２］設計高　563

名称・規格など	数量	単位	単価	金額	備考
自由勾配側溝（T-25t） 30cm×60cm×2m　;参考560kg/本	10.00	m			T6343
自由勾配側溝　L=2000mm 時間制約無 1000kg/個以下 昼間	10.00	m			TL545
生コンクリート 高炉18－ 8－25　W/C≦65%	0.28	m3			T4026 調整コンクリート
生コンクリート 高炉18－ 8－40　W/C≦65%	0.56	m3			T4027 基礎コンクリート
再生砕石 RC-40	0.76	m3			T4090
基面整正	6.30	m2			SP2012　施工　第0-0013号表
＊＊＊合計＊＊＊	10	m			
＊＊単位当り＊＊	1	m			
A=1　縦断用 C=4　600mm F=2　基面整正あり			B=1　300mm E=563　側溝設計内高（mm） H=1　基礎コンクリート有り		
I=1　高炉 K=1　時間的制約無し N=1　生コン小型車割増なし			J=1　再生砕石 L=1　標準（昼間）		

SS161

施 工 内 訳 表

［名　称］排水構造物工（自由勾配側溝）　　10　m　当り
［規格１］側溝規格　縦断用　幅300mm×高 700mm　　［規格２］設計高　653

名称・規格など	数量	単位	単価	金額	備考
自由勾配側溝（T-25t） 30cm×70cm×2m　;参考625kg/本	10.00	m			T6344
自由勾配側溝　L=2000mm 時間制約無 1000kg/個以下 昼間	10.00	m			TL545
生コンクリート 高炉18－ 8－25　W/C≦65%	0.31	m3			T4026 調整コンクリート
生コンクリート 高炉18－ 8－40　W/C≦65%	0.56	m3			T4027 基礎コンクリート
再生砕石 RC-40	0.76	m3			T4090
基面整正	6.30	m2			SP2012　施工　第0-0013号表
＊＊＊合計＊＊＊	10	m			
＊＊単位当り＊＊	1	m			
A=1　縦断用 C=5　700mm F=2　基面整正あり			B=1　300mm E=653　側溝設計内高（mm） H=1　基礎コンクリート有り		
I=1　高炉 K=1　時間的制約無し N=1　生コン小型車割増なし			J=1　再生砕石 L=1　標準（昼間）		

SS161

施 工 内 訳 表

施工　第0-0017号表　　頁0-0035

［名　称］排水構造物工（自由勾配側溝）　　10　m　当り
［規格１］側溝規格　縦断用　幅300mm×高 800mm　　［規格２］設計高　745

名　称　・　規　格　な　ど	数　量	単　位	単　価	金　額	備　考
自由勾配側溝（T-25t） 30cm×80cm×2m　;参考760kg/本	10.00	m			T6345
自由勾配側溝　L=2000mm 時間制約無 1000kg/個以下 昼間	10.00	m			TL545
生コンクリート 高炉18－ 8－25　W/C≦65%	0.33	m3			T4026 調整コンクリート
生コンクリート 高炉18－ 8－40　W/C≦65%	0.58	m3			T4027 基礎コンクリート
再生砕石 RC-40	0.78	m3			T4090
基面整正	6.50	m2			SP2012　施工　第0-0013号表
＊＊＊合計＊＊＊	10	m			
＊＊単位当り＊＊	1	m			
A=1　縦断用 C=6　800mm F=2　基面整正あり			B=1　300mm E=745　側溝設計内高（mm） H=1　基礎コンクリート有り		
I=1　高炉 K=1　時間的制約無し N=1　生コン小型車割増なし			J=1　再生砕石 L=1　標準（昼間）		

SP2082

施 工 内 訳 表

施工　第0-0018号表

［名　称］　間詰コンクリート　　1　m3　当り

［規格１］　無筋･鉄筋構造物　　［規格２］　人力打設

機械構成比：　0.00%　労務構成比：　29.56%　材料構成比：　70.44%　市場単価構成比：　0.00%　標準単価：　21,120

代　表　機　労　材　規　格	構成比	単　価	代　表　機　労　材　規　格(東京地区)	単価(東京地区)	備　考
普通作業員	12.43%		普通作業員 東京単価		R2006
特殊作業員	8.67%		特殊作業員 東京単価		R2005
土木一般世話役 一般施工	6.53%		土木一般世話役 東京単価		R2008
その他(労務)			その他(労務)		ER009
生コンクリート 高炉18－ 8－40　W/C≦60%	70.44%		生コンクリート 東京単価 高炉　18-12-25(20) W/C 55%		T3973
積算単価			積算単価		EP001
A=1　無筋･鉄筋構造物 C=7　高炉18－ 8－40　W/C≦60% G=2　現場内小運搬　無し			B=4　人力打設 E=1　養生無し L=1　生コン小型車割増なし		

SP2108

施 工 内 訳 表

施工　第0-0019号表

［名　称］　コンクリート削孔（コンクリート穿孔機）　1　孔　当り

［規格１］　60mm以上64mm未満　［規格２］

機械構成比：　3.45%　労務構成比：　67.34%　材料構成比：　29.21%　市場単価構成比：　0.00%　標準単価：　4,886.8

代　表　機　労　材　規　格	構成比	単　価	代　表　機　労　材　規　格(東京地区)	単価(東京地区)	備　考
コンクリート穿孔機（電動式ｺｱﾎﾞｰﾘﾝｸﾞﾏｼﾝ）	1.75%		コンクリート穿孔機（電動式ｺｱﾎﾞｰﾘﾝｸﾞﾏｼﾝ）		M3040
発動発電機賃料	1.06%		発動発電機 東京単価 ［ガソリンエンジン駆動］　３ｋＶＡ		T7291
その他(機械)			その他(機械)		EK009
特殊作業員	38.99%		特殊作業員 東京単価		R2005
普通作業員	10.33%		普通作業員 東京単価		R2006
土木一般世話役 一般施工	5.44%		土木一般世話役 東京単価		R2008
その他(労務)			その他(労務)		ER009
コアボーリングマシン用ビット φ64.7mm ダイヤモンドビット	26.18%		ダイヤモンドビット 東京単価 φ６４．７ｍｍ		T1001
ガソリン JIS2号レギュラ	2.47%		ガソリン 東京単価 レギュラー　スタンド		T3004
その他(材料)			その他(材料)		EZ009
積算単価			積算単価		EP001

SP2108

施 工 内 訳 表

施工　第0-0019号表

［名　称］　コンクリート削孔（コンクリート穿孔機）　1　孔　当り

［規格１］　60mm以上64mm未満　［規格２］

機械構成比：　3.45%　労務構成比：　67.34%　材料構成比：　29.21%　市場単価構成比：　0.00%　標準単価：　4,886.8

代　表　機　労　材　規　格	構成比	単　価	代　表　機　労　材　規　格(東京地区)	単価(東京地区)	備　考
A=1　60mm以上64mm未満			B=1　50mm以上200mm未満		

SP2108

施 工 内 訳 表

施工　第0-0020号表

［名　称］　コンクリート削孔（コンクリート穿孔機）　1　孔　当り

［規格１］　64mm以上77mm未満　［規格２］

機械構成比：　3.31%　労務構成比：　64.40%　材料構成比：　32.29%　市場単価構成比：　0.00%　標準単価：　5,108

代　表　機　労　材　規　格	構成比	単　価	代　表　機　労　材　規　格(東京地区)	単価(東京地区)	備　考
コンクリート穿孔機（電動式ｺｱﾎﾞｰﾘﾝｸﾞﾏｼﾝ）	1.68%		コンクリート穿孔機（電動式ｺｱﾎﾞｰﾘﾝｸﾞﾏｼﾝ）		M3040
発動発電機賃料	1.01%		発動発電機 東京単価 ［ガソリンエンジン駆動］　３ｋＶＡ		T7291
その他(機械)			その他(機械)		EK009
特殊作業員	37.28%		特殊作業員 東京単価		R2005
普通作業員	9.88%		普通作業員 東京単価		R2006
土木一般世話役 一般施工	5.21%		土木一般世話役 東京単価		R2008
その他(労務)			その他(労務)		ER009
コアボーリングマシン用ビット φ77.4mm ダイヤモンドビット	29.38%		ダイヤモンドビット 東京単価 φ７７．４ｍｍ		T1002
ガソリン JIS2号レギュラ	2.37%		ガソリン 東京単価 レギュラー　スタンド		T3004
その他(材料)			その他(材料)		EZ009
積算単価			積算単価		EP001

SP2108

施 工 内 訳 表

施工　第0-0020号表

［名　称］　コンクリート削孔（コンクリート穿孔機）　1　孔　当り

［規格１］　64mm以上77mm未満　［規格２］

機械構成比：　3.31%　労務構成比：　64.40%　材料構成比：　32.29%　市場単価構成比：　0.00%　標準単価：　5,108

代　表　機　労　材　規　格	構成比	単　価	代　表　機　労　材　規　格(東京地区)	単価(東京地区)	備　考
A=2　64mm以上77mm未満			B=1　50mm以上200mm未満		

SP2108

施 工 内 訳 表

施工　第0-0021号表

［名　称］　コンクリート削孔（コンクリート穿孔機）　1　孔　当り

［規格１］　77mm以上90mm未満　［規格２］

機械構成比：　3.21%　労務構成比：　62.38%　材料構成比：　34.41%　市場単価構成比：　0.00%　標準単価：　5,273.9

代　表　機　労　材　規　格	構成比	単　価	代　表　機　労　材　規　格(東京地区)	単価(東京地区)	備　考
コンクリート穿孔機（電動式ｺｱﾎﾞｰﾘﾝｸﾞﾏｼﾝ）	1.63%		コンクリート穿孔機（電動式ｺｱﾎﾞｰﾘﾝｸﾞﾏｼﾝ）		M3040
発動発電機賃料	0.98%		発動発電機 東京単価 ［ガソリンエンジン駆動］　３ｋＶＡ		T7291
その他(機械)			その他(機械)		EK009
特殊作業員	36.12%		特殊作業員 東京単価		R2005
普通作業員	9.57%		普通作業員 東京単価		R2006
土木一般世話役 一般施工	5.04%		土木一般世話役 東京単価		R2008
その他(労務)			その他(労務)		ER009
コアボーリングマシン用ビット φ90.8mm ダイヤモンドビット	31.60%		ダイヤモンドビット 東京単価 φ９０．８ｍｍ		T1003
ガソリン JIS2号レギュラ	2.29%		ガソリン 東京単価 レギュラー　スタンド		T3004
その他(材料)			その他(材料)		EZ009
積算単価			積算単価		EP001

SP2108

施 工 内 訳 表

施工　第0-0021号表

［名　称］　コンクリート削孔（コンクリート穿孔機）　1　孔　当り

［規格１］　77㎜以上90㎜未満　［規格２］

機械構成比：　3.21%　労務構成比：　62.38%　材料構成比：　34.41%　市場単価構成比：　0.00%　標準単価：　5,273.9

代　表　機　労　材　規　格	構成比	単　価	代　表　機　労　材　規　格(東京地区)	単価(東京地区)	備　考
A=3　77㎜以上90㎜未満			B=1　50㎜以上200㎜未満		

SP2108

施 工 内 訳 表

施工　第0-0022号表

［名　称］　コンクリート削孔（コンクリート穿孔機）　1　孔　当り

［規格１］　100mm以上110mm未満　［規格２］

機械構成比：　3.07%　労務構成比：　59.88%　材料構成比：　37.05%　市場単価構成比：　0.00%　標準単価：　5,495.1

代　表　機　労　材　規　格	構成比	単　価	代　表　機　労　材　規　格(東京地区)	単価(東京地区)	備　考
コンクリート穿孔機（電動式ｺｱﾎﾞｰﾘﾝｸﾞﾏｼﾝ）	1.56%		コンクリート穿孔機（電動式ｺｱﾎﾞｰﾘﾝｸﾞﾏｼﾝ）		M3040
発動発電機賃料	0.94%		発動発電機 東京単価 ［ガソリンエンジン駆動］　３ｋＶＡ		T7291
その他(機械)			その他(機械)		EK009
特殊作業員	34.66%		特殊作業員 東京単価		R2005
普通作業員	9.19%		普通作業員 東京単価		R2006
土木一般世話役 一般施工	4.84%		土木一般世話役 東京単価		R2008
その他(労務)			その他(労務)		ER009
コアボーリングマシン用ビット φ110.0mm ダイヤモンドビット	34.35%		ダイヤモンドビット 東京単価 φ１１０ｍｍ		T1004
ガソリン JIS2号レギュラ	2.20%		ガソリン 東京単価 レギュラー　スタンド		T3004
その他(材料)			その他(材料)		EZ009
積算単価			積算単価		EP001

SP2108

施 工 内 訳 表

施工　第0-0022号表

［名　称］　コンクリート削孔（コンクリート穿孔機）　1　孔　当り

［規格１］　100mm以上110mm未満　［規格２］

機械構成比：　3.07%　労務構成比：　59.88%　材料構成比：　37.05%　市場単価構成比：　0.00%　標準単価：　5,495.1

代　表　機　労　材　規　格	構成比	単　価	代　表　機　労　材　規　格(東京地区)	単価(東京地区)	備　考
A=5　100mm以上110mm未満			B=1　50mm以上200mm未満		

SP2108

施 工 内 訳 表

施工　第0-0023号表

［名　称］　コンクリート削孔（コンクリート穿孔機）　1　孔　当り

［規格１］　160mm以上180mm未満　［規格２］

機械構成比：　2.42%　労務構成比：　47.30%　材料構成比：　50.28%　市場単価構成比：　0.00%　標準単価：　6,948.7

代　表　機　労　材　規　格	構成比	単　価	代　表　機　労　材　規　格(東京地区)	単価(東京地区)	備　考
コンクリート穿孔機（電動式ｺｱﾎﾞｰﾘﾝｸﾞﾏｼﾝ）	1.23%		コンクリート穿孔機（電動式ｺｱﾎﾞｰﾘﾝｸﾞﾏｼﾝ）		M3040
発動発電機賃料	0.74%		発動発電機 東京単価 ［ガソリンエンジン駆動］　３ｋＶＡ		T7291
その他(機械)			その他(機械)		EK009
特殊作業員	27.37%		特殊作業員 東京単価		R2005
普通作業員	7.26%		普通作業員 東京単価		R2006
土木一般世話役 一般施工	3.83%		土木一般世話役 東京単価		R2008
その他(労務)			その他(労務)		ER009
コアボーリングマシン用ビット φ180.0mm ダイヤモンドビット	48.14%		ダイヤモンドビット 東京単価 φ１８０ｍｍ		T1007
ガソリン JIS2号レギュラ	1.74%		ガソリン 東京単価 レギュラー　スタンド		T3004
その他(材料)			その他(材料)		EZ009
積算単価			積算単価		EP001

SP2108

施 工 内 訳 表

施工　第0-0023号表

［名　称］　コンクリート削孔（コンクリート穿孔機）　1　孔　当り

［規格１］　160mm以上180mm未満　［規格２］

機械構成比：　2.42%　労務構成比：　47.30%　材料構成比：　50.28%　市場単価構成比：　0.00%　標準単価：　6,948.7

代　表　機　労　材　規　格	構成比	単　価	代　表　機　労　材　規　格(東京地区)	単価(東京地区)	備　考
A=8　160mm以上180mm未満			B=1　50mm以上200mm未満		

SS162

施 工 内 訳 表

［名　称］排水構造物工（蓋版）　　1　　枚　　当り
［規格１］土木工事標準単価方式　　［規格２］据付（材料費含み）

名　称　・　規　格　な　ど	数　　量	単　位	単　　価	金　　額	備　　考
蓋版　Co・鋼製 時間制約無 40を超え170kg/枚以下 昼間	1.00	枚			TL564
道路用側溝蓋(車道用,自由勾配)T-25 300用 L=0.5m　;参考42kg/個	1.00	個			T4275
＊＊単位当り＊＊	1	枚			
A=1　据付（材料費含み） C=1　側溝蓋　300用 G=1　時間的制約無し			B=1　コンクリート製 D=5　Ｔ－25ｔ H=1　標準（昼間）		
J=1　通常部					

SS162

施 工 内 訳 表

［名　称］排水構造物工（蓋版）　　1　　枚　　当り
［規格１］土木工事標準単価方式　　［規格２］据付（材料費含み）

名　称　・　規　格　な　ど	数　　量	単　位	単　　価	金　　額	備　　考
蓋版　Co・鋼製 時間制約無 40kg/枚以下 昼間	1.00	枚			TL563
グレーチング細目（自由勾配側溝用 T－25t） 300用 L=0.5m　;参考(20.0kg/枚)	1.00	枚			T6384
＊＊単位当り＊＊	1	枚			
A=1　据付（材料費含み） C=1　側溝蓋　300用 G=1　時間的制約無し			B=8　グレーチング細目(自由勾配側溝用)　L=0.5m D=5　Ｔ－25ｔ H=1　標準（昼間）		
J=1　通常部					

SS162

施 工 内 訳 表

［名　称］排水構造物工（蓋版）　　1　　枚　　当り
［規格１］土木工事標準単価方式　　［規格２］再利用撤去

名　称　・　規　格　な　ど	数　　量	単　位	単　　価	金　　額	備　　考
蓋版　Co・鋼製 時間制約無 40を超え170kg/枚以下 昼間	1.00	枚			TL564
＊＊単位当り＊＊	1	枚			
A=3　再利用撤去 C=1　側溝蓋　300用 G=1　時間的制約無し			B=1　コンクリート製 D=5　Ｔ－25ｔ H=1　標準（昼間）		
J=1　通常部					

SS162

施 工 内 訳 表

［名　称］排水構造物工（蓋版）　　1　　枚　　当り
［規格１］土木工事標準単価方式　　［規格２］再利用撤去

名　称　・　規　格　な　ど	数　　量	単　位	単　　価	金　　額	備　　考
蓋版　Co・鋼製 時間制約無 40kg/枚以下 昼間	1.00	枚			TL563
＊＊単位当り＊＊	1	枚			
A=3　再利用撤去 C=1　側溝蓋　300用 G=1　時間的制約無し			B=8　グレーチング細目(自由勾配側溝用)　L=0.5m D=5　Ｔ－25ｔ H=1　標準（昼間）		
J=1　通常部					

SS162

施 工 内 訳 表

［名　称］排水構造物工（蓋版）　　1　　枚　　当り
［規格１］土木工事標準単価方式　　［規格２］据付手間のみ

名　称　・　規　格　な　ど	数　　量	単　位	単　　価	金　　額	備　　考
蓋版　Co・鋼製 時間制約無 40を超え170kg/枚以下 昼間	1.00	枚			TL564
＊＊単位当り＊＊	1	枚			
A=2　据付手間のみ C=1　側溝蓋　300用 G=1　時間的制約無し			B=1　コンクリート製 D=5　Ｔ－25ｔ H=1　標準（昼間）		
J=1　通常部					

SS162

施 工 内 訳 表

［名　称］排水構造物工（蓋版）　　1　　枚　　当り
［規格１］土木工事標準単価方式　　［規格２］据付手間のみ

名　称　・　規　格　な　ど	数　　量	単　位	単　　価	金　　額	備　　考
蓋版　Co・鋼製 時間制約無 40kg/枚以下 昼間	1.00	枚			TL563
＊＊単位当り＊＊	1	枚			
A=2　据付手間のみ C=1　側溝蓋　300用 G=1　時間的制約無し			B=8　グレーチング細目(自由勾配側溝用)　L=0.5m D=5　Ｔ－25ｔ H=1　標準（昼間）		
J=1　通常部					

SP2030

施 工 内 訳 表

施工　第0-0030号表

［名　称］　基礎砕石　　1　m2　当り

［規格１］　砕石の厚さ　12.5cmを超え17.5cm以下　　［規格２］

機械構成比：　4.45%　労務構成比：　71.67%　材料構成比：　23.88%　市場単価構成比：　0.00%　標準単価：　1,014.3

代　表　機　労　材　規　格	構成比	単　価	代　表　機　労　材　規　格(東京地区)	単価(東京地区)	備　考
バックホウ賃料	4.42%		バックホウ（クローラ型） 東京単価 山積０．８ｍ３（平積０．６ｍ３）		T7279
その他(機械)			その他(機械)		EK009
普通作業員	37.31%		普通作業員 東京単価		R2006
特殊作業員	16.24%		特殊作業員 東京単価		R2005
土木一般世話役 一般施工	9.23%		土木一般世話役 東京単価		R2008
特殊運転手	8.40%		運転手（特殊） 東京単価		R2002
その他(労務)			その他(労務)		ER009
再生砕石 RC-40	21.29%		再生クラッシャラン 東京単価 ＲＣ－４０		T4090
軽油 (パトロール)	2.58%		軽油 東京単価 １．２号　パトロール給油		T3002
その他(材料)			その他(材料)		EZ009
積算単価			積算単価		EP001

SP2030

施 工 内 訳 表

施工　第0-0030号表

［名　称］　基礎砕石　　1　　m2　　当り

［規格１］　砕石の厚さ　12.5cmを超え17.5cm以下　　［規格２］

機械構成比：　4.45%　　労務構成比：　71.67%　　材料構成比：　23.88%　　市場単価構成比：　0.00%　　標準単価：　1,014.3

代　表　機　労　材　規　格	構成比	単　　価	代　表　機　労　材　規　格(東京地区)	単価(東京地区)	備　考
A=3　　12.5cmを超え17.5cm以下			B=3　　再生砕石　RC-40		

SP2061

施 工 内 訳 表

施工　第0-0031号表

［名　称］　鉄筋コンクリート台付管据付　　1　m　当り

［規格１］　管径　300mm　　［規格２］

機械構成比：　6.45%　　労務構成比：　24.88%　　材料構成比：　68.67%　　市場単価構成比：　0.00%　　標準単価：　11,309

代　表　機　労　材　規　格	構成比	単　価	代　表　機　労　材　規　格(東京地区)	単価(東京地区)	備　考
バックホウ	5.25%		バックホウ		MH140
その他(機械)			その他(機械)		EK009
普通作業員	7.14%		普通作業員 東京単価		R2006
特殊運転手	6.77%		運転手（特殊） 東京単価		R2002
土木一般世話役 一般施工	4.27%		土木一般世話役 東京単価		R2008
特殊作業員	2.05%		特殊作業員 東京単価		R2005
その他(労務)			その他(労務)		ER009
鉄筋コンクリート台付管	66.37%		鉄筋コンクリート台付管(バイコン台付管) 東京単価 管径３００ｍｍ×長さ２，０００ｍｍ		T0016
軽油 (パトロール)	1.87%		軽油 東京単価 １．２号　パトロール給油		T3002
その他(材料)			その他(材料)		EZ009
積算単価			積算単価		EP001

SP2061

施 工 内 訳 表

施工　第0-0031号表

［名　称］　鉄筋コンクリート台付管据付　　1　m　当り

［規格１］　管径　300mm　　［規格２］

機械構成比：　6.45%　　労務構成比：　24.88%　　材料構成比：　68.67%　　市場単価構成比：　0.00%　　標準単価：　11,309

代　表　機　労　材　規　格	構成比	単　価	代　表　機　労　材　規　格(東京地区)	単価(東京地区)	備　考
A=1　据付 C=2　1個当りの管長さ（m／個）			B=3　300mm		

V0003

施 工 内 訳 表

［名　称］プレキャスト集水桝据付　　1　　箇所　　当り
［規格１］□500×H600　　［規格２］

名　称　・　規　格　な　ど	数　　量	単　位	単　　価	金　　額	備　　考
プレキャスト集水桝 T-25　□500×H600 305kg	1	基			F0003 見積
プレキャスト集水桝据付 製品質量　200kgを超え400kg以下	1	基			SP2060　施工　第0-0033号表
基面整正	0.7	m2			SP2012　施工　第0-0013号表
コンクリート 無筋･鉄筋構造物 人力打設	0.05	m3			SP2082　施工　第0-0034号表
型枠 一般型枠 均しｺﾝｸﾘｰﾄ	0.14	m2			SP2084　施工　第0-0035号表
＊＊単位当り＊＊	1	箇所			

SP2060

施 工 内 訳 表

施工　第0-0033号表

［名　称］　プレキャスト集水桝据付　　1　基　当り

［規格１］　製品質量　200kgを超え400kg以下　　［規格２］

機械構成比：　14.95%　　労務構成比：　82.25%　　材料構成比：　2.80%　　市場単価構成比：　0.00%　　標準単価：　5,048.4

代　表　機　労　材　規　格	構成比	単　価	代　表　機　労　材　規　格(東京地区)	単価(東京地区)	備　考
バックホウ賃料	12.06%		バックホウ（クローラ型） 東京単価［クレーン機能付］ 山積0.28m3(平積0.2m3)　吊能力1.7t		T7295
その他(機械)			その他(機械)		EK009
特殊運転手	36.17%		運転手（特殊） 東京単価		R2002
普通作業員	16.00%		普通作業員 東京単価		R2006
土木一般世話役 一般施工	9.58%		土木一般世話役 東京単価		R2008
特殊作業員	4.59%		特殊作業員 東京単価		R2005
その他(労務)			その他(労務)		ER009
軽油 (パトロール)	2.26%		軽油 東京単価 １．２号　パトロール給油		T3002
その他(材料)			その他(材料)		EZ009
積算単価			積算単価		EP001
A=1　据付 C=1　基礎砕石　有り			B=3　200kgを超え400kg以下		

SP2082

施 工 内 訳 表

施工　第0-0034号表

［名　称］　コンクリート　　1　　m3　　当り

［規格１］　無筋･鉄筋構造物　　［規格２］　人力打設

機械構成比：　0.00%　　労務構成比：　39.61%　　材料構成比：　60.39%　　市場単価構成比：　0.00%　　標準単価：　24,631

代　表　機　労　材　規　格	構成比	単　　価	代　表　機　労　材　規　格(東京地区)	単価(東京地区)	備　考
普通作業員	23.86%		普通作業員 東京単価		R2006
特殊作業員	7.44%		特殊作業員 東京単価		R2005
土木一般世話役 一般施工	5.60%		土木一般世話役 東京単価		R2008
その他(労務)			その他(労務)		ER009
生コンクリート 高炉18－ 8－40　W/C≦60%	60.39%		生コンクリート 東京単価 高炉　18-12-25(20) W/C 55%		T3973
積算単価			積算単価		EP001
A=1　無筋･鉄筋構造物 C=7　高炉18－ 8－40　W/C≦60% G=1　現場内小運搬　有り			B=4　人力打設 E=2　一般養生 L=1　生コン小型車割増なし		

SP2084

施 工 内 訳 表

施工　第0-0035号表

［名　称］　型枠　　1　　m2　　当り

［規格１］　一般型枠　　［規格２］　均しｺﾝｸﾘｰﾄ

機械構成比：　0.00%　　労務構成比：　100.00%　　材料構成比：　0.00%　　市場単価構成比：　0.00%　　標準単価：　4,200.8

代　表　機　労　材　規　格	構成比	単　　価	代　表　機　労　材　規　格(東京地区)	単価(東京地区)	備　考
型枠工	59.76%		型わく工 東京単価		R2030
普通作業員	19.23%		普通作業員 東京単価		R2006
土木一般世話役 一般施工	5.76%		土木一般世話役 東京単価		R2008
その他(労務)			その他(労務)		ER009
積算単価			積算単価		EP001
A=1　　一般型枠			B=5　　均しｺﾝｸﾘｰﾄ		

V0004

施 工 内 訳 表

［名　称］プレキャスト集水桝据付　　1　　箇所　　当り
［規格１］□500×H700　　［規格２］

名　称　・　規　格　な　ど	数　　量	単　位	単　　価	金　　額	備　　考
プレキャスト集水桝 T-25　□500×H700 340kg	1	基			F0004 見積
プレキャスト集水桝据付 製品質量　200kgを超え400kg以下	1	基			SP2060　施工　第0-0033号表
基面整正	0.7	m2			SP2012　施工　第0-0013号表
コンクリート 無筋･鉄筋構造物 人力打設	0.05	m3			SP2082　施工　第0-0034号表
型枠 一般型枠 均しｺﾝｸﾘｰﾄ	0.14	m2			SP2084　施工　第0-0035号表
＊＊単位当り＊＊	1	箇所			

V0005

施 工 内 訳 表

施工　第0-0037号表　　頁0-0062

［名　称］プレキャスト集水桝据付　　1　　箇所　　当り
［規格１］□500×H800　　［規格２］

名　称　・　規　格　な　ど	数　　量	単　位	単　　価	金　　額	備　　考
プレキャスト集水桝 T-25　□500×H800 375kg	1	基			F0005 見積
プレキャスト集水桝据付 製品質量　200kgを超え400kg以下	1	基			SP2060　施工　第0-0033号表
基面整正	0.7	m2			SP2012　施工　第0-0013号表
コンクリート 無筋･鉄筋構造物 人力打設	0.05	m3			SP2082　施工　第0-0034号表
型枠 一般型枠 均しｺﾝｸﾘｰﾄ	0.14	m2			SP2084　施工　第0-0035号表
＊＊単位当り＊＊	1	箇所			

SS162

施 工 内 訳 表

［名　称］排水構造物工（蓋版）　　1　枚　当り
［規格１］土木工事標準単価方式　　［規格２］据付（材料費含み）

名　称　・　規　格　な　ど	数　量	単　位	単　価	金　額	備　考
蓋版　Co・鋼製 時間制約無 40を超え170kg/枚以下 昼間	1.00	枚			TL564
桝蓋	1.00	枚			TD229
＊＊単位当り＊＊	1	枚			
A=1　据付（材料費含み） C=8　桝蓋 E=2　40を超え170kg／枚以下			B=2　グレーチング（受枠＋本体） D=5　Ｔ－25ｔ G=1　時間的制約無し		
H=1　標準（昼間）			J=1　通常部		

SP4001

施 工 内 訳 表

施工　第0-0039号表

［名　称］　不陸整正　　1　　m2　　当り

［規格１］　補足材料　無し　　［規格２］

機械構成比：　26.79%　　労務構成比：　66.41%　　材料構成比：　6.80%　　市場単価構成比：　0.00%　　標準単価：　107.82

代　表　機　労　材　規　格	構成比	単　　価	代　表　機　労　材　規　格(東京地区)	単価(東京地区)	備　考
モータグレーダ	13.21%		モータグレーダ		MHH601
マカダムローラ	10.24%		マカダムローラ		MHH705
タイヤローラ賃料	3.34%		タイヤローラ 東京単価 質量８～２０ｔ		T7390
特殊運転手	41.90%		運転手（特殊） 東京単価		R2002
特殊作業員	12.91%		特殊作業員 東京単価		R2005
普通作業員	9.36%		普通作業員 東京単価		R2006
土木一般世話役 一般施工	2.24%		土木一般世話役 東京単価		R2008
軽油 （パトロール）	6.80%		軽油 東京単価 １．２号　パトロール給油		T3002
積算単価			積算単価		EP001
A=1　　補足材料　無し					

S4015

施 工 内 訳 表

［名　称］路盤工（人力施工）　　100　m2　当り
［規格１］路盤厚10cm　　［規格２］歩道

名　称　・　規　格　な　ど	数　量	単　位	単　価	金　額	備　考
普通作業員		人			R2006
再生砕石 RC-40	12.70	m3			T4090
タンパ運転 （機－23）		日			S1235
諸雑費	1	式			#90
＊＊＊合計＊＊＊	100	m2			
＊＊単位当り＊＊	1	m2			
A=3　歩道 C=5　再生砕石　RC-40			B=10　仕上り厚（cm）		

SP4009

施 工 内 訳 表

施工　第0-0041号表

［名　称］　表層（県道歩道部・カラー舗装）　1　m2　当り

［規格１］　1層当り平均仕上り厚30mm　［規格２］　カラー舗装

機械構成比：　2.76%　労務構成比：　20.18%　材料構成比：　77.06%　市場単価構成比：　0.00%　標準単価：　1,416

代　表　機　労　材　規　格	構成比	単　価	代　表　機　労　材　規　格(東京地区)	単価(東京地区)	備　考
アスファルトフィニッシャ	2.08%		アスファルトフィニッシャ		M1403
振動ローラ賃料	0.39%		振動ローラ（舗装用） 東京単価［搭乗・コンバインド式］ 質量３～４ｔ		T7284
その他(機械)			その他(機械)		EK009
普通作業員	7.58%		普通作業員 東京単価		R2006
特殊作業員	5.22%		特殊作業員 東京単価		R2005
特殊運転手	3.41%		運転手（特殊） 東京単価		R2002
土木一般世話役 一般施工	1.81%		土木一般世話役 東京単価		R2008
その他(労務)			その他(労務)		ER009
アスファルト合材	68.87%		アスファルト混合物 東京単価　細粒度ＡＳ混合物（１３） 平均仕上がり厚 40mm		T0031
アスファルト乳剤 PK-3	7.87%		アスファルト乳剤 東京単価 ＰＫ－３　プライムコート用		T3019
軽油 (パトロール)	0.29%		軽油 東京単価 １．２号　パトロール給油		T3002

SP4009

施 工 内 訳 表

施工　第0-0041号表

［名　称］　表層（県道歩道部・カラー舗装）　1　m2　当り

［規格１］　1層当り平均仕上り厚30mm　［規格２］　カラー舗装

機械構成比：　2.76%　労務構成比：　20.18%　材料構成比：　77.06%　市場単価構成比：　0.00%　標準単価：　1,416

代　表　機　労　材　規　格	構成比	単　価	代　表　機　労　材　規　格(東京地区)	単価(東京地区)	備　考
その他(材料)			その他(材料)		EZ009
積算単価			積算単価		EP001
A=3　1.4m以上 C=2　細粒度ｱｽﾌｧﾙﾄ混合物 F=1　全ての費用			B=30　1層当り平均仕上り厚（mm） D=2　ﾌﾟﾗｲﾑｺｰﾄ PK-3		

S4015

施 工 内 訳 表

［名　称］路盤工（人力施工）　　100　m2　当り
［規格１］路盤厚35cm　　［規格２］車道

名　称　・　規　格　な　ど	数　量	単　位	単　価	金　額	備　考
普通作業員		人			R2006
再生砕石 RC-40	44.45	m3			T4090
タンパ運転 （機－23）		日			S1235
諸雑費	1	式			#90
＊＊＊合計＊＊＊	100	m2			
＊＊単位当り＊＊	1	m2			
A=2　車道 C=5　再生砕石　RC-40			B=35　仕上り厚（cm）		

S4015

施 工 内 訳 表

［名　称］路盤工（人力施工）　　100　m2　当り
［規格１］路盤厚25cm　　［規格２］車道

名称・規格など	数量	単位	単価	金額	備考
普通作業員		人			R2006
粒調砕石 M40	31.75	m3			T4051
タンパ運転 （機－23）		日			S1235
諸雑費	1	式			#90
＊＊＊合計＊＊＊	100	m2			
＊＊単位当り＊＊	1	m2			
A=2　車道 C=4　粒調砕石　M-40			B=25　仕上り厚（cm）		

SP4007

施 工 内 訳 表

施工　第0-0044号表

［名　称］　表層（車道・路肩部）　　1　m2　当り

［規格１］　1層当り平均仕上り厚50mm　　［規格２］

機械構成比：　1.80%　労務構成比：　13.37%　材料構成比：　84.83%　市場単価構成比：　0.00%　標準単価：　1,634

代　表　機　労　材　規　格	構成比	単　価	代　表　機　労　材　規　格(東京地区)	単価(東京地区)	備　考
アスファルトフィニッシャ賃料 ［ホイール型］舗装幅1.4～3.0m	1.20%		アスファルトフィニッシャ 東京単価 ［ホイール型］　舗装幅１．４～３．０ｍ		T7248
振動ローラ賃料	0.25%		振動ローラ（舗装用） 東京単価［搭乗・コンバインド式］ 質量３～４ｔ		T7284
タイヤローラ賃料 3～4t	0.22%		タイヤローラ 東京単価 質量３～４ｔ		T7389
その他(機械)			その他(機械)		EK009
普通作業員	4.75%		普通作業員 東京単価		R2006
特殊作業員	3.27%		特殊作業員 東京単価		R2005
特殊運転手	3.22%		運転手（特殊） 東京単価		R2002
土木一般世話役 一般施工	1.14%		土木一般世話役 東京単価		R2008
その他(労務)			その他(労務)		ER009
ｱｽﾌｧﾙﾄ合材 再生材入り 密粒度 AC 20FA	77.78%		アスファルト混合物 東京単価　密粒度ＡＳ混合物（２０） 平均仕上がり厚 50mm		T3926
アスファルト乳剤 PK-3	6.82%		アスファルト乳剤 東京単価 ＰＫ－３　プライムコート用		T3019

SP4007

施 工 内 訳 表

施工　第0-0044号表

［名　称］　表層（車道・路肩部）　1　m2　当り

［規格１］　1層当り平均仕上り厚50mm　［規格２］

機械構成比：　1.80%　労務構成比：　13.37%　材料構成比：　84.83%　市場単価構成比：　0.00%　標準単価：　1,634

代　表　機　労　材　規　格	構成比	単　価	代　表　機　労　材　規　格(東京地区)	単価(東京地区)	備　考
軽油 (パトロール)	0.22%		軽油 東京単価 １．２号　パトロール給油		T3002
その他(材料)			その他(材料)		EZ009
積算単価			積算単価		EP001
A=3　1.4m以上3.0m以下 C=1　密粒度ｱｽﾌｧﾙﾄ混合物 E=5　密粒度 AC 20FA			B=50　1層当り平均仕上り厚（mm） D=2　ﾌﾟﾗｲﾑｺｰﾄ PK-3 G=1　全ての費用		

SP4001

施 工 内 訳 表

施工　第0-0045号表

［名　称］　不陸整正　　1　m2　当り

［規格１］　補足材料　有り　　［規格２］

機械構成比：　18.53%　労務構成比：　45.96%　材料構成比：　35.51%　市場単価構成比：　0.00%　標準単価：　155.83

代　表　機　労　材　規　格	構成比	単　価	代　表　機　労　材　規　格(東京地区)	単価(東京地区)	備　考
モータグレーダ	9.14%		モータグレーダ		MHH601
マカダムローラ	7.08%		マカダムローラ		MHH705
タイヤローラ賃料	2.31%		タイヤローラ 東京単価 質量８～２０ｔ		T7390
特殊運転手	29.00%		運転手（特殊） 東京単価		R2002
特殊作業員	8.93%		特殊作業員 東京単価		R2005
普通作業員	6.48%		普通作業員 東京単価		R2006
土木一般世話役 一般施工	1.55%		土木一般世話役 東京単価		R2008
再生砕石 RC-40	30.81%		再生クラッシャラン 東京単価 ＲＣ－４０		T4090
軽油 （パトロール）	4.70%		軽油 東京単価 １．２号　パトロール給油		T3002
積算単価			積算単価		EP001
A=2　補足材料　有り C=5　再生砕石　RC-40			B=9　29mm以上34mm未満		

S4015

施 工 内 訳 表

［名　称］路盤工（人力施工）　　100　m2　当り
［規格１］路盤厚20cm　　［規格２］車道

名　称　・　規　格　な　ど	数　量	単　位	単　価	金　額	備　考
普通作業員		人			R2006
再生砕石 RC-40	25.40	m3			T4090
タンパ運転 （機－23）		日			S1235
諸雑費	1	式			#90
＊＊＊合計＊＊＊	100	m2			
＊＊単位当り＊＊	1	m2			
A=2　車道 C=5　再生砕石　RC-40			B=20　仕上り厚（cm）		

S4015

施 工 内 訳 表

［名　称］路盤工（人力施工）　　100　m2　当り
［規格１］路盤厚15cm　　［規格２］車道

名称・規格など	数量	単位	単価	金額	備考
普通作業員		人			R2006
粒調砕石 M40	19.05	m3			T4051
タンパ運転 （機－23）		日			S1235
諸雑費	1	式			#90
＊＊＊合計＊＊＊	100	m2			
＊＊単位当り＊＊	1	m2			
A=2　車道 C=4　粒調砕石　M-40			B=15　仕上り厚（cm）		

SS002

施 工 内 訳 表

［名　称］区画線工（溶融式・手動）　　1000　m　当り
［規格１］実線　15cm　　［規格２］

名称・規格など	数量	単位	単価	金額	備考
区画線設置[溶融式][供用区間] 実線15cm 時間制約無　昼間	1,000.00	m			TL401
路面標示用塗料 白色 溶融型 JIS K5665 3種1号	570.00	kg			T3704
ガラスビーズ JISR 3301 1号	25.00	kg			T3691
プライマー 接着用	25.00	kg			T3692
軽油 （パトロール）		L			T3002
諸雑費		%			#01
＊＊＊合計＊＊＊	1,000	m			
＊＊単位当り＊＊	1	m			
A=1　全ての費用 C=1　15cm E=1　標準（昼間）			B=1　実線 D=1　時間的制約無し G=1　白色		
H=2　ペイント厚1.5mm J=1　供用区間			I=1　排水性舗装以外		

SS002

施 工 内 訳 表

［名　称］区画線工（溶融式・手動）　　1000　m　当り
［規格１］実線　45cm　　［規格２］

名称・規格など	数量	単位	単価	金額	備考
区画線設置[溶融式][供用区間] 実線45cm 時間制約無　昼間	1,000.00	m			TL410
路面標示用塗料 白色 溶融型 JIS K5665 3種1号	1,700.00	kg			T3704
ガラスビーズ JISR 3301 1号	75.00	kg			T3691
プライマー 接着用	75.00	kg			T3692
軽油 （パトロール）		L			T3002
諸雑費		%			#01
＊＊＊合計＊＊＊	1,000	m			
＊＊単位当り＊＊	1	m			
A=1　全ての費用 C=4　45cm E=1　標準（昼間）			B=1　実線 D=1　時間的制約無し G=1　白色		
H=2　ペイント厚1.5mm J=1　供用区間			I=1　排水性舗装以外		

V0008

施 工 内 訳 表

［名　称］視覚障がい者誘導表示　　100　m　当り
［規格１］型枠式　　［規格２］

名　称　・　規　格　な　ど	数　量	単　位	単　価	金　額	備　考
下塗り材 水性点字用塗料　黄色	15.8	リットル			W0000 見積
成形点字材 成形点字用GW　黄色	130	kg			W0000 見積
型枠材 □300	333	枚			W0000 見積
専用マーカー運転費		時間			W0000
材料機械運搬車運転費 ２ｔトラック		時間			W0000 見積
人員運送車運転費 ２ｔトラック		時間			W0000 見積
土木一般世話役 一般施工		人			R2008
特殊作業員		人			R2005
普通作業員		人			R2006
諸雑費		%			#01
＊＊＊合計＊＊＊	100	m			
＊＊単位当り＊＊	1	m			

SP4020

施 工 内 訳 表

施工　第0-0051号表

［名　称］　歩車道境界ブロック撤去　　1　m　当り

［規格１］　再利用　　［規格２］

機械構成比：　4.91%　労務構成比：　93.48%　材料構成比：　1.61%　市場単価構成比：　0.00%　標準単価：　1,185.6

代　表　機　労　材　規　格	構成比	単　価	代　表　機　労　材　規　格(東京地区)	単価(東京地区)	備　考
バックホウ賃料	4.91%		小型バックホウ（クローラ型） 東京単価［超小旋回型］ 山積０．２２ｍ３（平積０．１６ｍ３）		T7277
普通作業員	29.67%		普通作業員 東京単価		R2006
ブロック工	18.19%		ブロック工 東京単価		R2013
土木一般世話役 一般施工	17.75%		土木一般世話役 東京単価		R2008
特殊運転手	16.73%		運転手（特殊） 東京単価		R2002
その他(労務)			その他(労務)		ER009
軽油 (パトロール)	1.61%		軽油 東京単価 １．２号　パトロール給油		T3002
積算単価			積算単価		EP001
A=2　再利用					

SP4018

施 工 内 訳 表

施工　第0-0052号表

［名　称］　歩車道境界ブロック再利用設置　　1　m　当り

［規格１］　各種(600mm以下､50kg以上100kg未満)　　［規格２］　再生砕石　RC-40

機械構成比：　4.78%　労務構成比：　91.97%　材料構成比：　3.25%　市場単価構成比：　0.00%　標準単価：　3,216.8

代　表　機　労　材　規　格	構成比	単　価	代　表　機　労　材　規　格(東京地区)	単価(東京地区)	備　考
小型バックホウ賃料：クローラ型 後方超小旋回型・ｸﾚｰﾝ機能付 山積0.09m3(平	4.22%		小型バックホウ（クローラ型） 東京単価［後方超小旋回型・クレーン機能付 山積0.09ｍ3(平積0.07m3) 吊能力0.9t		T7246
バックホウ賃料	0.56%		バックホウ（クローラ型） 東京単価 山積０．８ｍ３（平積０．６ｍ３）		T7279
特殊作業員	35.67%		特殊作業員 東京単価		R2005
普通作業員	33.96%		普通作業員 東京単価		R2006
土木一般世話役 一般施工	18.67%		土木一般世話役 東京単価		R2008
特殊運転手	1.07%		運転手（特殊） 東京単価		R2002
その他(労務)			その他(労務)		ER009
再生砕石 RC-40	1.81%		再生クラッシャラン 東京単価 ＲＣ－４０		T4090
軽油 (パトロール)	1.44%		軽油 東京単価 １．２号　パトロール給油		T3002
積算単価			積算単価		EP001
A=2　再利用設置 D=1　再生砕石　RC-40			B=5　各種(600mm以下､50kg以上100kg未満) E=3　均し基礎ｺﾝｸﾘｰﾄ　不要		

S6989

施 工 内 訳 表

［名　称］硬質塩化ビニル管設置工　　1　m　当り
［規格１］市場単価方式　　［規格２］呼び径　150mm

名称・規格など	数量	単位	単価	金額	備考
硬質塩化ビニル管設置工 呼び径 150mm	1.00	m			TH865
＊＊単位当り＊＊	1	m			
A=1　呼び径　150mm C=1　時間的制約無			B=2　20m未満 D=1　標準（昼間）		

S6989

施 工 内 訳 表

［名　称］硬質塩化ビニル管設置工　　1　m　当り
［規格１］市場単価方式　　［規格２］呼び径　250mm

名称・規格など	数量	単位	単価	金額	備考
硬質塩化ビニル管設置工 呼び径 250mm	1.00	m			TH867
＊＊単位当り＊＊	1	m			
A=3　呼び径　250mm C=1　時間的制約無			B=2　20m未満 D=1　標準（昼間）		

V3292

施 工 内 訳 表

［名　称］マンホール用可とう継手　φ２５０　　1　個　当り
［規格１］　　［規格２］

名　称　・　規　格　な　ど	数　量	単　位	単　価	金　額	備　考
マンホール用可とう継手　φ２５０	1	個			W0000
＊＊単位当り＊＊	1	個			

V3152

施 工 内 訳 表

［名　称］ヤリトリ継手　　1　個　当り
［規格１］φ１５０　　［規格２］

名称・規格など	数量	単位	単価	金額	備考
ヤリトリ継手 φ１５０	1	個			W0000
＊＊単位当り＊＊	1	個			

SP2108

施 工 内 訳 表

施工　第0-0057号表

［名　称］　コンクリート削孔（コンクリート穿孔機）　1　孔　当り

［規格１］　128mm以上160mm未満　［規格２］

機械構成比：　2.97%　労務構成比：　53.04%　材料構成比：　43.99%　市場単価構成比：　0.00%　標準単価：　7,025.8

代　表　機　労　材　規　格	構成比	単　価	代　表　機　労　材　規　格(東京地区)	単価(東京地区)	備　考
コンクリート穿孔機（電動式ｺｱﾎﾞｰﾘﾝｸﾞﾏｼﾝ）	1.55%		コンクリート穿孔機（電動式ｺｱﾎﾞｰﾘﾝｸﾞﾏｼﾝ）		M3040
発動発電機賃料	0.93%		発動発電機 東京単価 ［ガソリンエンジン駆動］　３ｋＶＡ		T7291
その他(機械)			その他(機械)		EK009
特殊作業員	31.75%		特殊作業員 東京単価		R2005
普通作業員	8.33%		普通作業員 東京単価		R2006
土木一般世話役 一般施工	4.13%		土木一般世話役 東京単価		R2008
その他(労務)			その他(労務)		ER009
コアボーリングマシン用ビット φ160.0mm ダイヤモンドビット	41.38%		ダイヤモンドビット 東京単価 φ１６０ｍｍ		T1006
ガソリン JIS2号レギュラ	2.18%		ガソリン 東京単価 レギュラー　スタンド		T3004
その他(材料)			その他(材料)		EZ009
積算単価			積算単価		EP001

SP2108

施 工 内 訳 表

施工　第0-0057号表

［名　称］　コンクリート削孔（コンクリート穿孔機）　1　孔　当り

［規格１］　128mm以上160mm未満　［規格２］

機械構成比：　2.97%　労務構成比：　53.04%　材料構成比：　43.99%　市場単価構成比：　0.00%　標準単価：　7,025.8

代　表　機　労　材　規　格	構成比	単　価	代　表　機　労　材　規　格(東京地区)	単価(東京地区)	備　考
A=7　128mm以上160mm未満			B=6　200mm以上400mm以下		

V3320

施 工 内 訳 表

［名　称］埋設テープ　　1　m　当り
［規格１］　　［規格２］

名称・規格など	数量	単位	単価	金額	備考
埋設テープ	1	m			W0000
＊＊単位当り＊＊	1	m			

V8040

施 工 内 訳 表

［名　称］砂基礎工　　1　　m3　　当り
［規格１］機械施工(市場単価方式)　　［規格２］10m3未満

名　称　・　規　格　な　ど	数　　量	単　位	単　　価	金　　額	備　　考
砂基礎工 市場単価方式 機械施工	1	m3			S6993　施工　第0-0060号表
砂 (細目･荒目)	1.2	m3			T4041
＊＊単位当り＊＊	1	m3			

S6993

施 工 内 訳 表

［名　称］砂基礎工　　1　m3　当り

［規格１］市場単価方式　　［規格２］機械施工

名称・規格など	数量	単位	単価	金額	備考
砂基礎設置 機械施工	1.00	m3			TH876
＊＊単位当り＊＊	1	m3			
A=2　機械施工 C=1　時間的制約無			B=2　10m3未満 D=1　標準（昼間）		

V1111

施 工 内 訳 表

［名　称］マンホール設置工（底部工）　　1　　箇所　　当り
［規格１］組立式　　［規格２］

名　称　・　規　格　な　ど	数　　量	単　位	単　　価	金　　額	備　　考
再生砕石 RC-40	0.23	m3			T4090
コンクリート 無筋･鉄筋構造物 人力打設	0.18	m3			SP2082　　施工　第0-0062号表
モルタル上塗工	0.72	m2			F1111
＊＊単位当り＊＊	1	箇所			

SP2082

施 工 内 訳 表

施工　第0-0062号表

［名　称］　コンクリート　　1　　m3　　当り

［規格１］　無筋･鉄筋構造物　　［規格２］　人力打設

機械構成比：　0.00%　　労務構成比：　31.82%　　材料構成比：　68.18%　　市場単価構成比：　0.00%　　標準単価：　21,821

代　表　機　労　材　規　格	構成比	単　　価	代　表　機　労　材　規　格(東京地区)	単価(東京地区)	備　考
普通作業員	14.90%		普通作業員 東京単価		R2006
特殊作業員	8.39%		特殊作業員 東京単価		R2005
土木一般世話役 一般施工	6.32%		土木一般世話役 東京単価		R2008
その他(労務)			その他(労務)		ER009
生コンクリート 高炉18－ 8－25　W/C≦60%	68.18%		生コンクリート 東京単価 高炉　18-12-25(20) W/C 55%		TC003
積算単価			積算単価		EP001
A=1　無筋･鉄筋構造物 C=6　高炉18－ 8－25　W/C≦60% G=2　現場内小運搬　無し			B=4　人力打設 E=2　一般養生 L=1　生コン小型車割増なし		

S7192

施 工 内 訳 表

［名　称］交通誘導警備員　　1　式　当り
［規格１］　　［規格２］

名　称　・　規　格　な　ど	数　量	単　位	単　価	金　額	備　考
交通誘導警備員Ｂ		人			R2053
＊＊単位当り＊＊	1	式			
A=0　交通誘導警備員Ａ　配置人員（人） C=58　必要日数（日）			B=1　交通誘導警備員Ｂ　配置人員（人）		

V7778

施 工 内 訳 表

［名　称］環境配慮工事看板（県内産間伐材使用）　　1　個　当り
［規格１］W810×H1000　　［規格２］3ヶ月以上～6ヶ月未満

名称・規格など	数量	単位	単価	金額	備考
工事看板	1	個			W0000 見積
＊＊単位当り＊＊	1	個			

機 労 材 集 計 表

項番	単価コード	集計区分	単価値	数量累計	単価名称	集計区分名称
1	K2541	198			タイヤ損耗費及び修理費	消耗品費
2	M1021	191			ダンプトラック	運搬機械等損料
3	M1232	193			ランマ	路盤舗装等損料
4	R2005	11			特殊作業員	特殊作業員
5	R2006	12			普通作業員	普通作業員
6	R2008	25			土木一般世話役	一般土木世話役
7	R2015	19			一般運転手	一般運転手
8	R2053	37			交通誘導警備員Ｂ	その他労務
9	T3002	66			軽油	軽油
10	T3004	65			ガソリン	ガソリン
11	T3691	61		0.75	ガラスビーズ	区画線材料
12	T3692	61		0.75	プライマー	区画線材料
13	T4026	92		8.856	生コンクリート	生コン　180kg
14	T4027	92		15.91	生コンクリート	生コン　180kg
15	T4041	50		3.6	砂	砂
16	T4051	53		14.732	粒調砕石	粒度調整砕石
17	T4090	52		60.3405	再生砕石	クラッシャラン
18	T4275	108		179	道路用側溝蓋(車道用,自由勾配)T-25	側溝蓋
19	T6340	121		21	自由勾配側溝 (T-25t)	自由勾配側溝
20	T6342	121		43	自由勾配側溝 (T-25t)	自由勾配側溝
21	T6343	121		68	自由勾配側溝 (T-25t)	自由勾配側溝
22	T6344	121		143	自由勾配側溝 (T-25t)	自由勾配側溝
23	T6345	121		11	自由勾配側溝 (T-25t)	自由勾配側溝
24	T6384	147		45	グレーチング細目 (自由勾配側溝用 T－25t)	グレーチング
25	TAC01	189		1	As舗装切断排水	投棄料
26	TAK08	189		18	アスファルト廃材処理費	投棄料
27	TCM08	189		36	コンクリート廃材処理費	投棄料
28	TCY08	189		18	コンクリート廃材処理費	投棄料
29	TD229	148		4	桝蓋	桝蓋
30	TG203	510		1	1号　マンホール削孔費	上下水道用材
31	TH865	200		4	硬質塩化ビニル管設置工	
32	TH867	200		2	硬質塩化ビニル管設置工	
33	TH876	200		3	砂基礎設置	
34	TL401	200		6	区画線設置[溶融式][供用区間]	
35	TL410	200		8	区画線設置[溶融式][供用区間]	
36	TL545	200		286	自由勾配側溝　L=2000mm	

機 労 材 集 計 表

項番	単価コード	集計区分	単価値	数量累計	単価名称	集計区分名称
37	TL563	200		12	蓋版　Co・鋼製	
38	TL563	200		57	蓋版　Co・鋼製	
39	TL564	200		232	蓋版　Co・鋼製	
40	TL564	200		49	蓋版　Co・鋼製	
41	TL782	200		36	構造物とりこわし工（無筋構造物）	
42	TL788	200		18	構造物とりこわし工（鉄筋構造物）	
43	TST04	189		230	公共用残土仮置場（搬入）	投棄料
44	WXXXX	966				

総 括 情 報 表

事務所	0001 魚　津　市
設計書名	実施設計書　　当初
変更回数	0
適用単価	1　実施単価
適用単価地区	05 魚津地区
単価適用年月日	0-02.05.15(0)
諸経費体系	1　公共

	当　世　代	前　世　代
前払率	40	
諸経費工種	18　下水道（２）	
労務費補正	01　割増なし	
電力区分	02　臨時低圧電力	
施工地域区分	10　一般交通影響有り(1)	
寒冷地区分	01　補正なし	
緊急工事区分	00　通常	
契約保証区分	01　金銭的保証	
現場環境改善費	00　計上しない	
週休2日工事補正	00　計上しない	
消費税率（%）	10	

本工事費内訳表

費目・工種・施工名称など	数　量	単　位	単　価	金　額	備　考
公共下水道管移設工事費					X1000
管路					Y1A01
管きょ工(開削)<管径200～600mm>					Y2A0101
管路土工					Y3A010101
管路掘削		式			Y4A01010101
床掘り 土砂 施工方法　標準	81	m3			SP2010　0 A=1,B=1,C=2,D=2 施工　第0-0001号表
機械掘削（バックホウ） ﾊﾞｯｸﾎｳ　1次排対 土留内	63	m3			S6801　0 A=5,B=1 施工　第0-0002号表
管路埋戻		式			Y4A01010102
機械投入埋戻工 再生砕石　ＲＣ－40	58	m3			S6807　0 A=5,B=2,C=1.26 施工　第0-0003号表

本工事費内訳表

費目・工種・施工名称など	数量	単位	単価	金額	備考
機械投入埋戻工 発生土	12	m3			S6807 0 A=5,B=4 施工 第0-0005号表
発生土処理		式			Y4A01010103
土砂等運搬 標準 土砂(岩塊･玉石混り土含む)	130	m3			SP2002 0 A=1,B=3,C=1,D=2,E=20 施工 第0-0006号表
＊処分費等＊					#0044
公共用残土仮置場（搬入） 粘性土砂は、受入料金30%増	160	m3			TST04 0
管撤去工					Y3A010102
硬質塩化ﾋﾞﾆﾙ管		式			Y4A01010201
硬質塩化ビニル管撤去工 呼び径 450mm	5	m			S6868 0 A=8 施工 第0-0007号表
＊処分費等＊					#0044

本工事費内訳表

費目・工種・施工名称など	数　量	単　位	単　価	金　額	備　考
プラスチック廃材（塩ビ系）	0.1	t			TEB02　0
構造物取壊し工					Y31011002
既設マンホール取壊し		式			Y4101100201
構造物とりこわし工（機械） 鉄筋構造物	1	m3			SS090　0 A=2,B=1,C=1,D=1,E=1 施工　第0-0008号表
殻運搬 ｺﾝｸﾘｰﾄ(無筋･鉄筋)構造物とりこわし 機械積込	1	m3			SP2081　0 A=1,B=1,C=2,D=13 施工　第0-0009号表
＊処分費等＊					#0044
コンクリート廃材処理費	1	m3			TCY08　0
管布設工					Y3A010102
硬質塩化ﾋﾞﾆﾙ管		式			Y4A01010201

本工事費内訳表

費目・工種・施工名称など	数　量	単　位	単　価	金　額	備　考
硬質塩化ビニル管布設 呼び径 600mm	7	m			S6979　0 A=1,B=8 施工　第0-0010号表
硬質塩化ビニール管布設工 100mm	34	m			S6574　0 A=2,B=1 施工　第0-0011号表
ﾘﾌﾞ付硬質塩化ﾋﾞﾆﾙ管		式			Y4A01010216
リブ付硬質塩化ビニル管布設 呼び径 450mm	24	m			S6969　0 A=2 施工　第0-0012号表
リブ付硬質塩化ビニル管設置工 市場単価方式 呼び径　200mm	3	m			S6992　0 A=2,B=1,C=1,D=1 施工　第0-0013号表
継手類		式			Y4A01010211
メカベンド(短管)　φ100　45°曲管 塩ビ管(鋼管)用両受曲管	2	個			F1024　0
メカベンド(短管)　φ100　90°曲管 塩ビ管(鋼管)用両受曲管	2	個			F1020　0
内副管固定バンド φ１００	1	個			V3236　0 施工　第0-0014号表

本工事費内訳表

費目・工種・施工名称など	数量	単位	単価	金額	備考
副管用９０°曲管（φ１００）	2	個			V3220 0 施工 第0-0015号表
リブ管用マンホール用可とう継手 φ２００	3	個			V9291 0 施工 第0-0016号表
リブ管用マンホール用可とう継手 φ４５０	5	個			V9299 0 施工 第0-0017号表
塩ビ管用マンホール用可とう継手 φ６００	3	個			V9298 0 施工 第0-0018号表
外副管取付工	1	箇所			S6866 0 A=1,B=150 施工 第0-0019号表
ﾏﾝﾎｰﾙ削孔接続		式			Y4A01010212
1号 マンホール削孔費 PRPφ450	1	箇所			TG206 0
1号 マンホール削孔費 VUφ200	1	箇所			TG202 0
1号 マンホール削孔費 VUφ100	1	箇所			TG201 0

本工事費内訳表

費目・工種・施工名称など	数　　量	単　位	単　　価	金　　額	備　　考
2号　マンホール削孔費 PRPφ200	1	箇所			TG302　　0
2号　マンホール削孔費 PRP管　φ450	1	箇所			TG005　　0
2号　マンホール削孔費 VU管　φ500	1	箇所			TG005　　0
2号　マンホール削孔費 VU管　φ600	2	箇所			TG006　　0
3号　マンホール削孔費 VU　φ75	1	箇所			W0000
3号　マンホール削孔費 PRP　φ450	1	箇所			W0000
3号　マンホール削孔費 PRP　φ200	1	箇所			W0000
埋設標識ﾃｰﾌﾟ		式			Y4A01010215
埋設テープ	34	m			V3320　　0 施工　第0-0020号表

本工事費内訳表

費目・工種・施工名称など	数　量	単　位	単　価	金　額	備　考
管基礎工					Y3A010103
砕石基礎		式			Y4A01010302
砂基礎工 機械施工(市場単価方式) 10m3以上	15	m3			V8030　0 施工　第0-0021号表
砕石基礎工 機械施工(市場単価方式) 10m3以上	17	m3			V8000　0 施工　第0-0023号表
管路土留工					Y3A010105
建て込み簡易土留		式			Y4A01010502
建込簡易土留工 建込工	4	m			S6821　0 A=1.96 施工　第0-0025号表
建込簡易土留工 引抜工	4	m			S6822　0 A=1.96,B=0 施工　第0-0026号表
建込簡易土留損料 H=2.0m	1	式			W0000

本工事費内訳表

費目・工種・施工名称など	数　量	単　位	単　価	金　額	備　考
建込簡易土留工 建込工	19	m			S6821　0 A=2.08 施工　第0-0027号表
建込簡易土留工 引抜工	19	m			S6822　0 A=2.08,B=0 施工　第0-0028号表
建込簡易土留損料 H=2.5m	1	式			W0000
建込簡易土留工 建込工	10	m			S6821　0 A=2.60 施工　第0-0029号表
建込簡易土留工 引抜工	10	m			S6822　0 A=2.60,B=0 施工　第0-0030号表
建込簡易土留損料 H=3.0m	1	式			W0000
建込簡易土留工 建込工	7	m			S6821　0 A=3.27 施工　第0-0031号表
建込簡易土留工 引抜工	7	m			S6822　0 A=3.27,B=0 施工　第0-0032号表
建込簡易土留損料 H=3.5m	1	式			W0000

本工事費内訳表

費目・工種・施工名称など	数　量	単　位	単　価	金　額	備　考
ﾏﾝﾎｰﾙ工					Y2A0105
組立ﾏﾝﾎｰﾙ工					Y3A010502
組立1号ﾏﾝﾎｰﾙ		式			Y4A01050202
組立マンホール設置工 1号(内径900mm) マンホール深さ3m以下	2	箇所			S6985　0 A=2,B=4,C=1,D=1,E=1 施工　第0-0033号表
1号マンホール設置工（底部工）	2	箇所			V6600　0 施工　第0-0034号表
1号　マンホール底版 外径1100mm H=130mm	2	個			T9351　0
1号　マンホールく体ブロック 内径 900mm H=1500mm	2	個			T9357　0
1号　マンホール直壁 内径 900mm H=900mm	1	個			T9372　0
1号　マンホール斜壁 内径600-900mm H=450mm	1	個			T9399　0

本工事費内訳表

費目・工種・施工名称など	数　量	単　位	単　価	金　額	備　考
1号　マンホール斜壁 内径600-900mm H=600mm	1	個			T9400　0
組立式マンホール調整リング 内径 600mm H=150mm	2	個			T9407　0
組立式マンホール調整金具 調整高 45mmまで	2	組			T9411　0
マンホール蓋・受枠　Ｔ－２５(除雪型) φ６００	2	個			V3166　0 施工　第0-0036号表
組立2号ﾏﾝﾎｰﾙ		式			Y4A01050203
組立マンホール設置工 2号(内径1200mm) マンホール深さ4m以下	2	箇所			S6985　0 A=3,B=7,C=1,D=1,E=1 施工　第0-0037号表
2号マンホール設置工（底部工）	2	箇所			V6601　0 施工　第0-0038号表
2号　マンホール底版 外径 1450mm H=150mm	2	個			T9352　0
2号　マンホールく体ブロック 内径 1200mm H=900mm	2	個			T9359　0

本工事費内訳表

費目・工種・施工名称など	数　量	単　位	単　価	金　額	備　考
2号　マンホール直壁 内径 1200mm H=900mm	2	個			T9377　0
2号　マンホール斜壁 内径 600-1200mm H=450mm	2	個			T9403　0
組立式マンホール調整リング 内径 600mm H=100mm	1	個			T9406　0
組立式マンホール調整リング 内径 600mm H=150mm	1	個			T9407　0
組立式マンホール調整金具 調整高 45mmまで	2	組			T9411　0
親子蓋　Ｔ－１４（除雪型） φ９００×６００	1	個			V3346　0 施工　第0-0039号表
親子蓋　Ｔ－２５　腐食防止（除雪型） φ９００×６００	1	個			V3347　0 施工　第0-0040号表
組立3号ﾏﾝﾎｰﾙ		式			Y4A01050204
組立マンホール設置工 3号(内径1500mm) マンホール深さ4m超～5m以下	1	箇所			S6985　0 A=4,B=11,C=1,D=1,E=1 施工　第0-0041号表

本工事費内訳表

費目・工種・施工名称など	数　　量	単　位	単　　価	金　　額	備　　考
3号マンホール設置工（底部工）	1	箇所			V6602　0 施工　第0-0042号表
3号　マンホール底版 外径 1800mm H=150mm	1	個			T9353　0
3号　マンホールく体ブロック 内径 1500mm H=2400mm	1	個			T9369　0
3号　マンホール直壁 内径 1500mm H=2100mm	1	個			T9388　0
3号　マンホール斜壁 内径 900-1500mm H=300mm	1	個			T9404　0
組立式マンホール調整リング 内径 600mm H= 50mm	1	個			T9405　0
組立式マンホール調整金具 調整高 45mmまで	1	組			T9411　0
親子蓋　Ｔ－１４　腐食防止（除雪型） φ９００×６００	1	個			V3348　0 施工　第0-0043号表
コンクリート防食工 D種　1.3mm 材工含	25	m2			F2001　0

本工事費内訳表

費目・工種・施工名称など	数　量	単　位	単　価	金　額	備　考
仮設工					Y31011102
バキューム車 作業員２名 R1下水道管渠清掃業務委託　単価契約		時間			F0046　0
付帯工					Y2A0109
舗装撤去工					Y3A010901
舗装版切断		式			Y4A01090101
舗装版切断 ｱｽﾌｧﾙﾄ舗装版	150	m			SP4028　0 A=1,B=1,E=1 施工　第0-0044号表
舗装版破砕		式			Y4A01090102
舗装版破砕 ｱｽﾌｧﾙﾄ舗装版 障害等　無し	128	m2			SP4027　0 A=1,B=1,C=1,D=4,F=1 施工　第0-0045号表
殻運搬処理		式			Y4A01090104

本工事費内訳表

費目・工種・施工名称など	数　　量	単　位	単　　価	金　　額	備　　考
殻運搬 舗装版破砕 機械積込(騒音対策不要、舗装版厚15cm以下)	7	m3			SP2081　　0 A=2,B=4,C=2,D=13 施工　第0-0046号表
舗装切断排水運搬費 2tダンプトラック運搬	1	式			S5099　　0 A=1,B=0.03,C=150,E=6.1,F=2,G=1 施工　第0-0047号表
＊処分費等＊					#0044
アスファルト廃材処理費	7	m3			TAK08　　0
As舗装切断排水	0.2	t			TAC01　　0
舗装復旧工(県道　車道)					Y3A010903
下層路盤		式			Y4A01090302
路盤工（人力施工） 路盤厚35cm 車道	43	m2			S4015　　0 A=2,B=35,C=5 施工　第0-0048号表
上層路盤		式			Y4A01090303

本工事費内訳表

費目・工種・施工名称など	数量	単位	単価	金額	備考
路盤工（人力施工） 路盤厚25cm 車道	43	m2			S4015 0 A=2,B=25,C=4 施工　第0-0049号表
表層		式			Y4A01090305
表層（車道・路肩部） 1層当り平均仕上り厚50mm 県道B交通	43	m2			SP4007 0 A=1,B=50,C=1,D=2,E=5,G=1 施工　第0-0050号表
舗装復旧工(県道　歩道)					Y3A010903
路盤		式			Y4A01090303
路盤工（人力施工） 路盤厚10cm 歩道	52	m2			S4015 0 A=3,B=10,C=5 施工　第0-0051号表
表層		式			Y4A01090305
表層（県道歩道部） 1層当り平均仕上り厚30mm	33	m2			SP4009 0 A=3,B=30,C=1,D=2,F=1 施工　第0-0052号表
表層（県道歩道部・カラー舗装） 1層当り平均仕上り厚30mm カラー舗装	52	m2			SP4009 0 A=3,B=30,C=2,D=2,F=1 施工　第0-0053号表

本工事費内訳表

費目・工種・施工名称など	数　量	単　位	単　価	金　額	備　考
道路付属物撤去工					Y31011005
歩車道境界ﾌﾞﾛｯｸ		式			Y4101090801
歩車道境界ブロック撤去 再利用	12	m			SP4020　0 A=2 施工　第0-0054号表
道路付属物工					Y31011302
歩車道境界ﾌﾞﾛｯｸ		式			Y4101090801
歩車道境界ブロック再利用設置 各種(600mm以下、50kg以上100kg未満) 再生砕石　RC-40	12	m			SP4018　0 A=2,B=5,D=1,E=3 施工　第0-0055号表
区画線工					Y31010911
溶融式区画線		式			Y4A01090313
区画線工（溶融式・手動） 実線　15cm	10	m			SS002　0 A=1,B=1,C=1,D=1,E=1,G=1,H=2,I=1,J=1 施工　第0-0056号表

本工事費内訳表

費目・工種・施工名称など	数量	単位	単価	金額	備考
区画線工（溶融式・手動） 実線　45cm	8	m			SS002　0 A=1,B=1,C=4,D=1,E=1,G=1,H=2,I=1,J=1 施工　第0-0057号表
視覚障がい者誘導表示 型枠式	15	m			V0008　0 施工　第0-0058号表
側溝工					Y2A0109
作業土工					Y36010905
床掘り		式			Y4601090501
床掘り 土砂 施工方法　標準	16	m3			SP2010　0 A=1,B=1,C=1,D=1 施工　第0-0059号表
埋戻し		式			Y4601090502
埋戻し 施工方法　最大埋戻幅1m未満	6	m3			SP2014　0 A=4 施工　第0-0060号表
残土処理工					Y36010305

本工事費内訳表

費目・工種・施工名称など	数　量	単　位	単　価	金　額	備　考
残土等処分		式			Y4601030504
土砂等運搬 標準 土砂(岩塊･玉石混り土含む)	10	m3			SP2002　0 A=1,B=3,C=1,D=2,E=20 施工　第0-0006号表
＊処分費等＊					#0044
公共用残土仮置場（搬入） 粘性土砂は、受入料金30％増	10	m3			TST04　0
道路付属物撤去工					Y3A010904
排水構造物撤去		式			Y4A01090402
構造物とりこわし工（機械） 鉄筋構造物	4	m3			SS090　0 A=2,B=1,C=1,D=1,E=1 施工　第0-0008号表
運搬処理工					Y31011015
殻運搬処理		式			Y4A01090104

本工事費内訳表

費目・工種・施工名称など	数　量	単　位	単　価	金　額	備　考
殻運搬 ｺﾝｸﾘｰﾄ(無筋･鉄筋)構造物とりこわし 機械積込	4	m3			SP2081　0 A=1,B=1,C=2,D=13 施工　第0-0009号表
＊処分費等＊					#0044
コンクリート廃材処理費	4	m3			TCY08　0
舗装撤去工					Y3A010901
舗装版切断		式			Y4A01090101
舗装版切断 ｱｽﾌｧﾙﾄ舗装版	20	m			SP4028　0 A=1,B=1,E=1 施工　第0-0044号表
舗装版破砕		式			Y4A01090102
舗装版破砕 ｱｽﾌｧﾙﾄ舗装版 障害等　無し	19	m2			SP4027　0 A=1,B=1,C=1,D=4,F=1 施工　第0-0045号表
殻運搬処理		式			Y4A01090104

本工事費内訳表

費目・工種・施工名称など	数　　量	単　位	単　　価	金　　額	備　　考
殻運搬 舗装版破砕 機械積込(騒音対策不要、舗装版厚15cm以下)	2	m3			SP2081　　0 A=2,B=4,C=2,D=13 施工　第0-0046号表
＊処分費等＊					#0044
アスファルト廃材処理費	2	m3			TAK08　　0
舗装復旧工(県道　車道)					Y3A010903
下層路盤		式			Y4A01090302
路盤工（人力施工） 路盤厚35cm 車道	10	m2			S4015　　0 A=2,B=35,C=5 施工　第0-0048号表
上層路盤		式			Y4A01090303
路盤工（人力施工） 路盤厚25cm 車道	10	m2			S4015　　0 A=2,B=25,C=4 施工　第0-0049号表
表層		式			Y4A01090305

本工事費内訳表

費目・工種・施工名称など	数量	単位	単価	金額	備考
表層（車道・路肩部） 1層当り平均仕上り厚50mm 県道B交通	19	m2			SP4007 0 A=1,B=50,C=1,D=2,E=5,G=1 施工 第0-0050号表
側溝工					Y31010906
現場打ち側溝		式			Y4101090603
ボックスカルバート 製品長 2.0m/個 0＜B≦1.25 0＜H≦1.25	10	m			SP2056 0 A=1,B=3,C=1,D=1,E=2,G=1 施工 第0-0061号表
集水桝工					Y31010907
現場打ち集水桝		式			Y4101090701
コンクリート 無筋･鉄筋構造物 ﾊﾞｯｸﾎｳ(ｸﾚｰﾝ機能付)打設	1	m3			SP2082 0 A=1,B=3,C=1,E=2,L=1 施工 第0-0062号表
型枠 一般型枠 鉄筋･無筋構造物	9	m2			SP2084 0 A=1,B=1 施工 第0-0063号表
蓋		式			Y4101090702

本工事費内訳表

費目・工種・施工名称など	数　量	単　位	単　価	金　額	備　考
排水構造物工（蓋版） 土木工事標準単価方式 据付（材料費含み）	1	枚			SS162　0 A=1,B=2,C=8,D=5,E=2,G=1,H=1,J=1 施工　第0-0064号表
立坑工<立坑名称><基数>					Y2A0110
ﾗｲﾅｰﾌﾟﾚｰﾄ式土留工及び土工					Y3A011003
ﾗｲﾅｰﾌﾟﾚｰﾄ掘削土留		式			Y4A01100302
ライナープレート掘削土留工（機械掘削） 円形　2000～3900mm 最大掘削　4.0mまで	4	m			S6941　0 A=2,B=1,C=2 施工　第0-0065号表
ライナープレート掘削土留工（機械掘削） 円形　2000～3900mm 最大掘削　4.0mを超え 8.0mまで	1.5	m			S6941　0 A=2,B=2,C=2 施工　第0-0066号表
グラウト工	3.8	m3			V7269　0 施工　第0-0068号表
ﾗｲﾅｰﾌﾟﾚｰﾄ埋戻		式			Y4A01100303
機械投入埋戻工 再生砕石　ＲＣ－40	11	m3			S6807　0 A=5,B=2,C=1.26 施工　第0-0003号表

本工事費内訳表

費目・工種・施工名称など	数　量	単　位	単　価	金　額	備　考
ライナープレート撤去工 円形　1500～3000mm	1.5	m			S6942　0 A=2 施工　第0-0071号表
土砂等運搬 標準 土砂(岩塊･玉石混り土含む)	29	m3			SP2002　0 A=1,B=3,C=1,D=2,E=13 施工　第0-0072号表
＊処分費等＊					#0044
公共用残土仮置場（搬入） 粘性土砂は、受入料金30％増	29	m3			TST04　0
ﾗｲﾅｰﾌﾟﾚｰﾄ･支保材賃料等		式			Y4A01100306
ライナープレート 円形 φ2500 t=2.7 黒皮 R01.4 建物373 積資520	5.5	m			F0120　0
地盤改良工					Y210308
補助地盤改良工					Y3A010108
薬液注入		式			Y4A01010801

本工事費内訳表

費目・工種・施工名称など		数　量	単　位	単　価	金　額	備　考
	二重管ストレーナ工法 溶液型　複相方式（瞬結＋中結） 2セット	10	本			S6835　0 A=3,B=6.65,C=0,D=0,E=1.5,F=139,G=1,H=1 施工　第0-0073号表
	注入設備据付・解体 二重管ストレーナ工法 2セット	1	現場			S6836　0 施工　第0-0074号表
安全管理員			人日			Y2ZZ0903
	交通誘導警備員	1	式			S7192　0 A=0,B=1,C=15 施工　第0-0075号表
直接工事費						
運搬費			式			Z0004
	仮設材等運搬費（往復） 製品長12m以内	23	t			S3107　0 A=2,B=1,C=1,D=1 施工　第0-0076号表
	仮設材等の積込み、取卸し費 往復分	23	t			S3108　0 A=3 施工　第0-0077号表
共通仮設費 （率分）			式			

本工事費内訳表

費目・工種・施工名称など	数　量	単　位	単　価	金　額	備　考
共通仮設費計					
純工事費					
現場管理費		式			
現場管理費計					
工事原価					
一般管理費等		式			
工事価格					
消費税等相当額		式			
請負対象工事費					

本工事費内訳表

費目・工種・施工名称など		数　　量	単　位	単　　価	金　　額	備　　考
工事価格計						
消費税等相当額計			式			
請負対象工事費計						

SP2010

施 工 内 訳 表

施工　第0-0001号表

［名　称］　床掘り　　1　m3　当り

［規格１］　土砂　　［規格２］　施工方法　標準

機械構成比：　38.10%　労務構成比：　46.90%　材料構成比：　15.00%　市場単価構成比：　0.00%　標準単価：　399.54

代　表　機　労　材　規　格	構成比	単　価	代　表　機　労　材　規　格(東京地区)	単価(東京地区)	備　考
バックホウ	38.10%		バックホウ		MHH111
特殊運転手	31.74%		運転手（特殊） 東京単価		R2002
普通作業員	15.16%		普通作業員 東京単価		R2006
軽油 （パトロール）	15.00%		軽油 東京単価 １．２号　パトロール給油		T3002
積算単価			積算単価		EP001
A=1　土砂 C=2　自立式			B=1　標準 D=2　障害　有り		

S6801

施 工 内 訳 表

施工　第0-0002号表　　頁0-0029

［名　称］機械掘削（バックホウ）　　1　m3　当り

［規格１］ﾊﾞｯｸﾎｳ　1次排対　［規格２］

名　称　・　規　格　な　ど	数　量	単　位	単　価	金　額	備　考
土木一般世話役 一般施工		人			R2008
普通作業員		人			R2006 補助的作業(床均し等)
バックホウ運転 1次基準排対 (機－1)		時間			S1320
諸雑費	1	式			#90
1m3当り		m3			+00
＊＊単位当り＊＊	1	m3			
A=5　ﾊﾞｯｸﾎｳ			B=1　岩石補正なし		

S6807

施 工 内 訳 表

［名　称］機械投入埋戻工　　100　m3　当り
［規格１］再生砕石　ＲＣ－40　　［規格２］

名　称　・　規　格　な　ど	数　量	単　位	単　価	金　額	備　考
土木一般世話役 一般施工		人			R2008
普通作業員		人			R2006 バックホウ投入補助＋タンパ締固補助
再生砕石 RC-40	126.00	m3			T4090 埋戻し用
バックホウ運転 1次基準排対 （機－1）		時間			S1320
タンパ締固め	100.00	m3			SP2015　施工　第0-0004号表
諸雑費	1	式			#90
＊＊＊合計＊＊＊	100	m3			
＊＊単位当り＊＊	1	m3			
A=5　ﾊﾞｯｸﾎｳ C=1.26　土量変化率			B=2　再生砕石　ＲＣ－40		

SP2015

施 工 内 訳 表

施工　第0-0004号表

［名　称］　タンパ締固め　　1　　m3　　当り

［規格１］　　［規格２］

機械構成比：　1.45%　　労務構成比：　97.12%　　材料構成比：　1.43%　　市場単価構成比：　0.00%　　標準単価：　1,340.7

代　表　機　労　材　規　格	構成比	単　　価	代　表　機　労　材　規　格(東京地区)	単価(東京地区)	備　考
タンパ賃料	1.45%		タンパ及びランマ 東京単価 質量６０～８０ｋｇ		T7285
特殊作業員	51.92%		特殊作業員 東京単価		R2005
普通作業員	45.20%		普通作業員 東京単価		R2006
ガソリン JIS2号レギュラ	1.43%		ガソリン 東京単価 レギュラー　スタンド		T3004
積算単価			積算単価		EP001

S6807

施 工 内 訳 表

［名　称］機械投入埋戻工　　100　m3　当り
［規格１］発生土　　［規格２］

名　称　・　規　格　な　ど	数　量	単　位	単　価	金　額	備　考
土木一般世話役 一般施工		人			R2008
普通作業員		人			R2006 バックホウ投入補助＋タンパ締固補助
バックホウ運転 1次基準排対 （機－1）		時間			S1320
タンパ締固め	100.00	m3			SP2015　施工　第0-0004号表
諸雑費	1	式			#90
＊＊＊合計＊＊＊	100	m3			
＊＊単位当り＊＊	1	m3			
A=5　ﾊﾞｯｸﾎｳ			B=4　発生土		

SP2002

施 工 内 訳 表

施工　第0-0006号表

［名　称］　土砂等運搬　　1　　m3　　当り

［規格１］　標準　　［規格２］　土砂(岩塊･玉石混り土含む)

機械構成比：　48.90%　　労務構成比：　36.46%　　材料構成比：　14.64%　　市場単価構成比：　0.00%　　標準単価：　1,606.6

代　表　機　労　材　規　格	構成比	単　　価	代　表　機　労　材　規　格(東京地区)	単価(東京地区)	備　考
ダンプトラック	48.90%		ダンプトラック		M1450
一般運転手	36.46%		運転手（一般） 東京単価		R2015
軽油 (パトロール)	14.64%		軽油 東京単価 １．２号　パトロール給油		T3002
積算単価			積算単価		EP001
A=1　標準 C=1　土砂(岩塊･玉石混り土含む) E=20　9.0km以下			B=3　ﾊﾞｯｸﾎｳ山積0.45m3(平積0.35m3) D=2　DID区間　有り		

S6868

施 工 内 訳 表

［名　称］硬質塩化ビニル管撤去工　　10　m　当り
［規格１］呼び径 450mm　　［規格２］

名　称　・　規　格　な　ど	数　量	単　位	単　価	金　額	備　考
土木一般世話役 一般施工		人			R2008
普通作業員		人			R2006
バックホウ運転（賃料） （機－28）		日			S1546
諸雑費		%			#09 サンダー等の費用
＊＊＊合計＊＊＊	10	m			
＊＊単位当り＊＊	1	m			
A=8　呼び径 450mm			B=0　賃料補正係数		

SS090

施 工 内 訳 表

［名　称］構造物とりこわし工（機械）　　1　m3　当り
［規格１］鉄筋構造物　　［規格２］

名称・規格など	数量	単位	単価	金額	備考
構造物とりこわし工（鉄筋構造物） 機械施工　時間的制約無　昼間	1.00	m3			TL788
＊＊単位当り＊＊	1	m3			
A=2　鉄筋構造物 C=1　時間的制約無し E=1　対策不要			B=1　機械施工 D=1　標準（昼間）		

SP2081

施 工 内 訳 表

施工　第0-0009号表

［名　称］　殻運搬　　1　m3　当り

［規格１］　ｺﾝｸﾘｰﾄ(無筋･鉄筋)構造物とりこわし　　［規格２］　機械積込

機械構成比：　48.90%　労務構成比：　36.46%　材料構成比：　14.64%　市場単価構成比：　0.00%　標準単価：　1,414.8

代　表　機　労　材　規　格	構成比	単　価	代　表　機　労　材　規　格(東京地区)	単価(東京地区)	備　考
ダンプトラック	48.90%		ダンプトラック		M1450
一般運転手	36.46%		運転手（一般） 東京単価		R2015
軽油 (パトロール)	14.64%		軽油 東京単価 １．２号　パトロール給油		T3002
積算単価			積算単価		EP001
A=1　ｺﾝｸﾘｰﾄ(無筋･鉄筋)構造物とりこわし C=2　DID区間　有り			B=1　機械積込 D=13　6.0km以下		

S6979

施 工 内 訳 表

［名　称］硬質塩化ビニル管布設　　10　m　当り
［規格１］呼び径 600mm　　［規格２］

名　称　・　規　格　な　ど	数　量	単　位	単　価	金　額	備　考
土木一般世話役 一般施工		人			R2008
特殊作業員		人			R2005
普通作業員		人			R2006
バックホウ運転（賃料） （機－28）		日			S1546
諸雑費		%			#09 滑剤、レバーブロック及び切断機等の費用
＊＊＊合計＊＊＊	10	m			
＊＊単位当り＊＊	1	m			
A=1　硬質塩化ビニル管 C=0　賃料補正係数			B=8　呼び径	600mm	

S6574

施 工 内 訳 表

［名　称］硬質塩化ビニール管布設工　　100　m　当り
［規格１］100mm　　［規格２］

名称・規格など	数量	単位	単価	金額	備考
普通作業員		人			R2006
特殊作業員		人			R2005
硬質塩ビ管	101.00	m			T9130 VU-100
諸雑費	1	式			#90
＊＊＊合計＊＊＊	100	m			
＊＊単位当り＊＊	1	m			
A=2　ゴム輪受口管			B=1　100mm		

S6969

施 工 内 訳 表

［名　称］リブ付硬質塩化ビニル管布設　　10　m　当り
［規格１］呼び径 450mm　　［規格２］

名　称　・　規　格　な　ど	数　量	単　位	単　価	金　額	備　考
土木一般世話役 一般施工		人			R2008
特殊作業員		人			R2005
普通作業員		人			R2006
バックホウ運転（賃料） （機－28）		日			S1546
諸雑費		%			#09 滑剤、ﾚﾊﾞｰﾌﾞﾛｯｸ及び切断機等の費用
＊＊＊合計＊＊＊	10	m			
＊＊単位当り＊＊	1	m			
A=2　呼び径 450mm			B=0　賃料補正係数		

S6992

施 工 内 訳 表

［名　称］リブ付硬質塩化ビニル管設置工　　1　m　当り
［規格１］市場単価方式　　［規格２］呼び径　200mm

名　称　・　規　格　な　ど	数　量	単　位	単　価	金　額	備　考
リブ付硬質塩化ビニル管設置工 呼び径 200mm	1.00	m			TH871
＊＊単位当り＊＊	1	m			
A=2　呼び径　200mm C=1　時間的制約無			B=1　20m以上 D=1　標準（昼間）		

V3236

施 工 内 訳 表

［名　称］内副管固定バンド　　1　個　当り
［規格１］φ１００　　［規格２］

名称・規格など	数量	単位	単価	金額	備考
内副管固定バンド φ１００	1	個			W0000
＊＊単位当り＊＊	1	個			

V3220

施 工 内 訳 表

［名　称］副管用９０°曲管（φ１００）　　1　個　当り
［規格１］　　［規格２］

名称・規格など	数量	単位	単価	金額	備考
副管用９０°曲管（φ１００）	1	個			W0000
＊＊単位当り＊＊	1	個			

V9291

施 工 内 訳 表

［名　称］リブ管用マンホール用可とう継手　φ２００　　1　個　当り
［規格１］　　［規格２］

名　称　・　規　格　な　ど	数　量	単　位	単　価	金　額	備　考
リブ管用マンホール用可とう継手　φ２００	1	個			W0000
＊＊単位当り＊＊	1	個			

V9299

施 工 内 訳 表

［名　称］リブ管用マンホール用可とう継手　φ４５０　　1　個　当り
［規格１］　　［規格２］

名　称　・　規　格　な　ど	数　量	単　位	単　価	金　額	備　考
リブ管用マンホール用可とう継手　φ４５０	1	個			W0000
＊＊単位当り＊＊	1	個			

V9298

施 工 内 訳 表

［名　称］塩ビ管用マンホール用可とう継手　φ６００　　1　個　当り
［規格１］　　［規格２］

名　称　・　規　格　な　ど	数　量	単　位	単　価	金　額	備　考
塩ビ管用マンホール用可とう継手　φ６００	1	個			W0000
＊＊単位当り＊＊	1	個			

S6866

施 工 内 訳 表

［名　称］外副管取付工　　1　　箇所　　当り
［規格１］　　［規格２］

名　称　・　規　格　な　ど	数　　量	単　位	単　　価	金　　額	備　　考
土木一般世話役 一般施工		人			R2008
特殊作業員		人			R2005
普通作業員		人			R2006
硬質塩化ビニル管	1.00	式			TD420
諸雑費	1	式			#90
＊＊単位当り＊＊	1	箇所			
A=1　　外副管			B=150　　段差（cm）		

V3320

施 工 内 訳 表

［名　称］埋設テープ　　1　m　当り
［規格１］　　［規格２］

名　称　・　規　格　な　ど	数　量	単　位	単　価	金　額	備　考
埋設テープ	1	m			W0000
＊＊単位当り＊＊	1	m			

V8030

施 工 内 訳 表

［名　称］砂基礎工　　1　　m3　　当り
［規格１］機械施工(市場単価方式)　　［規格２］10m3以上

名　称　・　規　格　な　ど	数　　量	単　位	単　　価	金　　額	備　　考
砂基礎工 市場単価方式 機械施工	1	m3			S6993　　施工　第0-0022号表
砂 (細目･荒目)	1.2	m3			T4041
＊＊単位当り＊＊	1	m3			

S6993

施 工 内 訳 表

［名　称］砂基礎工　　1　m3　当り

［規格１］市場単価方式　　［規格２］機械施工

名称・規格など	数量	単位	単価	金額	備考
砂基礎設置 機械施工	1.00	m3			TH876
＊＊単位当り＊＊	1	m3			
A=2　機械施工 C=1　時間的制約無			B=1　10m3以上 D=1　標準（昼間）		

V8000

施 工 内 訳 表

［名　称］砕石基礎工　　1　　m3　　当り
［規格１］機械施工(市場単価方式)　　［規格２］10m3以上

名　称　・　規　格　な　ど	数　　量	単　位	単　　価	金　　額	備　　考
砕石基礎工 市場単価方式 機械施工	1	m3			S6994　施工　第0-0024号表
再生砕石 RC-40	1.2	m3			T4090
＊＊単位当り＊＊	1	m3			

S6994

施 工 内 訳 表

［名　称］砕石基礎工　　1　m3　当り

［規格１］市場単価方式　　［規格２］機械施工

名称・規格など	数量	単位	単価	金額	備考
砕石基礎設置 機械施工	1.00	m3			TH878
＊＊単位当り＊＊	1	m3			
A=2　機械施工 C=1　時間的制約無			B=1　10m3以上 D=1　標準（昼間）		

S6821

施 工 内 訳 表

［名　称］建込簡易土留工　　10　m　当り
［規格１］建込工　　［規格２］

名　称　・　規　格　な　ど	数　量	単　位	単　価	金　額	備　考
バックホウ運転 2次基準排対 （機－1）		時間			S1320
土木一般世話役 一般施工		人			R2008
特殊作業員		人			R2005
普通作業員		人			R2006
諸雑費	1	式			#90
＊＊＊合計＊＊＊	10	m			
＊＊単位当り＊＊	1	m			
A=1.96　　掘削深（m）					

S6822

施 工 内 訳 表

［名　称］建込簡易土留工　　10　m　当り
［規格１］引抜工　　［規格２］

名　称　・　規　格　な　ど	数　量	単　位	単　価	金　額	備　考
トラッククレーン賃料		日			S5326
土木一般世話役 一般施工		人			R2008
特殊作業員		人			R2005
普通作業員		人			R2006
諸雑費	1	式			#90
＊＊＊合計＊＊＊	10	m			
＊＊単位当り＊＊	1	m			
A=1.96　掘削深（m）			B=0　クレーン賃料補正係数		

S6821

施 工 内 訳 表

［名　称］建込簡易土留工　　10　m　当り
［規格１］建込工　　［規格２］

名　称　・　規　格　な　ど	数　量	単　位	単　価	金　額	備　考
バックホウ運転 2次基準排対 （機－1）		時間			S1320
土木一般世話役 一般施工		人			R2008
特殊作業員		人			R2005
普通作業員		人			R2006
諸雑費	1	式			#90
＊＊＊合計＊＊＊	10	m			
＊＊単位当り＊＊	1	m			
A=2.08　　掘削深（m）					

S6822

施 工 内 訳 表

［名　称］建込簡易土留工　　10　m　当り
［規格１］引抜工　　［規格２］

名　称　・　規　格　な　ど	数　量	単　位	単　価	金　額	備　考
トラッククレーン賃料		日			S5326
土木一般世話役 一般施工		人			R2008
特殊作業員		人			R2005
普通作業員		人			R2006
諸雑費	1	式			#90
＊＊＊合計＊＊＊	10	m			
＊＊単位当り＊＊	1	m			
A=2.08　掘削深（m）			B=0　クレーン賃料補正係数		

S6821

施 工 内 訳 表

［名　称］建込簡易土留工　　10　m　当り
［規格１］建込工　　［規格２］

名　称　・　規　格　な　ど	数　量	単　位	単　価	金　額	備　考
バックホウ運転 2次基準排対 （機－1）		時間			S1320
土木一般世話役 一般施工		人			R2008
特殊作業員		人			R2005
普通作業員		人			R2006
諸雑費	1	式			#90
＊＊＊合計＊＊＊	10	m			
＊＊単位当り＊＊	1	m			
A=2.6　　掘削深（m）					

S6822

施 工 内 訳 表

［名　称］建込簡易土留工　　10　m　当り
［規格１］引抜工　　［規格２］

名称・規格など	数量	単位	単価	金額	備考
トラッククレーン賃料		日			S5326
土木一般世話役 一般施工		人			R2008
特殊作業員		人			R2005
普通作業員		人			R2006
諸雑費	1	式			#90
＊＊＊合計＊＊＊	10	m			
＊＊単位当り＊＊	1	m			
A=2.6　掘削深（m）			B=0　クレーン賃料補正係数		

S6821

施 工 内 訳 表

［名　称］建込簡易土留工　　10　m　当り
［規格１］建込工　　［規格２］

名　称　・　規　格　な　ど	数　量	単　位	単　価	金　額	備　考
バックホウ運転 2次基準排対 （機－1）		時間			S1320
土木一般世話役 一般施工		人			R2008
特殊作業員		人			R2005
普通作業員		人			R2006
諸雑費	1	式			#90
＊＊＊合計＊＊＊	10	m			
＊＊単位当り＊＊	1	m			
A=3.27　　掘削深（m）					

S6822

施 工 内 訳 表

［名　称］建込簡易土留工　　10　m　当り
［規格１］引抜工　　［規格２］

名　称　・　規　格　な　ど	数　量	単　位	単　価	金　額	備　考
トラッククレーン賃料		日			S5326
土木一般世話役 一般施工		人			R2008
特殊作業員		人			R2005
普通作業員		人			R2006
諸雑費	1	式			#90
＊＊＊合計＊＊＊	10	m			
＊＊単位当り＊＊	1	m			
A=3.27　掘削深（m）			B=0　クレーン賃料補正係数		

S6985

施 工 内 訳 表

［名　称］組立マンホール設置工　　1　箇所　当り
［規格１］1号(内径900mm)　　［規格２］マンホール深さ3m以下

名　称　・　規　格　な　ど	数　量	単　位	単　価	金　額	備　考
組立マンホール設置工　1号 マンホール深さ　3m以下	1.00	個所			TH274
＊＊単位当り＊＊	1	箇所			
A=2　1号(内径900mm) C=1　4箇所以上 E=1　標準（昼間）			B=4　3m以下 D=1　時間的制約無		

V6600

施 工 内 訳 表

施工　第0-0034号表　　頁0-0061

［名　称］1号マンホール設置工（底部工）　　1　　箇所　　当り

［規格１］　　［規格２］

名　称　・　規　格　な　ど	数　　量	単　位	単　　価	金　　額	備　　考
再生砕石 RC-40	0.23	m3			T4090
コンクリート 無筋･鉄筋構造物 人力打設	0.18	m3			SP2082　　施工　第0-0035号表
モルタル上塗工	0.71	m2			F1111
＊＊単位当り＊＊	1	箇所			

SP2082

施 工 内 訳 表

施工　第0-0035号表

［名　称］　コンクリート　　1　　m3　　当り

［規格１］　無筋･鉄筋構造物　　［規格２］　人力打設

機械構成比：　0.00%　　労務構成比：　31.82%　　材料構成比：　68.18%　　市場単価構成比：　0.00%　　標準単価：　21,821

代　表　機　労　材　規　格	構成比	単　　価	代　表　機　労　材　規　格(東京地区)	単価(東京地区)	備　考
普通作業員	14.90%		普通作業員 東京単価		R2006
特殊作業員	8.39%		特殊作業員 東京単価		R2005
土木一般世話役 一般施工	6.32%		土木一般世話役 東京単価		R2008
その他(労務)			その他(労務)		ER009
生コンクリート 高炉18－ 8－25　W/C≦60%	68.18%		生コンクリート 東京単価 高炉　18-12-25(20) W/C 55%		TC003
積算単価			積算単価		EP001
A=1　無筋･鉄筋構造物 C=6　高炉18－ 8－25　W/C≦60% G=2　現場内小運搬　無し			B=4　人力打設 E=2　一般養生 L=1　生コン小型車割増なし		

V3166

施 工 内 訳 表

［名　称］マンホール蓋・受枠　Ｔ－２５(除雪型)　　1　個　当り
［規格１］φ６００　　［規格２］

名　称　・　規　格　な　ど	数　量	単　位	単　価	金　額	備　考
マンホール蓋・受枠　Ｔ－２５(除雪型) φ６００	1	個			W0000
＊＊単位当り＊＊	1	個			

S6985

施 工 内 訳 表

［名　称］組立マンホール設置工　　1　　箇所　　当り
［規格１］2号(内径1200mm)　　［規格２］マンホール深さ4m以下

名　称　・　規　格　な　ど	数　　量	単　位	単　　価	金　　額	備　　考
組立マンホール設置工　2号 マンホール深さ　4m以下	1.00	個所			TH277
＊＊単位当り＊＊	1	箇所			
A=3　　2号(内径1200mm) C=1　　4箇所以上 E=1　　標準（昼間）			B=7　　4m以下 D=1　　時間的制約無		

V6601

施 工 内 訳 表

施工　第0-0038号表　　頁0-0065

［名　称］2号マンホール設置工（底部工）　　1　　箇所　　当り

［規格１］　　［規格２］

名　称　・　規　格　な　ど	数　　量	単　位	単　　価	金　　額	備　　考
再生砕石 RC-40	0.40	m3			T4090
コンクリート 無筋･鉄筋構造物 人力打設	0.39	m3			SP2082　　施工　第0-0035号表
モルタル上塗工	1.54	m2			F1111
＊＊単位当り＊＊	1	箇所			

V3346

施 工 内 訳 表

［名　称］親子蓋　Ｔ－１４（除雪型）　　1　個　当り
［規格１］φ９００×６００　　［規格２］

名称・規格など	数量	単位	単価	金額	備考
親子蓋　Ｔ－１４（除雪型） φ９００×６００	1	個			W0000
＊＊単位当り＊＊	1	個			

V3347

施 工 内 訳 表

［名　称］親子蓋　Ｔ－２５　腐食防止（除雪型）　　1　個　当り
［規格１］φ９００×６００　　［規格２］

名　称　・　規　格　な　ど	数　量	単　位	単　価	金　額	備　考
親子蓋　Ｔ－２５　腐食防止（除雪型） φ９００×６００	1	個			W0000
＊＊単位当り＊＊	1	個			

S6985

施 工 内 訳 表

［名　称］組立マンホール設置工　　1　箇所　当り
［規格１］3号(内径1500mm)　　［規格２］マンホール深さ4m超～5m以下

名　称　・　規　格　な　ど	数　量	単　位	単　価	金　額	備　考
組立マンホール設置工　3号 マンホール深さ　4m超～5m以下	1.00	個所			TH281
＊＊単位当り＊＊	1	箇所			
A=4　3号(内径1500mm) C=1　4箇所以上 E=1　標準（昼間）			B=11　4m超～5m以下 D=1　時間的制約無		

V6602

施 工 内 訳 表

施工　第0-0042号表　　頁0-0069

［名　称］3号マンホール設置工（底部工）　　1　　箇所　　当り

［規格１］　　［規格２］

名　称　・　規　格　な　ど	数　　量	単　位	単　　価	金　　額	備　　考
再生砕石 RC-40	0.40	m3			T4090
コンクリート 無筋･鉄筋構造物 人力打設	0.96	m3			SP2082　　施工　第0-0035号表
モルタル上塗工	2.15	m2			F1111
＊＊単位当り＊＊	1	箇所			

V3348

施 工 内 訳 表

［名　称］親子蓋　Ｔ－１４　腐食防止（除雪型）　　1　個　当り
［規格１］φ９００×６００　　［規格２］

名　称　・　規　格　な　ど	数　量	単　位	単　価	金　額	備　考
親子蓋　Ｔ－１４　腐食防止（除雪型） φ９００×６００	1	個			W0000
＊＊単位当り＊＊	1	個			

SP4028

施 工 内 訳 表

施工　第0-0044号表

［名　称］　舗装版切断　　1　m　当り

［規格１］　ｱｽﾌｧﾙﾄ舗装版　　［規格２］

機械構成比：　6.42%　労務構成比：　53.37%　材料構成比：　40.21%　市場単価構成比：　0.00%　標準単価：　547.25

代　表　機　労　材　規　格	構成比	単　価	代　表　機　労　材　規　格(東京地区)	単価(東京地区)	備　考
コンクリートカッタ	4.34%		コンクリートカッタ		M2002
その他(機械)			その他(機械)		EK009
特殊作業員	18.48%		特殊作業員 東京単価		R2005
土木一般世話役 一般施工	9.59%		土木一般世話役 東京単価		R2008
普通作業員	8.00%		普通作業員 東京単価		R2006
その他(労務)			その他(労務)		ER009
ダイヤモンドブレード 径56cm	37.36%		コンクリートカッタ　(ブレード) 東京単価 径２２インチ		T3663
ガソリン JIS2号レギュラ	1.93%		ガソリン 東京単価 レギュラー　スタンド		T3004
その他(材料)			その他(材料)		EZ009
積算単価			積算単価		EP001
A=1　ｱｽﾌｧﾙﾄ舗装版 E=1　全ての費用			B=1　15cm以下		

SP4027

施 工 内 訳 表

施工　第0-0045号表

［名　称］　舗装版破砕　　1　m2　当り

［規格１］　ｱｽﾌｧﾙﾄ舗装版　　［規格２］　障害等　無し

機械構成比：　10.10%　労務構成比：　81.87%　材料構成比：　8.03%　市場単価構成比：　0.00%　標準単価：　160.9

代　表　機　労　材　規　格	構成比	単　価	代　表　機　労　材　規　格(東京地区)	単価(東京地区)	備　考
バックホウ賃料	10.10%		バックホウ（クローラ型） 東京単価 山積０．４５ｍ３（平積０．３５ｍ３）		T7275
土木一般世話役 一般施工	29.50%		土木一般世話役 東京単価		R2008
特殊運転手	27.77%		運転手（特殊） 東京単価		R2002
普通作業員	24.60%		普通作業員 東京単価		R2006
軽油 （パトロール）	8.03%		軽油 東京単価 １．２号　パトロール給油		T3002
積算単価			積算単価		EP001
A=1　ｱｽﾌｧﾙﾄ舗装版 C=1　騒音振動対策　不要 F=1　積込作業　有り			B=1　障害等　無し D=4　15cm以下		

SP2081

施 工 内 訳 表

施工　第0-0046号表

［名　称］　殻運搬　　1　m3　当り

［規格１］　舗装版破砕　　［規格２］　機械積込(騒音対策不要、舗装版厚15cm以下)

機械構成比：　48.90%　労務構成比：　36.46%　材料構成比：　14.64%　市場単価構成比：　0.00%　標準単価：　2,560.1

代　表　機　労　材　規　格	構成比	単　価	代　表　機　労　材　規　格(東京地区)	単価(東京地区)	備　考
ダンプトラック	48.90%		ダンプトラック		M1450
一般運転手	36.46%		運転手（一般） 東京単価		R2015
軽油 (パトロール)	14.64%		軽油 東京単価 １．２号　パトロール給油		T3002
積算単価			積算単価		EP001
A=2　舗装版破砕 C=2　DID区間　有り			B=4　機械積込(騒音対策不要、舗装版厚15cm以下) D=13　6.0km以下		

S5099

施 工 内 訳 表

［名　称］舗装切断排水運搬費　　1　式　当り
［規格１］2tダンプトラック運搬　　［規格２］

名　称　・　規　格　な　ど	数　量	単　位	単　価	金　額	備　考
ダンプトラック運転 （機－22）		日			S1032
＊＊単位当り＊＊	1	式			
A=1　当初 C=150　舗装版切断延長 1（m） F=2　DID区間あり			B=0.03　ｱｽﾌｧﾙﾄ又はｺﾝｸﾘｰﾄの切断平均深さ　t（m） E=6.1　片道運搬距離 L（km） G=1　良好		

S4015

施 工 内 訳 表

［名　称］路盤工（人力施工）　　100　m2　当り
［規格１］路盤厚35cm　　［規格２］車道

名　称　・　規　格　な　ど	数　量	単　位	単　価	金　額	備　考
普通作業員		人			R2006
再生砕石 RC-40	44.45	m3			T4090
タンパ運転 （機－23）		日			S1235
諸雑費	1	式			#90
＊＊＊合計＊＊＊	100	m2			
＊＊単位当り＊＊	1	m2			
A=2　車道 C=5　再生砕石　RC-40			B=35　仕上り厚（cm）		

S4015

施 工 内 訳 表

［名　称］路盤工（人力施工）　　100　m2　当り
［規格１］路盤厚25cm　　［規格２］車道

名　称　・　規　格　な　ど	数　量	単　位	単　価	金　額	備　考
普通作業員		人			R2006
粒調砕石 M40	31.75	m3			T4051
タンパ運転 （機－23）		日			S1235
諸雑費	1	式			#90
＊＊＊合計＊＊＊	100	m2			
＊＊単位当り＊＊	1	m2			
A=2　車道 C=4　粒調砕石　M-40			B=25　仕上り厚（cm）		

SP4007

施 工 内 訳 表

施工　第0-0050号表

［名　称］　表層（車道・路肩部）　　1　m2　当り

［規格１］　1層当り平均仕上り厚50mm　　［規格２］　県道B交通

機械構成比：　0.51%　労務構成比：　42.49%　材料構成比：　57.00%　市場単価構成比：　0.00%　標準単価：　2,433.1

代　表　機　労　材　規　格	構成比	単　価	代　表　機　労　材　規　格(東京地区)	単価(東京地区)	備　考
振動ローラ（舗装用）	0.30%		振動ローラ（舗装用）		M3042
振動コンパクタ（前進型）	0.14%		振動コンパクタ（前進型）		M1071
その他(機械)			その他(機械)		EK009
特殊作業員	19.07%		特殊作業員 東京単価		R2005
普通作業員	13.28%		普通作業員 東京単価		R2006
土木一般世話役 一般施工	3.97%		土木一般世話役 東京単価		R2008
その他(労務)			その他(労務)		ER009
ｱｽﾌｧﾙﾄ合材 再生材入り 密粒度 AC 20FA	52.25%		アスファルト混合物 東京単価　密粒度ＡＳ混合物（２０） 平均仕上がり厚 50mm		T3926
アスファルト乳剤 PK-3	4.58%		アスファルト乳剤 東京単価 ＰＫ－３　プライムコート用		T3019
ガソリン JIS2号レギュラ	0.12%		ガソリン 東京単価 レギュラー　スタンド		T3004
軽油 (パトロール)	0.03%		軽油 東京単価 １．２号　パトロール給油		T3002

SP4007

施 工 内 訳 表

施工　第0-0050号表

［名　称］　表層（車道・路肩部）　　1　m2　当り

［規格１］　1層当り平均仕上り厚50mm　　［規格２］　県道B交通

機械構成比：　0.51%　労務構成比：　42.49%　材料構成比：　57.00%　市場単価構成比：　0.00%　標準単価：　2,433.1

代　表　機　労　材　規　格	構成比	単　価	代　表　機　労　材　規　格(東京地区)	単価(東京地区)	備　考
その他(材料)			その他(材料)		EZ009
積算単価			積算単価		EP001
A=1　1.4m未満(1層当り平均仕上り厚50mm以下) C=1　密粒度ｱｽﾌｧﾙﾄ混合物 E=5　密粒度 AC 20FA			B=50　1層当り平均仕上り厚（mm） D=2　ﾌﾟﾗｲﾑｺｰﾄ PK-3 G=1　全ての費用		

S4015

施 工 内 訳 表

［名　称］路盤工（人力施工）　　100　m2　当り
［規格１］路盤厚10cm　　［規格２］歩道

名称・規格など	数量	単位	単価	金額	備考
普通作業員		人			R2006
再生砕石 RC-40	12.70	m3			T4090
タンパ運転 （機－23）		日			S1235
諸雑費	1	式			#90
＊＊＊合計＊＊＊	100	m2			
＊＊単位当り＊＊	1	m2			
A=3　歩道 C=5　再生砕石　RC-40			B=10　仕上り厚（cm）		

SP4009

施 工 内 訳 表

施工　第0-0052号表

［名　称］　表層（県道歩道部）　　1　　m2　　当り

［規格１］　1層当り平均仕上り厚30mm　　［規格２］

機械構成比：　2.98%　　労務構成比：　21.77%　　材料構成比：　75.25%　　市場単価構成比：　0.00%　　標準単価：　1,312.9

代　表　機　労　材　規　格	構成比	単　　価	代　表　機　労　材　規　格(東京地区)	単価(東京地区)	備　考
アスファルトフィニッシャ	2.24%		アスファルトフィニッシャ		M1403
振動ローラ賃料	0.42%		振動ローラ（舗装用） 東京単価［搭乗・コンバインド式］ 質量３～４ｔ		T7284
その他(機械)			その他(機械)		EK009
普通作業員	8.18%		普通作業員 東京単価		R2006
特殊作業員	5.63%		特殊作業員 東京単価		R2005
特殊運転手	3.68%		運転手（特殊） 東京単価		R2002
土木一般世話役 一般施工	1.95%		土木一般世話役 東京単価		R2008
その他(労務)			その他(労務)		ER009
ｱｽﾌｧﾙﾄ合材 再生材入り 密粒度 AC 13	66.42%		再生アスファルト混合物 東京単価　再生密粒度ＡＳ混合物（１３） 平均仕上がり厚　40mm		T3921
アスファルト乳剤 PK-3	8.49%		アスファルト乳剤 東京単価 ＰＫ－３　プライムコート用		T3019
軽油 (パトロール)	0.31%		軽油 東京単価 １．２号　パトロール給油		T3002

SP4009

施 工 内 訳 表

施工　第0-0052号表

［名　称］　表層（県道歩道部）　　1　　m2　　当り

［規格１］　1層当り平均仕上り厚30mm　　［規格２］

機械構成比：　2.98%　　労務構成比：　21.77%　　材料構成比：　75.25%　　市場単価構成比：　0.00%　　標準単価：　1,312.9

代　表　機　労　材　規　格	構成比	単　　価	代　表　機　労　材　規　格(東京地区)	単価(東京地区)	備　考
その他(材料)			その他(材料)		EZ009
積算単価			積算単価		EP001
A=3　1.4m以上 C=1　密粒度 AC 13 F=1　全ての費用			B=30　1層当り平均仕上り厚（mm） D=2　ﾌﾟﾗｲﾑｺｰﾄ PK-3		

SP4009

施 工 内 訳 表

施工　第0-0053号表

［名　称］　表層（県道歩道部・カラー舗装）　1　m2　当り
［規格１］　1層当り平均仕上り厚30mm　［規格２］　カラー舗装
機械構成比：　2.76%　労務構成比：　20.18%　材料構成比：　77.06%　市場単価構成比：　0.00%　標準単価：　1,416

代　表　機　労　材　規　格	構成比	単　価	代　表　機　労　材　規　格(東京地区)	単価(東京地区)	備　考
アスファルトフィニッシャ	2.08%		アスファルトフィニッシャ		M1403
振動ローラ賃料	0.39%		振動ローラ（舗装用） 東京単価［搭乗・コンバインド式］ 質量３～４ｔ		T7284
その他(機械)			その他(機械)		EK009
普通作業員	7.58%		普通作業員 東京単価		R2006
特殊作業員	5.22%		特殊作業員 東京単価		R2005
特殊運転手	3.41%		運転手（特殊） 東京単価		R2002
土木一般世話役 一般施工	1.81%		土木一般世話役 東京単価		R2008
その他(労務)			その他(労務)		ER009
アスファルト合材	68.87%		アスファルト混合物 東京単価　細粒度ＡＳ混合物（１３） 平均仕上がり厚 40mm		T0031
アスファルト乳剤 PK-3	7.87%		アスファルト乳剤 東京単価 ＰＫ－３　プライムコート用		T3019
軽油 (パトロール)	0.29%		軽油 東京単価 １．２号　パトロール給油		T3002

SP4009

施 工 内 訳 表

施工　第0-0053号表

［名　称］　表層（県道歩道部・カラー舗装）　1　m2　当り

［規格１］　1層当り平均仕上り厚30mm　［規格２］　カラー舗装

機械構成比：　2.76%　労務構成比：　20.18%　材料構成比：　77.06%　市場単価構成比：　0.00%　標準単価：　1,416

代　表　機　労　材　規　格	構成比	単　価	代　表　機　労　材　規　格(東京地区)	単価(東京地区)	備　考
その他(材料)			その他(材料)		EZ009
積算単価			積算単価		EP001
A=3　1.4m以上 C=2　細粒度ｱｽﾌｧﾙﾄ混合物 F=1　全ての費用			B=30　1層当り平均仕上り厚（mm） D=2　ﾌﾟﾗｲﾑｺｰﾄ PK-3		

SP4020

施 工 内 訳 表

施工　第0-0054号表

［名　称］　歩車道境界ブロック撤去　　1　m　当り

［規格１］　再利用　　［規格２］

機械構成比：　4.91%　労務構成比：　93.48%　材料構成比：　1.61%　市場単価構成比：　0.00%　標準単価：　1,185.6

代　表　機　労　材　規　格	構成比	単　価	代　表　機　労　材　規　格(東京地区)	単価(東京地区)	備　考
バックホウ賃料	4.91%		小型バックホウ（クローラ型） 東京単価［超小旋回型］ 山積０．２２ｍ３（平積０．１６ｍ３）		T7277
普通作業員	29.67%		普通作業員 東京単価		R2006
ブロック工	18.19%		ブロック工 東京単価		R2013
土木一般世話役 一般施工	17.75%		土木一般世話役 東京単価		R2008
特殊運転手	16.73%		運転手（特殊） 東京単価		R2002
その他(労務)			その他(労務)		ER009
軽油 (パトロール)	1.61%		軽油 東京単価 １．２号　パトロール給油		T3002
積算単価			積算単価		EP001
A=2　再利用					

SP4018

施 工 内 訳 表

施工　第0-0055号表

［名　称］　歩車道境界ブロック再利用設置　　1　m　当り

［規格１］　各種(600mm以下､50kg以上100kg未満)　　［規格２］　再生砕石　RC-40

機械構成比：　4.78%　労務構成比：　91.97%　材料構成比：　3.25%　市場単価構成比：　0.00%　標準単価：　3,216.8

代　表　機　労　材　規　格	構成比	単　価	代　表　機　労　材　規　格(東京地区)	単価(東京地区)	備　考
小型バックホウ賃料：クローラ型 後方超小旋回型・ｸﾚｰﾝ機能付 山積0.09m3(平	4.22%		小型バックホウ（クローラ型） 東京単価［後方超小旋回型・クレーン機能付 山積0.09ｍ3(平積0.07m3) 吊能力0.9t		T7246
バックホウ賃料	0.56%		バックホウ（クローラ型） 東京単価 山積０．８ｍ３（平積０．６ｍ３）		T7279
特殊作業員	35.67%		特殊作業員 東京単価		R2005
普通作業員	33.96%		普通作業員 東京単価		R2006
土木一般世話役 一般施工	18.67%		土木一般世話役 東京単価		R2008
特殊運転手	1.07%		運転手（特殊） 東京単価		R2002
その他(労務)			その他(労務)		ER009
再生砕石 RC-40	1.81%		再生クラッシャラン 東京単価 ＲＣ－４０		T4090
軽油 (パトロール)	1.44%		軽油 東京単価 １．２号　パトロール給油		T3002
積算単価			積算単価		EP001
A=2　再利用設置 D=1　再生砕石　RC-40			B=5　各種(600mm以下､50kg以上100kg未満) E=3　均し基礎ｺﾝｸﾘｰﾄ　不要		

SS002

施 工 内 訳 表

［名　称］区画線工（溶融式・手動）　　1000　m　当り
［規格１］実線　15cm　　［規格２］

名称・規格など	数量	単位	単価	金額	備考
区画線設置[溶融式][供用区間] 実線15cm 時間制約無　昼間	1,000.00	m			TL401
路面標示用塗料 白色 溶融型 JIS K5665 3種1号	570.00	kg			T3704
ガラスビーズ JISR 3301 1号	25.00	kg			T3691
プライマー 接着用	25.00	kg			T3692
軽油 （パトロール）		L			T3002
諸雑費		%			#01
＊＊＊合計＊＊＊	1,000	m			
＊＊単位当り＊＊	1	m			
A=1　全ての費用 C=1　15cm E=1　標準（昼間）			B=1　実線 D=1　時間的制約無し G=1　白色		
H=2　ペイント厚1.5mm J=1　供用区間			I=1　排水性舗装以外		

SS002

施 工 内 訳 表

［名　称］区画線工（溶融式・手動）　　1000　m　当り
［規格１］実線　45cm　　［規格２］

名称・規格など	数量	単位	単価	金額	備考
区画線設置[溶融式][供用区間] 実線45cm 時間制約無　昼間	1,000.00	m			TL410
路面標示用塗料 白色 溶融型 JIS K5665 3種1号	1,700.00	kg			T3704
ガラスビーズ JISR 3301 1号	75.00	kg			T3691
プライマー 接着用	75.00	kg			T3692
軽油 （パトロール）		L			T3002
諸雑費		%			#01
＊＊＊合計＊＊＊	1,000	m			
＊＊単位当り＊＊	1	m			
A=1　全ての費用 C=4　45cm E=1　標準（昼間）			B=1　実線 D=1　時間的制約無し G=1　白色		
H=2　ペイント厚1.5mm J=1　供用区間			I=1　排水性舗装以外		

V0008

施 工 内 訳 表

［名　称］視覚障がい者誘導表示　　100　m　当り
［規格１］型枠式　　［規格２］

名　称　・　規　格　な　ど	数　量	単　位	単　価	金　額	備　考
下塗り材 水性点字用塗料　黄色	15.8	リットル			W0000 見積
成形点字材 成形点字用GW　黄色	130	kg			W0000 見積
型枠材 □300	333	枚			W0000 見積
専用マーカー運転費		時間			W0000
材料機械運搬車運転費 ２ｔトラック		時間			W0000 見積
人員運送車運転費 ２ｔトラック		時間			W0000 見積
土木一般世話役 一般施工		人			R2008
特殊作業員		人			R2005
普通作業員		人			R2006
諸雑費		%			#01
＊＊＊合計＊＊＊	100	m			
＊＊単位当り＊＊	1	m			

SP2010

施 工 内 訳 表

施工　第0-0059号表

［名　称］　床掘り　　1　m3　当り

［規格１］　土砂　　［規格２］　施工方法　標準

機械構成比：　44.92%　労務構成比：　37.40%　材料構成比：　17.68%　市場単価構成比：　0.00%　標準単価：　277.37

代　表　機　労　材　規　格	構成比	単　価	代　表　機　労　材　規　格(東京地区)	単価(東京地区)	備　考
バックホウ	44.92%		バックホウ		MHH111
特殊運転手	37.40%		運転手（特殊） 東京単価		R2002
軽油 （パトロール）	17.68%		軽油 東京単価 １．２号　パトロール給油		T3002
積算単価			積算単価		EP001
A=1　土砂 C=1　土留方式　無し			B=1　標準 D=1　障害　無し		

SP2014

施 工 内 訳 表

施工　第0-0060号表

［名　称］　埋戻し　　1　　m3　　当り

［規格１］　施工方法　最大埋戻幅1m未満　　［規格２］

機械構成比：　6.83%　　労務構成比：　90.09%　　材料構成比：　3.08%　　市場単価構成比：　0.00%　　標準単価：　2,585.5

代　表　機　労　材　規　格	構成比	単　　価	代　表　機　労　材　規　格(東京地区)	単価(東京地区)	備　考
バックホウ	6.08%		バックホウ		MH108
タンパ賃料	0.75%		タンパ及びランマ 東京単価 質量６０～８０ｋｇ		T7285
普通作業員	54.72%		普通作業員 東京単価		R2006
特殊作業員	26.91%		特殊作業員 東京単価		R2005
特殊運転手	8.46%		運転手（特殊） 東京単価		R2002
軽油 （パトロール）	2.34%		軽油 東京単価 １．２号　パトロール給油		T3002
ガソリン JIS2号レギュラ	0.74%		ガソリン 東京単価 レギュラー　スタンド		T3004
積算単価			積算単価		EP001
A=4　　最大埋戻幅1m未満					

SP2056

施 工 内 訳 表

施工　第0-0061号表

［名　称］　ボックスカルバート　　1　m　当り

［規格１］　製品長　2.0m/個　　［規格２］　0＜B≦1.25　0＜H≦1.25

機械構成比：　4.35%　労務構成比：　22.60%　材料構成比：　73.05%　市場単価構成比：　0.00%　標準単価：　51,644

代　表　機　労　材　規　格	構成比	単　価	代　表　機　労　材　規　格(東京地区)	単価(東京地区)	備　考
ラフテレーンクレーン賃料	2.43%		ラフテレーンクレーン 東京単価［油圧伸縮ジブ型］ ２５ｔ吊		T7086
その他(機械)			その他(機械)		EK009
普通作業員	6.64%		普通作業員 東京単価		R2006
土木一般世話役 一般施工	3.74%		土木一般世話役 東京単価		R2008
特殊作業員	2.24%		特殊作業員 東京単価		R2005
その他(労務)			その他(労務)		ER009
ボックスカルバート(T－25) 600×600×2000	73.05%		ボックスカルバート　RC 東京単価　B600×H600×L2000 T-25　土被り0.2～3.0m		T6451
積算単価			積算単価		EP001
A=1　据付 C=1　0＜B≦1.25　0＜H≦1.25 E=2　PC鋼材による縦締め　有り			B=3　2.0m/個 D=1　基礎砕石＋均しｺﾝｸﾘｰﾄ F=1　ラフテレーンクレーン賃料補正係数		
G=1　600×600×2000					

SP2082

施 工 内 訳 表

施工　第0-0062号表

［名　称］　コンクリート　　1　m3　当り

［規格１］　無筋･鉄筋構造物　　［規格２］　ﾊﾞｯｸﾎｳ(ｸﾚｰﾝ機能付)打設

機械構成比：　4.78%　労務構成比：　37.76%　材料構成比：　57.46%　市場単価構成比：　0.00%　標準単価：　26,831

代　表　機　労　材　規　格	構成比	単　価	代　表　機　労　材　規　格(東京地区)	単価(東京地区)	備　考
バックホウ賃料	4.51%		バックホウ（クローラ型） 東京単価［クレーン機能付］ 山積0.8m3（平積0.6m3）　吊能力2.9t		T7276
その他(機械)			その他(機械)		EK009
特殊作業員	11.24%		特殊作業員 東京単価		R2005
普通作業員	10.61%		普通作業員 東京単価		R2006
特殊運転手	6.88%		運転手（特殊） 東京単価		R2002
土木一般世話役 一般施工	6.76%		土木一般世話役 東京単価		R2008
その他(労務)			その他(労務)		ER009
生コンクリート 高炉18－ 8－25　W/C≦65%	55.46%		生コンクリート 東京単価 高炉　18-12-25(20) W/C 55%		T4026
軽油 (パトロール)	1.89%		軽油 東京単価 １．２号　パトロール給油		T3002
その他(材料)			その他(材料)		EZ009
積算単価			積算単価		EP001

SP2082

施 工 内 訳 表

施工　第0-0062号表

［名　称］　コンクリート　　1　　m3　　当り

［規格１］　無筋･鉄筋構造物　　［規格２］　ﾊﾞｯｸﾎｳ(ｸﾚｰﾝ機能付)打設

機械構成比：　4.78%　　労務構成比：　37.76%　　材料構成比：　57.46%　　市場単価構成比：　0.00%　　標準単価：　26,831

代　表　機　労　材　規　格	構成比	単　　価	代　表　機　労　材　規　格(東京地区)	単価(東京地区)	備　考
A=1　無筋･鉄筋構造物 C=1　高炉18－ 8－25　W/C≦65% L=1　生コン小型車割増なし			B=3　ﾊﾞｯｸﾎｳ(ｸﾚｰﾝ機能付)打設 E=2　一般養生		

SP2084

施 工 内 訳 表

施工　第0-0063号表

［名　称］　型枠　　1　　m2　　当り

［規格１］　一般型枠　　［規格２］　鉄筋･無筋構造物

機械構成比：　0.00%　　労務構成比：　100.00%　　材料構成比：　0.00%　　市場単価構成比：　0.00%　　標準単価：　8,254.4

代　表　機　労　材　規　格	構成比	単　　価	代　表　機　労　材　規　格(東京地区)	単価(東京地区)	備　考
型枠工	47.76%		型わく工 東京単価		R2030
普通作業員	24.47%		普通作業員 東京単価		R2006
土木一般世話役 一般施工	9.08%		土木一般世話役 東京単価		R2008
その他(労務)			その他(労務)		ER009
積算単価			積算単価		EP001
A=1　　一般型枠			B=1　　鉄筋･無筋構造物		

SS162

施 工 内 訳 表

［名　称］排水構造物工（蓋版）　　1　枚　当り
［規格１］土木工事標準単価方式　　［規格２］据付（材料費含み）

名　称　・　規　格　な　ど	数　量	単　位	単　価	金　額	備　考
蓋版　Co・鋼製 時間制約無 40を超え170kg/枚以下 昼間	1.00	枚			TL564
桝蓋	1.00	枚			TD229
＊＊単位当り＊＊	1	枚			
A=1　据付（材料費含み） C=8　桝蓋 E=2　40を超え170kg／枚以下			B=2　グレーチング（受枠＋本体） D=5　Ｔ－25ｔ G=1　時間的制約無し		
H=1　標準（昼間）			J=1　通常部		

S6941

施 工 内 訳 表

［名　称］ライナープレート掘削土留工（機械掘削）　　1　m　当り
［規格１］円形　2000～3900mm　　［規格２］最大掘削　4.0mまで

名称・規格など	数量	単位	単価	金額	備考
土木一般世話役 一般施工		人			R2008
トンネル特殊工		人			R2022
普通作業員		人			R2006
バックホウ運転 1次基準排対 （機－18）		日			S1329
トラック（クレーン装置付）運転 （機－18）		日			S1003
諸雑費	1	式			#90
＊＊単位当り＊＊	1	m			
A=2　円形　2000～3900mm C=2　礫質土			B=1　4.0mまで		

S6941

施 工 内 訳 表

［名　称］ライナープレート掘削土留工（機械掘削）　　1　m　当り
［規格１］円形　2000～3900mm　　［規格２］最大掘削　4.0mを超え 8.0mまで

名称・規格など	数量	単位	単価	金額	備考
土木一般世話役 一般施工		人			R2008
トンネル特殊工		人			R2022
普通作業員		人			R2006
クラムシェル運転 （機－18）		日			S7507　施工　第0-0067号表
トラック（クレーン装置付）運転 （機－18）		日			S1003
諸雑費	1	式			#90
＊＊単位当り＊＊	1	m			
A=2　円形　2000～3900mm C=2　礫質土			B=2　4.0mを超え 8.0mまで		

S7507

施 工 内 訳 表

［名　称］クラムシェル運転　　1　日　当り
［規格１］　　［規格２］（機－18）

名　称　・　規　格　な　ど	数　量	単　位	単　価	金　額	備　考
特殊運転手		人			R2002
軽油 （パトロール）		L			T3002
油圧クラムシェル		供用日			M1026
諸雑費	1	式			#90
＊＊単位当り＊＊	1	日			
B=70　燃料消費量 D=1　岩石補正なし F=2　普通型			C=0.89　機械損料数量 E=1　冬期割増の適用なし		

V7269

施 工 内 訳 表

施工　第0-0068号表　　頁0-0099

［名　称］グラウト工　　1　m3　当り

［規格１］　　［規格２］

名　称　・　規　格　な　ど	数　量	単　位	単　価	金　額	備　考
グラウト工 深礎工	1	m3			S7269　施工　第0-0069号表
モルタル材料 配合比　1：3	1	m3			S7820　施工　第0-0070号表
＊＊単位当り＊＊	1	m3			

S7269

施 工 内 訳 表

施工　第0-0069号表　　頁0-0100

［名　称］グラウト工　　10　m3　当り
［規格１］深礎工　　［規格２］

名　称　・　規　格　な　ど	数　量	単　位	単　価	金　額	備　考
土木一般世話役 一般施工		人			R2008
特殊作業員		人			R2005
普通作業員		人			R2006
諸雑費		%			#09 ｸﾞﾗｳﾄﾎﾟﾝﾌﾟ、ｸﾞﾗｳﾄﾎｰｽ、電力経費等
＊＊＊合計＊＊＊	10	m3			
＊＊単位当り＊＊	1	m3			

S7820

施 工 内 訳 表

［名　称］モルタル材料　　1　m3　当り
［規格１］配合比　1：3　　［規格２］

名　称　・　規　格　な　ど	数　量	単　位	単　価	金　額	備　考
セメント(普通ポルトランド) 袋物 JISR-5210	0.53	t			T3265
砂 (細目･荒目)	1.05	m3			T4041
＊＊単位当り＊＊	1	m3			
A=3　配合比　1：3			B=1　普通		

S6942

施 工 内 訳 表

［名　称］ライナープレート撤去工　　1　m　当り
［規格１］円形　1500～3000mm　　［規格２］

名　称　・　規　格　な　ど	数　量	単　位	単　価	金　額	備　考
土木一般世話役 一般施工		人			R2008
特殊作業員		人			R2005
普通作業員		人			R2006
トラック（クレーン装置付）運転 （機－18）		日			S1003
諸雑費	1	式			#90
＊＊単位当り＊＊	1	m			
A=2　円形　1500～3000mm					

SP2002

施 工 内 訳 表

施工　第0-0072号表

［名　称］　土砂等運搬　　1　　m3　　当り

［規格１］　標準　　［規格２］　土砂(岩塊･玉石混り土含む)

機械構成比：　48.90%　　労務構成比：　36.46%　　材料構成比：　14.64%　　市場単価構成比：　0.00%　　標準単価：　1,243.8

代　表　機　労　材　規　格	構成比	単　　価	代　表　機　労　材　規　格(東京地区)	単価(東京地区)	備　考
ダンプトラック	48.90%		ダンプトラック		M1450
一般運転手	36.46%		運転手（一般） 東京単価		R2015
軽油 (パトロール)	14.64%		軽油 東京単価 １．２号　パトロール給油		T3002
積算単価			積算単価		EP001
A=1　標準 C=1　土砂(岩塊･玉石混り土含む) E=13　5.5km以下			B=3　ﾊﾞｯｸﾎｳ山積0.45m3(平積0.35m3) D=2　DID区間　有り		

S6835

施 工 内 訳 表

［名　称］二重管ストレーナ工法　　1　本　当り
［規格１］溶液型　複相方式（瞬結＋中結）　［規格２］2セット

名　称　・　規　格　な　ど	数　量	単　位	単　価	金　額	備　考
土木一般世話役 一般施工		人			R2008
特殊作業員		人			R2005
普通作業員		人			R2006
土質安定注入薬剤 溶液型無機瞬結タイプ		L			T3050
土質安定注入薬剤 溶液型　無機　中結タイプ		L			T3206
削孔損耗材料費	1.00	式			TD531 二重管ﾎﾞｰﾘﾝｸﾞﾛｯﾄﾞ、 ﾒﾀﾙｸﾗｳﾝ、ｸﾞﾗｳﾄﾓﾆﾀ等
注入損耗材料費	1.00	式			TD532 ｸﾞﾗｳﾄﾓﾆﾀ、注入ﾎｰｽ類、ｻｸｼｮﾝﾎｰｽ等
ボーリングマシン		日			M2202
薬液注入ポンプ		日			M2901
諸雑費		%			#09 グラウト流量・圧力測定装置，電力経費等
＊＊単位当り＊＊	1	本			
A=3　溶液型　複相方式（瞬結＋中結） C=0　砂質土の削孔長（m） E=1.5　土被り長（m）			B=6.65　レキ質土の削孔長（m） D=0　粘性土の削孔長（m） F=139　1本当り注入量（L）		

S6835

施 工 内 訳 表

［名　称］二重管ストレーナ工法　　1　本　当り

［規格１］溶液型　複相方式（瞬結＋中結）　　［規格２］2セット

名　称　・　規　格　な　ど	数　量	単　位	単　価	金　額	備　考
G=1　瞬結・緩結比（1：ｎ）　複相のみ入力			H=1　流量計無し		

S6836

施 工 内 訳 表

［名　称］注入設備据付・解体　　1　　現場　　当り
［規格１］二重管ストレーナ工法　　［規格２］2セット

名　称　・　規　格　な　ど	数　　量	単　位	単　　価	金　　額	備　　考
土木一般世話役 一般施工		人			R2008
特殊作業員		人			R2005
普通作業員		人			R2006
トラック（クレーン装置付）運転 （機－1）		時間			S1002
諸雑費	1	式			#90
＊＊単位当り＊＊	1	現場			

S7192

施 工 内 訳 表

［名　称］交通誘導警備員　　1　式　当り
［規格１］　　［規格２］

名　称　・　規　格　な　ど	数　量	単　位	単　価	金　額	備　考
交通誘導警備員Ｂ		人			R2053
＊＊単位当り＊＊	1	式			
A=0　交通誘導警備員Ａ　配置人員（人） C=15　必要日数（日）			B=1　交通誘導警備員Ｂ　配置人員（人）		

S3107

施 工 内 訳 表

［名　称］仮設材等運搬費（往復）　　1　　t　　当り
［規格１］製品長12m以内　　［規格２］

名　称　・　規　格　な　ど	数　　量	単　位	単　　価	金　　額	備　　考
運賃	1.00				T7000
＊＊単位当り＊＊	1	t			
A=2　往復 C=1　片道運搬距離（km）			B=1　製品長12m以内 D=1　割増無し		

S3108

施 工 内 訳 表

［名　称］仮設材等の積込み、取卸し費　　1　　t　　当り
［規格１］往復分　　［規格２］

名　称　・　規　格　な　ど	数　　量	単　位	単　　価	金　　額	備　　考
積込み、取卸し費（仮設材等） 片道分（基地→現場）	1.00	t			K0121
積込み、取卸し費（仮設材等） 片道分（現場→基地）	1.00	t			K0122
＊＊単位当り＊＊	1	t			
A=3　　往復分					

機 労 材 集 計 表

項番	単価コード	集計区分	単価値	数量累計	単価名称	集計区分名称
1	K0121	199		23	積込み、取卸し費（仮設材等）	その他機械損料
2	K0122	199		23	積込み、取卸し費（仮設材等）	その他機械損料
3	K2541	198			タイヤ損耗費及び修理費	消耗品費
4	M1021	191			ダンプトラック	運搬機械等損料
5	M1026	190			油圧クラムシェル	掘削積込機損料
6	M1232	193			ランマ	路盤舗装等損料
7	M1321	191			トラック	運搬機械等損料
8	M1321	191			トラック	運搬機械等損料
9	M2202	192			ボーリングマシン	基礎等機械損料
10	M2901	192			薬液注入ポンプ	基礎等機械損料
11	MH108	190			バックホウ	掘削積込機損料
12	MH108	190			バックホウ	掘削積込機損料
13	MHH107	190			バックホウ	掘削積込機損料
14	R2002	18			特殊運転手	特殊運転手
15	R2005	11			特殊作業員	特殊作業員
16	R2006	12			普通作業員	普通作業員
17	R2008	25			土木一般世話役	一般土木世話役
18	R2015	19			一般運転手	一般運転手
19	R2022	22			トンネル特殊工	トンネル工
20	R2053	37			交通誘導警備員Ｂ	その他労務
21	T3002	66			軽油	軽油
22	T3004	65			ガソリン	ガソリン
23	T3050	86			土質安定注入薬剤	セメント混和剤
24	T3206	86			土質安定注入薬剤	セメント混和剤
25	T3265	85		2.014	セメント(普通ポルトランド)	セメント（袋物）
26	T3691	61		0.85	ガラスビーズ	区画線材料
27	T3692	61		0.85	プライマー	区画線材料
28	T4041	50		21.99	砂	砂
29	T4051	53		16.8275	粒調砕石	粒度調整砕石
30	T4090	52		139.1625	再生砕石	クラッシャラン
31	T7000	1		23	運賃	測量用材料
32	T7041	44			トラッククレーン賃料	建設機械賃料
33	T7295	190			バックホウ賃料	掘削積込機損料
34	T9130	167		34.34	硬質塩ビ管	塩ビ管、ポリ管
35	T9351	186		2	1号　マンホール底版	マンホール
36	T9352	186		2	2号　マンホール底版	マンホール

機 労 材 集 計 表

項番	単価コード	集計区分	単価値	数量累計	単価名称	集計区分名称
37	T9353	186		1	3号　マンホール底版	マンホール
38	T9357	186		2	1号　マンホールく体ブロック	マンホール
39	T9359	186		2	2号　マンホールく体ブロック	マンホール
40	T9369	186		1	3号　マンホールく体ブロック	マンホール
41	T9372	186		1	1号　マンホール直壁	マンホール
42	T9377	186		2	2号　マンホール直壁	マンホール
43	T9388	186		1	3号　マンホール直壁	マンホール
44	T9399	186		1	1号　マンホール斜壁	マンホール
45	T9400	186		1	1号　マンホール斜壁	マンホール
46	T9403	186		2	2号　マンホール斜壁	マンホール
47	T9404	186		1	3号　マンホール斜壁	マンホール
48	T9405	186		1	組立式マンホール調整リング	マンホール
49	T9406	186		1	組立式マンホール調整リング	マンホール
50	T9407	186		3	組立式マンホール調整リング	マンホール
51	T9411	186		5	組立式マンホール調整金具	マンホール
52	TAC01	189		0.2	As舗装切断排水	投棄料
53	TAK08	189		9	アスファルト廃材処理費	投棄料
54	TCY08	189		5	コンクリート廃材処理費	投棄料
55	TD229	148		1	桝蓋	桝蓋
56	TD420	167		1	硬質塩化ビニル管	塩ビ管、ポリ管
57	TD531	198		10	削孔損耗材料費	消耗品費
58	TD532	198		10	注入損耗材料費	消耗品費
59	TEB02	189		0.1	プラスチック廃材（塩ビ系）	投棄料
60	TG005	510		2	2号　マンホール削孔費	上下水道用材
61	TG006	510		2	2号　マンホール削孔費	上下水道用材
62	TG201	510		1	1号　マンホール削孔費	上下水道用材
63	TG202	510		1	1号　マンホール削孔費	上下水道用材
64	TG206	510		1	1号　マンホール削孔費	上下水道用材
65	TG302	510		1	2号　マンホール削孔費	上下水道用材
66	TH274	999		2	組立マンホール設置工　1号	その他
67	TH277	999		2	組立マンホール設置工　2号	その他
68	TH281	999		1	組立マンホール設置工　3号	その他
69	TH871	200		3	リブ付硬質塩化ビニル管設置工	
70	TH876	200		15	砂基礎設置	
71	TH878	200		17	砕石基礎設置	
72	TL401	200		10	区画線設置[溶融式][供用区間]	

機 労 材 集 計 表

項番	単価コード	集計区分	単価値	数量累計	単価名称	集計区分名称
73	TL410	200		8	区画線設置[溶融式][供用区間]	
74	TL564	200		1	蓋版　Co・鋼製	
75	TL788	200		5	構造物とりこわし工（鉄筋構造物）	
76	TST04	189		199	公共用残土仮置場（搬入）	投棄料
77	WXXXX	966				
78	WXXXX	968				

工 事 数 量 総 括 表

【地域下水道】

工事区分(レベル1) 工種(レベル2) 種別(レベル3) 細別(レベル4)	規格	単位	設計数量		数量計算書		増減	摘要
			今回	変更	今回	変更		
雨水処理工								
排水構造物工								
作業土工								
床堀	土砂	m3	340		335.3			
埋戻し	1m未満	m3	140		135.2			
残土処理工								
残土処理	土砂	m3	190		185.1			
残土運搬	土砂	m3	230		231.4			
構造物撤去工								
舗装版撤去工								
舗装版切断工	アスファルト	m	347		346.6			
	コンクリート	m	183		182.6			
舗装版破砕	アスファルト	m2	437		436.6			
構造物取壊し工								
無筋構造物	機械	m3	36		36.27			
有筋構造物	機械	m3	18		17.7			
運搬処理工								
殻運搬処理	アスファルト	m3	18		18.18			
	無筋・有筋構造物	m3	54		54.0			
廃材処理費	アスファルト	m3	18		18.18			
	無筋構造物	m3	36		36.3			
	有筋構造物	m3	18		17.7			
排水構造物工								
側溝工								
自由勾配側溝	B300xH 400	m	21		20.8			
	B300xH 500	m	43		42.5			
	B300xH 600	m	68		68.0			
	B300xH 700	m	143		143.4			
	B300xH 800	m	11		11.0			
間詰コンクリート		m3	57		57.2			
削孔工								
コンクリート削孔	φ60mm以上φ64mm未満	孔	3		3.0			
	φ64mm以上φ77mm未満	孔	3		3.0			
	φ77mm以上φ90mm未満	孔	13		13.0			
	φ100mm以上φ110mm未満	孔	8		8.0			
	φ160mm以上φ180mm未満	孔	24		24.0			
側溝蓋	コンクリート蓋、B=300用、L=500	枚	179		179.0			車道用
	グレーチング蓋、B=300用、L=500	枚	45		45.0			車道用、細目
	コンクリート蓋、B=300用、L=500	枚	49		49.0			再利用撤去
	グレーチング蓋、B=300用、L=500	枚	12		12.0			再利用撤去
	コンクリート蓋、B=300用、L=500	枚	49		49.0			再利用設置
	グレーチング蓋、B=300用、L=500	枚	12		12.0			再利用設置

工 事 数 量 総 括 表

【地域下水道】

工事区分(レベル1) 工種(レベル2) 種別(レベル3) 細別(レベル4)	規格	単位	設計数量		数量計算書		増減	摘要
			今回	変更	今回	変更		
暗渠工								
基面整正工		m2	13		13.0			8.1+4.9
基礎砕石工		m2	13		13.0			8.1+4.9
台付管設置工	φ300	m2	30		29.5			18.37+11.16
集水桝工								
プレキャスト集水桝据付	□500×H600	箇所	1		1.0			
	□500×H700	箇所	2		2.0			
	□500×H800	箇所	1		1.0			
蓋設置工	□500用　細目	枚	4		4.0			
付帯工								
舗装復旧工(歩道)								
不陸整正	補足材なし	m2	118		118.0			
路盤工		m2	144		144.4			
表層工	カラー舗装	m2	262		262.4			
舗装復旧工(県道)								
下層路盤工		m2	41		41.3			
上層路盤工		m2	41		41.3			
表層工		m2	41		41.3			
舗装復旧工(市道)								
不陸整正	補足材なし	m2	4		4.0			
下層路盤工		m2	8		8.5			
上層路盤工		m2	8		8.5			
表層工		m2	12		12.4			
区画線工								
区画線	w=15cm	m	6		6.0			
	w=45cm	m	8		8.0			
視覚障がい者誘導表示		m	183		182.6			
付帯道路施設工								
道路付属物撤去工								
歩車道境界ブロック撤去	再利用撤去	m	16		16.0			
道路付属物設置工								
歩車道境界ブロック設置	再利用設置	m	16		16.0			
管きょ工								
管布設工								
硬質塩化ビニル管布設	φ150	m	4		3.5			
	φ250	m	2		2.2			
継手類								
マンホール用可とう継手	φ250	個	1		1.0			
ヤリトリ継手	φ150	個	1		1.0			
削孔工								
コンクリート削孔	128mm以上160未満	孔	1		1.0			
マンホール削孔接続								
1号マンホール削孔	VU　φ250	孔	1		1.0			
埋設標識テープ								

工 事 数 量 総 括 表

【地域下水道】

工事区分(レベル1) 工種(レベル2) 種別(レベル3) 細別(レベル4)	規格	単位	設計数量		数量計算書		増減	摘要
			今回	変更	今回	変更		
埋設テープ		m	6		5.2			
管基礎工								
砂基礎		m2	3		3.2			
マンホール工								
底部工		箇所	1		1.0			

土量計算書（地域下水道）

	掘削	床掘	埋戻	路床盛土（流用土部）		路床盛土（安定処理部）		表土
				2.5m未満	2.5m以上 4.0m未満	2.5m未満	2.5m以上 4.0m未満	
数量		335.31	135.2					
小計	0	335.31	135.2	0	0	0	0	0
合計	335.31		135.2					0
	地山		締固め後					地山

	地山	変化率 →	締固め後	変化率 →	地山	変化率 →	ほぐし
掘削土量	335.31	0.9	301.8	1.11	335	1.25	418.8
発生土埋戻土量			135.2	1.11	150.1	1.25	187.6
路床盛土量（流用土）			0.0	1.11	0	1.25	0
路床盛土量（安定処理）			0.0	1.11	0	1.25	0
残土処分			166.6	1.11	184.9	1.25	231.1
表土土量					0	1.25	0.0

【地域下水道】

土　工　集　計　表

区　間	本線土工							残土処理工（発生土）
	床　掘（取壊含む）	床　掘（取壊含まず）	埋　戻	掘　削	路床（流用土）	路床（安定処理）	表土剥取	
県道左側		200.5	88.2					
県道右側		124.6	44.2				0.0	
地域下水道管		10.2	2.8					
計	0.0	335.3	135.2	0.0	0.0	0.0	0.0	

控除分	無筋構造物（石積含む）	鉄筋構造物	既製品	As舗装	Co舗装	計		
県道左側						0.0		

本線作業土工計算書　【県道沓掛魚津線線】 左側（富山側）　床　掘

測　点	距　離	修正距離	断面積	平　均	体　積	摘　要
U8 - L5	----		1.1	----	----	VS H700
No 8	12.56		1.1	1.10	13.8	〃
No 8 + 17.44	17.44		1.1	1.10	19.2	〃
同　所	----		1.0	----	----	VS H600
No 9	2.63		1.0	1.00	2.6	〃
No 9 + 15.37	15.37		1.0	1.00	15.4	〃
No 10	5.13		1.0	1.00	5.1	〃
U8 - L6	6.87		1.0	1.00	6.9	〃
	----		0.7	----	----	集水桝
U1 - L1	0.72		0.7	0.70	0.5	〃
同　所	----		1.3	----	----	台付管
U1 - L2	11.16		1.3	1.30	14.5	〃
同　所	----		0.7	----	----	集水桝
U1 - L3	0.72		0.7	0.70	0.5	〃
同　所	----		1.1	----	----	VS H700
No 11	5.00		1.1	1.10	5.5	〃
No 12	16.47		1.1	1.10	18.1	〃
U1 - L4	11.03		1.1	1.10	12.1	〃
No 13	9.36		1.1	1.10	10.3	〃
U1 - L5	12.02		1.1	1.10	13.2	〃
No 14	8.22		1.1	1.10	9.0	〃
No 15	20.46		1.1	1.10	22.5	〃
No 15 + 1.55	1.55		1.1	1.10	1.7	〃
同　所			1.2	----	----	VS H800
U1 - L6	10.37		1.2	1.20	12.4	〃
U1 - L6+0.6	0.60		1.2	1.20	0.7	〃
同　所	----		1.1	----	----	VS H700
No 16	7.25		1.1	1.10	8.0	〃
U1 - L7	0.51		1.1	1.10	0.6	〃
U1 - L8	7.20		1.1	1.10	7.9	〃
	----			----	----	
	----			----	----	
	----			----	----	
	----			----	----	
	----			----	----	
	----			----	----	
	----			----	----	
	----			----	----	
	----			----	----	
	----			----	----	
	----			----	----	
	----			----	----	
	----			----	----	
	----			----	----	
	----			----	----	
	----			----	----	
	----			----	----	
計	182.64				体　積 200.5	

本線作業土工計算書　【県道沓掛魚津線線】 左側（富山側）　埋　戻

測　点	距　離	修正距離	断面積	平　均	体　積	摘　要
U8 - L5	----		0.5	----	----	VS H700
No 8	12.56		0.5	0.50	6.3	〃
No 8 + 17.44	17.44		0.5	0.50	8.7	〃
同　所	----		0.4	----	----	VS H600
No 9	2.63		0.4	0.40	1.1	〃
No 9 + 15.37	15.37		0.4	0.40	6.1	〃
No 10	5.13		0.4	0.40	2.1	〃
U8 - L6	6.87		0.4	0.40	2.7	〃
同　所	----		0.4	----	----	集水桝
U1 - L1	0.72		0.4	0.40	0.3	〃
同　所	----		0.4	----	----	台付管
U1 - L2	11.16		0.4	0.40	4.5	〃
同　所	----		0.4	----	----	集水桝
U1 - L3	0.72		0.4	0.40	0.3	〃
同　所	----		0.5	----	----	VS H700
No 11	5.00		0.5	0.50	2.5	〃
No 12	16.47		0.5	0.50	8.2	〃
U1 - L4	11.03		0.5	0.50	5.5	〃
No 13	9.36		0.5	0.50	4.7	〃
U1 - L5	12.02		0.5	0.50	6.0	〃
No 14	8.22		0.5	0.50	4.1	〃
No 15	20.46		0.5	0.50	10.2	〃
No 15 + 1.55	1.55		0.5	0.50	0.8	〃
同　所	----		0.6	----	----	VS H800
U1 - L6	10.37		0.6	0.60	6.2	〃
U1 - L6+0.6	0.60		0.6	0.60	0.4	〃
同　所	----		0.5	----	----	VS H700
No 16	7.25		0.5	0.50	3.6	〃
U1 - L7	0.51		0.5	0.50	0.3	〃
U1 - L8	7.20		0.5	0.50	3.6	〃
	----			----	----	
	----			----	----	
	----			----	----	
	----			----	----	
	----			----	----	
	----			----	----	
	----			----	----	
	----			----	----	
	----			----	----	
	----			----	----	
	----			----	----	
	----			----	----	
	----			----	----	
	----			----	----	
	----			----	----	
	----			----	----	
	----			----	----	
計	182.64				体　積 88.2	

本線作業土工計算書　【県道沓掛魚津線線】 右側（黒部側）　床　掘

測　点	距　離	修正距離	断面積	平　均	体　積	摘　要
U8　－R1+4.0	----		0.8	----	----	VS　H400
No　8	6.33		0.8	0.80	5.1	〃
U8　－R2	7.67		0.8	0.80	6.1	〃
同　所	----		0.9	----	----	VS　H500
U8　－R3	10.00		0.9	0.90	9.0	〃
No　9	2.27		0.9	0.90	2.0	〃
U8　－R4	13.73		0.9	0.90	12.4	〃
同　所	----		1.0	----	----	VS　H600
No　10	5.80		1.0	1.00	5.8	〃
U8　－R5	8.59		1.0	1.00	8.6	〃
同　所	----		0.7	----	----	集水桝
U8　－R6	0.72		0.7	0.70	0.5	〃
同　所	----		1.3	----	----	台付管
U8　－R7	18.37		1.3	1.30	23.9	〃
同　所	----		0.7	----	----	集水桝
U1　－R1	0.72		0.7	0.70	0.5	〃
同　所	----		0.7	----	----	VS　H400
U1　－R2	6.80		0.7	0.70	4.8	〃
同　所	----		0.8	----	----	VS　H500
No　12	3.93		0.8	0.80	3.1	〃
U1　－R3	5.57		0.8	0.80	4.5	〃
同　所	----		0.9	----	----	VS　H600
U1　－R4	10.51		0.9	0.90	9.5	〃
U1　－R5	1.50		0.9	0.90	1.4	〃
同　所	----			----	----	既設水路利用
No　13	2.02			0.00	0.0	〃
No　14	19.77			0.00	0.0	〃
U1　－R6	6.70			0.00	0.0	〃
同　所	----		0.8	----	----	VS　H500
No　15	12.83		0.8	0.80	10.3	〃
U1　－R7	10.17		0.8	0.80	8.1	〃
同　所	----		0.9	----	----	VS　H600
No　16	9.53		0.9	0.90	8.6	〃
U1　－R8	0.47		0.9	0.90	0.4	〃
	----			----	----	
	----			----	----	
	----			----	----	
	----			----	----	
	----			----	----	
	----			----	----	
	----			----	----	
	----			----	----	
	----			----	----	
	----			----	----	
	----			----	----	
	----			----	----	
	----			----	----	
	----			----	----	
	----			----	----	
計	164.00				体　積 124.6	

本線作業土工計算書　【県道沓掛魚津線線】 右側（黒部側）　埋　戻

測　点	距　離	修正距離	断面積	平　均	体　積	摘　要
U8 - R1+4.0	----		0.2	----	----	VS H400
No 8	6.33		0.2	0.20	1.3	〃
U8 - R2	7.67		0.2	0.20	1.5	〃
同　所	----		0.3	----	----	VS H500
U8 - R3	10.00		0.3	0.30	3.0	〃
No 9	2.27		0.3	0.30	0.7	〃
U8 - R4	13.73		0.3	0.30	4.1	〃
同　所	----		0.4	----	----	VS H600
No 10	5.80		0.4	0.40	2.3	〃
U8 - R5	8.59		0.4	0.40	3.4	〃
同　所	----		0.4	----	----	集水桝
U8 - R6	0.72		0.4	0.40	0.3	〃
同　所	----		0.4	----	----	台付管
U8 - R7	18.37		0.4	0.40	7.3	〃
同　所	----		0.4	----	----	集水桝
U1 - R1	0.72		0.4	0.40	0.3	〃
同　所	----		0.2	----	----	VS H400
U1 - R2	6.80		0.2	0.20	1.4	〃
	----		0.3	----	----	VS H500
No 12	3.93		0.3	0.30	1.2	〃
U1 - R3	5.57		0.3	0.30	1.7	〃
同　所	----		0.4	----	----	VS H600
U1 - R4	10.51		0.4	0.40	4.2	〃
U1 - R5	1.50		0.4	0.40	0.6	〃
同　所	----			----	----	既設水路利用
No 13	2.02			0.00	0.0	〃
No 14	19.77			0.00	0.0	〃
U1 - R6	6.70			0.00	0.0	〃
同　所	----		0.3	----	----	VS H500
No 15	12.83		0.3	0.30	3.8	〃
U1 - R7	10.17		0.3	0.30	3.1	〃
同　所	----		0.4	----	----	VS H600
No 16	9.53		0.4	0.40	3.8	〃
U1 - R8	0.47		0.4	0.40	0.2	〃
	----			----	----	
	----			----	----	
	----			----	----	
	----			----	----	
	----			----	----	
	----			----	----	
	----			----	----	
	----			----	----	
	----			----	----	
	----			----	----	
	----			----	----	
	----			----	----	
	----			----	----	
計	164.00				体　積 44.2	

構 造 物 取 壊 し 集 計 表

数　　量		構造物取壊し工						
名　称	単位	県道（左側）	県道（右側）	雨水桝（20か所）	流雪溝	市道	計	備考
無筋構造物	m3	27.45	8.82				36.27	
鉄筋構造物	m3		12.40	1.20	4.10		17.70	
二次製品	m3							
舗装版取壊し	m2	308.77	96.00		19.40	12.43	436.60	
	m3	10.98	4.68		1.90	0.62	18.18	

コンクリート構造物取壊計算書（無筋）

【県道沓掛魚津線】 左側

測　点	距　離	修正距離	面　積	平　均	体　積	摘　要
U8 - L5	----		0.16	----	----	VS H700
No 8	12.56		0.16	0.160	2.01	〃
No 8 + 17.44	17.44		0.16	0.160	2.79	〃
同　所	----		0.16	----	----	VS H600
No 9	2.63		0.16	0.160	0.42	〃
No 9 + 15.37	15.37		0.16	0.160	2.46	〃
No 10	5.13		0.16	0.160	0.82	〃
U8 - L6	6.87		0.16	0.160	1.10	〃
	----		0.16	----	----	集水桝
U1 - L1	0.72		0.16	0.160	0.12	〃
同　所	----			----	----	台付管
U1 - L2	11.16			0.000	0.00	〃
同　所	----		0.16	----	----	集水桝
U1 - L3	0.72		0.16	0.160	0.12	〃
同　所	----		0.16	----	----	VS H700
No 11	5.00		0.16	0.160	0.80	〃
No 12	16.47		0.16	0.160	2.64	〃
U1 - L4	11.03		0.16	0.160	1.76	〃
No 13	9.36		0.16	0.160	1.50	〃
U1 - L5	12.02		0.16	0.160	1.92	〃
No 14	8.22		0.16	0.160	1.32	〃
No 15	20.46		0.16	0.160	3.27	〃
No 15 + 1.55	1.55		0.16	0.160	0.25	〃
同　所	----		0.16	----	----	VS H800
U1 - L6	10.37		0.16	0.160	1.66	〃
U1 - L6+0.6	0.60		0.16	0.160	0.10	〃
同　所	----		0.16	----	----	VS H700
No 16	7.25		0.16	0.160	1.16	〃
U1 - L7	0.51		0.16	0.160	0.08	〃
U1 - L8	7.20		0.16	0.160	1.15	〃
	----			----	----	
	----			----	----	
	----			----	----	
	----			----	----	
	----			----	----	
	----			----	----	
	----			----	----	
	----			----	----	
	----			----	----	
	----			----	----	
	----			----	----	
	----			----	----	
	----			----	----	
	----			----	----	
	----			----	----	
	----			----	----	
	----			----	----	
計	182.64				体　積 27.45	

舗装版取壊計算書

【県道沓掛魚津線】　　左側

測　点	距　離	修正距離	幅　員	平　均	面　積	体　積	摘　要
U8 - L5	----		1.70	----	----		VS H700
No 8	12.56		1.70	1.700	21.35	0.64	〃
No 8 + 17.44	17.44		1.70	1.700	29.65	0.89	〃
同　所	----		1.70	----	----	0.00	VS H600
No 9	2.63		1.60	1.650	4.34	0.13	〃
No 9 + 15.37	15.37		1.60	1.600	24.59	0.74	〃
No 10	5.13		2.20	1.900	9.75	0.29	〃
U8 - L6	6.87		2.20	2.200	15.11	0.45	〃
	----		2.20	----	----	0.00	集水桝
U1 - L1	0.72		2.20	2.200	1.58	0.05	〃
同　所	----		2.20	----	----	0.00	台付管
U1 - L2	11.16		2.20	2.200	24.55	2.46	〃
同　所	----		1.40	----	----	0.00	集水桝
U1 - L3	0.72		1.40	1.400	1.01	0.03	〃
同　所	----		1.60	----	----	0.00	VS H700
No 11	5.00		1.60	1.600	8.00	0.24	〃
No 12	16.47		1.60	1.600	26.35	0.79	〃
U1 - L4	11.03		1.70	1.650	18.20	0.55	〃
No 13	9.36		1.70	1.700	15.91	0.48	〃
U1 - L5	12.02		1.70	1.700	20.43	0.61	〃
No 14	8.22		1.70	1.700	13.97	0.42	〃
No 15	20.46		1.50	1.600	32.74	0.98	〃
No 15 + 1.55	1.55		1.50	1.500	2.33	0.07	〃
同　所	----		1.50	----	----	0.00	VS H800
U1 - L6	10.37		1.50	1.500	15.56	0.47	〃
U1 - L6+0.6	0.60		1.50	1.500	0.90	0.03	〃
同　所	----		1.50	----	----	0.00	VS H700
No 16	7.25		1.50	1.500	10.88	0.33	〃
U1 - L7	0.51		1.50	1.500	0.77	0.02	〃
U1 - L8	7.20		1.50	1.500	10.80	0.32	〃
	----			----	----		
	----			----	----		
	----			----	----		
	----			----	----		
	----			----	----		
	----			----	----		
	----			----	----		
	----			----	----		
	----			----	----		
	----			----	----		
	----			----	----		
	----			----	----		
	----			----	----		
	----			----	----		
	----			----	----		
	----			----	----		
計	182.64				面　積 308.77	体　積 10.98	

コンクリート構造物取壊計算書（無筋）

【県道沓掛魚津線】 右側

測　　点	距　離	修正距離	面　積	平　均	体　積	摘　　要
U8　－R1+4.0	----		0.16	----	----	VS　H400
No　8	6.33		0.16	0.160	1.01	〃
U8　－R2	7.67		0.16	0.160	1.23	〃
同　所	----		0.16	----	----	VS　H500
U8　－R3	10.00		0.16	0.160	1.60	〃
No　9	2.27		0.16	0.160	0.36	〃
U8　－R4	13.73		0.16	0.160	2.20	〃
同　所	----		0.16	----	----	VS　H600
No　10	5.80		0.16	0.160	0.93	〃
U8　－R5	8.59		0.16	0.160	1.37	〃
同　所	----		0.16	----	----	集水桝
U8　－R6	0.72		0.16	0.160	0.12	〃
同　所	----			----	----	台付管
U8　－R7	18.37			0.000	0.00	〃
同　所	----			----	----	集水桝
U1　－R1	0.72			0.000	0.00	〃
同　所	----			----	----	VS　H400
U1　－R2	6.80			0.000	0.00	〃
同　所	----			----	----	VS　H500
No　12	3.93			0.000	0.00	〃
U1　－R3	5.57			0.000	0.00	〃
同　所	----			----	----	VS　H600
U1　－R4	10.51			0.000	0.00	〃
U1　－R5	1.50			0.000	0.00	〃
同　所	----			----	----	既設水路利用
No　13	2.02			0.000	0.00	〃
No　14	19.77			0.000	0.00	〃
U1　－R6	6.70			0.000	0.00	〃
同　所	----			----	----	VS　H500
No　15	12.83			0.000	0.00	〃
U1　－R7	10.17			0.000	0.00	〃
同　所	----			----	----	VS　H600
No　16	9.53			0.000	0.00	〃
U1　－R8	0.47			0.000	0.00	〃
	----			----	----	
	----			----	----	
	----			----	----	
	----			----	----	
	----			----	----	
	----			----	----	
	----			----	----	
	----			----	----	
	----			----	----	
	----			----	----	
	----			----	----	
	----			----	----	
計	164.00				体　積 8.82	

コンクリート構造物取壊計算書（有筋）

【県道沓掛魚津線】 右側

測　　点	距　離	修正距離	面　積	平　均	体　積	摘　　要
U8　－R1+4.0	----			----	----	VS　H400
No　8	6.33			0.000	0.00	〃
U8　－R2	7.67			0.000	0.00	〃
同　所	----			----	----	VS　H500
U8　－R3	10.00			0.000	0.00	〃
No　9	2.27			0.000	0.00	〃
U8　－R4	13.73			0.000	0.00	〃
同　所	----			----	----	VS　H600
No　10	5.80			0.000	0.00	〃
U8　－R5	8.59			0.000	0.00	〃
同　所	----			----	----	集水桝
U8　－R6	0.72			0.000	0.00	〃
同　所	----			----	----	台付管
U8　－R7	18.37			0.000	0.00	〃
同　所	----		0.20	----	----	集水桝
U1　－R1	0.72		0.20	0.200	0.14	〃
同　所	----		0.20	----	----	VS　H400
U1　－R2	6.80		0.20	0.200	1.36	〃
同　所	----		0.20	----	----	VS　H500
No　12	3.93		0.20	0.200	0.79	〃
U1　－R3	5.57		0.20	0.200	1.11	〃
同　所	----		0.20	----	----	VS　H600
U1　－R4	10.51		0.20	0.200	2.10	〃
U1　－R5	1.50		0.20	0.200	0.30	〃
同　所	----			----	----	既設水路利用
No　13	2.02			0.000	0.00	〃
No　14	19.77			0.000	0.00	〃
U1　－R6	6.70			0.000	0.00	〃
同　所	----		0.20	----	----	VS　H500
No　15	12.83		0.20	0.200	2.57	〃
U1　－R7	10.17		0.20	0.200	2.03	〃
同　所	----		0.20	----	----	VS　H600
No　16	9.53		0.20	0.200	1.91	〃
U1　－R8	0.47		0.20	0.200	0.09	〃
	----			----	----	
	----			----	----	
	----			----	----	
	----			----	----	
	----			----	----	
	----			----	----	
	----			----	----	
	----			----	----	
	----			----	----	
	----			----	----	
	----			----	----	
	----			----	----	
計	164.00				体　積 12.40	

舗装版取壊計算書　　【県道沓掛魚津線】　　右側

測　点	距　離	修正距離	幅　員	平　均	面　積	体　積	摘　要
U8 －R1+4.0	----		0.60	----	----		VS H400
No 8	6.33		0.60	0.600	3.80	0.11	〃
U8 －R2	7.67		0.60	0.600	4.60	0.14	〃
同　所	----		0.60	----	----	0.00	VS H500
U8 －R3	10.00		0.60	0.600	6.00	0.18	〃
No 9	2.27		0.60	0.600	1.36	0.04	〃
U8 －R4	13.73		0.60	0.600	8.24	0.25	〃
同　所	----		0.60	----	----	0.00	VS H600
No 10	5.80		0.60	0.600	3.48	0.10	〃
U8 －R5	8.59		0.60	0.600	5.15	0.15	〃
同　所	----		0.60	----	----	0.00	集水桝
U8 －R6	0.72		0.60	0.600	0.43	0.01	〃
同　所	----		1.40	----	----	0.00	台付管
U8 －R7	18.37		1.40	1.400	25.72	2.57	〃
同　所	----		0.60	----	----	0.00	集水桝
U1 －R1	0.72		0.60	0.600	0.43	0.01	〃
同　所	----		0.60	----	----	0.00	VS H400
U1 －R2	6.80		0.60	0.600	4.08	0.12	〃
同　所	----		0.60	----	----	0.00	VS H500
No 12	3.93		0.60	0.600	2.36	0.07	〃
U1 －R3	5.57		0.60	0.600	3.34	0.10	〃
同　所	----		0.60	----	----	0.00	VS H600
U1 －R4	10.51		0.60	0.600	6.31	0.19	〃
U1 －R5	1.50		0.60	0.600	0.90	0.03	〃
同　所	----			----	----	0.00	既設水路利用
No 13	2.02			0.000	0.00	0.00	〃
No 14	19.77			0.000	0.00	0.00	〃
U1 －R6	6.70			0.000	0.00	0.00	〃
同　所	----		0.60	----	----	0.00	VS H500
No 15	12.83		0.60	0.600	7.70	0.23	〃
U1 －R7	10.17		0.60	0.600	6.10	0.18	〃
同　所	----		0.60	----	----	0.00	VS H600
No 16	9.53		0.60	0.600	5.72	0.17	〃
U1 －R8	0.47		0.60	0.600	0.28	0.01	〃
	----			----	----		
	----			----	----		
	----			----	----		
	----			----	----		
	----			----	----		
	----			----	----		
	----			----	----		
	----			----	----		
	----			----	----		
	----			----	----		
	----			----	----		
	----			----	----		
計	164.00				面　積 96.00	体　積 4.68	

自由勾配側溝　延長集計表

（県道左側）

水路幅	B 300

型式	標準型

単位：(m)

名 称	H 300		H 400		H 500		H 600		H 700		H 800		H 900		H 1000		H 1100		H 1200		H 1300		H 1400		H 1500	
	延長	平均内空高	延長	平均内空高	延長	平均内空高	延長	平均内空高	延長	平均内空高	延長	平均内空高	延長	平均内空高	延長	平均内空高	延長	平均内空高	延長	平均内空高	延長	平均内空高	延長	平均内空高	延長	平均内空高
L 1 号									30.00	0.685																
L 1 号							30.00	0.580																		
L 2 号									84.10	0.660																
L 2 号											11.00	0.745														
L 2 号									15.00	0.700																
延長合計							30.00 m		129.10 m		11.00 m															
平均内空高							0.580 m		0.670 m		0.745 m															

自由勾配側溝　延長集計表

（県道右側）

水路幅	B 300

型式	標準型

単位：(m)

名 称	H 300		H 400		H 500		H 600		H 700		H 800		H 900		H 1000		H 1100		H 1200		H 1300		H 1400		H 1500	
	延長	平均内空高	延長	平均内空高	延長	平均内空高	延長	平均内空高	延長	平均内空高	延長	平均内空高	延長	平均内空高	延長	平均内空高	延長	平均内空高	延長	平均内空高	延長	平均内空高	延長	平均内空高	延長	平均内空高
R 3 号			14.00	0.355																						
R 3 号					10.00	0.446																				
R 3 号							16.00	0.545																		
R 3 号									14.33	0.635																
R 4 号			6.80	0.347																						
R 4 号					9.50	0.436																				
R 4 号							12.01	0.544																		
R 4 号					23.00	0.440																				
R 4 号							10.00	0.548																		
延長合計			20.80 m		42.50 m		38.01 m		14.33 m																	
平均内空高			0.352 m		0.441 m		0.545 m		0.635 m																	

自由勾配側溝　数量集計表
（県道左側）

水路幅	B 300

型式	標準型

自由勾配側溝	型式	寸法		10.0m 当り数量					1.0式 当り数量							
		基礎材 b2 mm	基礎コンクリート b1 mm	基面整正 m^2	基礎材 RC-40 t=100mm m^2	基礎コンクリート 18-8-40 t=100mm m^3	基礎型枠 m^2	製品 m	設計延長 m	平均内空高 m	基面整正 m^2	基礎材 RC-40 t=100mm m^2	基礎コンクリート 18-8-40 t=100mm m^3	基礎型枠 m^2	調整コンクリート 18-8-25 m^3	製品 m
300× 300	標準型	600	500	6.0	6.0	0.50	2.00	10.00								
300× 400		610	510	6.1	6.1	0.51	2.00	10.00								
300× 500		610	510	6.1	6.1	0.51	2.00	10.00								
300× 600		630	530	6.3	6.3	0.53	2.00	10.00	30.00	0.580	18.9	18.9	1.59	6.00	0.63	30.00
300× 700		630	530	6.3	6.3	0.53	2.00	10.00	129.10	0.670	81.3	81.3	6.84	25.82	3.10	129.10
300× 800		650	550	6.5	6.5	0.55	2.00	10.00	11.00	0.745	7.2	7.2	0.61	2.20	0.35	11.00
300× 900		650	550	6.5	6.5	0.55	2.00	10.00								
300×1000		670	570	6.7	6.7	0.57	2.00	10.00								
300×1100		670	570	6.7	6.7	0.57	2.00	10.00								
300×1200		700	600	7.0	7.0	0.60	2.00	10.00								
300×1300		700	600	7.0	7.0	0.60	2.00	10.00								
300×1400		700	600	7.0	7.0	0.60	2.00	10.00								
300×1500		700	600	7.0	7.0	0.60	2.00	10.00								
合　計									170.10		107.4	107.4	9.04	34.02	4.08	170.10

※蓋版は別途計上

自由勾配側溝　数量集計表
（県道右側）

水路幅	B 300

型式	標準型

自由勾配側溝	型式	寸法		10.0m 当り数量					1.0式 当り数量							
		基礎材 b2 mm	基礎コンクリート b1 mm	基面整正 m^2	基礎材 RC-40 t=100mm m^2	基礎コンクリート 18-8-40 t=100mm m^3	基礎型枠 m^2	製品 m	設計延長 m	平均内空高 m	基面整正 m^2	基礎材 RC-40 t=100mm m^2	基礎コンクリート 18-8-40 t=100mm m^3	基礎型枠 m^2	調整コンクリート 18-8-25 m^3	製品 m
300× 300	標準型	600	500	6.0	6.0	0.50	2.00	10.00								
300× 400		610	510	6.1	6.1	0.51	2.00	10.00	20.80	0.352	12.7	12.7	1.06	4.16	0.61	20.80
300× 500		610	510	6.1	6.1	0.51	2.00	10.00	42.50	0.441	25.9	25.9	2.17	8.50	1.39	42.50
300× 600		630	530	6.3	6.3	0.53	2.00	10.00	38.01	0.545	23.9	23.9	2.01	7.60	1.20	38.01
300× 700		630	530	6.3	6.3	0.53	2.00	10.00	14.33	0.635	9.0	9.0	0.76	2.87	0.49	14.33
300× 800		650	550	6.5	6.5	0.55	2.00	10.00								
300× 900		650	550	6.5	6.5	0.55	2.00	10.00								
300×1000		670	570	6.7	6.7	0.57	2.00	10.00								
300×1100		670	570	6.7	6.7	0.57	2.00	10.00								
300×1200		700	600	7.0	7.0	0.60	2.00	10.00								
300×1300		700	600	7.0	7.0	0.60	2.00	10.00								
300×1400		700	600	7.0	7.0	0.60	2.00	10.00								
300×1500		700	600	7.0	7.0	0.60	2.00	10.00								
合　計									115.64		71.5	71.5	6.00	23.13	3.69	115.64

※蓋版は別途計上

自由勾配側溝　蓋集計表

水路幅	B 300 用

ｸﾞﾚｰﾁﾝｸﾞ蓋／ｺﾝｸﾘｰﾄ蓋	1 ： 4

単位：(枚)

名 称	設計延長 (m)	タイプ① 1--歩道用 2--車道用		タイプ② 1--標準目 2--細　目		タイプ③ 1--L= 500 2--L=1000		タイプ④ 1--標準用 2--固定式 歩道用の場合入力不要		歩道用					車道用								
										ｺﾝｸﾘｰﾄ蓋	ｸﾞﾚｰﾁﾝｸﾞ蓋				ｺﾝｸﾘｰﾄ蓋	ｸﾞﾚｰﾁﾝｸﾞ蓋							
											標準目		細　目			標準目				細　目			
																標準用		固定式(横断型)		標準用		固定式(横断型)	
										L=500	L=500	L=1000	L=500	L=1000	L=500	L=500	L=1000	L=500	L=1000	L=500	L=1000	L=500	L=1000
R 3 号	54.33	1	歩道用	2	細　目	1	L=500			43			11										
L 1 号	60.00	1	歩道用	2	細　目	1	L=500			48			12										
L 2 号	110.10	1	歩道用	2	細　目	1	L=500			88			22										
R 4 号	61.31	1	歩道用	2	細　目	1	L=500			49			12										
(既設蓋再利用)																							
合　　計										179			45										

自由勾配側溝　調整コンクリート計算書

R3号自由勾配側溝 B x H

測　　点	延　長	調整ｺﾝｸﾘｰﾄ高	平 均 高	1.0式 当り数量		摘　　要
				体　積	平均内空高	
R3-1号自由勾配側溝 300x400						
U8 - R1+4.0	----	0.130	----	----	----	
U8 - R2	14.00	0.059	0.095	0.40	0.355	
R3-2号自由勾配側溝 300x500						
U8 - R2	----	0.149	----	----	----	
U8 - R3	10.00	0.059	0.104	0.31	0.446	
R3-3号自由勾配側溝 300x600						
U8 - R3	----	0.160	----	----	----	
U8 - R4	16.00	0.050	0.105	0.50	0.545	
R3-4号自由勾配側溝 300x700						
U8 - R4	----	0.149	----	----	----	
U8 - R5	14.33	0.081	0.115	0.49	0.635	

自由勾配側溝　調整コンクリート計算書

R4号自由勾配側溝 B x H

測　　点	延　長	調整ｺﾝｸﾘｰﾄ高	平 均 高	1.0式 当り数量		摘　　要
				体　積	平均内空高	
R4-1号自由勾配側溝 300x400						
U1 - R1	----	0.140	----	----	----	
U1 - R2	6.80	0.065	0.103	0.21	0.347	
R4-2号自由勾配側溝 300x500						
U1 - R2	----	0.165	----	----	----	
U1 - R3	9.50	0.062	0.114	0.32	0.436	
R4-3号自由勾配側溝 300x600						
U1 - R3	----	0.162	----	----	----	
U1 - R5	12.01	0.050	0.106	0.38	0.544	
R4-4号自由勾配側溝 300x500						
U1 - R6	----	0.166	----	----	----	
U1 - R7	23.00	0.054	0.110	0.76	0.440	
R4-5号自由勾配側溝 300x600						
U1 - R7	----	0.154	----	----	----	
U1 - R8	10.00	0.050	0.102	0.31	0.548	

自由勾配側溝　調整コンクリート計算書

L1号自由勾配側溝 B x H

測　　点	延　長	調整ｺﾝｸﾘｰﾄ高	平 均 高	1.0式 当り数量		摘　　要
				体　積	平均内空高	
L1-1号自由勾配側溝 300x700						
U8 - L5	----	0.070	----	----	----	
No.8 + 17.44	30.00	0.060	0.065	0.59	0.685	
L1-2号自由勾配側溝 300x600						
No.8 + 17.44	----	0.060	----	----	----	
U8 - L6	30.00	0.080	0.070	0.63	0.580	

自由勾配側溝　調整コンクリート計算書

L2号自由勾配側溝 B x H

測　　点	延　長	調整ｺﾝｸﾘｰﾄ高	平 均 高	1.0式 当り数量		摘　　要
				体　積	平均内空高	
L2-1号自由勾配側溝 300x700						
U1 - L3	----	0.130	----	----	----	
No.15 + 1.55	84.10	0.050	0.090	2.27	0.660	
L2-2号自由勾配側溝 300x800						
No.15 + 1.55	----	0.150	----	----	----	
U1 - L6+0.6	11.00	0.060	0.105	0.35	0.745	
L2-3号自由勾配側溝 300x700						
U1 - L6+0.6	----	0.050	----	----	----	
U1 - L8	15.00	0.050	0.050	0.23	0.700	

本線作業土工計算書　【県道沓掛魚津線線】 左側（富山側） 間詰コンクリート

測　点	距　離	修正距離	断面積	平　均	体　積	摘　要
U8 - L5	----		0.2	----	----	VS H700
No 8	12.56		0.2	0.20	2.5	〃
No 8 + 17.44	17.44		0.2	0.20	3.5	〃
同　所	----		0.2	----	----	VS H600
No 9	2.63		0.2	0.20	0.5	〃
No 9 + 15.37	15.37		0.2	0.20	3.1	〃
No 10	5.13		0.2	0.20	1.0	〃
U8 - L6	6.87		0.2	0.20	1.4	〃
	----			----	----	集水桝
U1 - L1	0.72			0.00	0.0	〃
同　所	----			----	----	台付管
U1 - L2	11.16			0.00	0.0	〃
同　所	----			----	----	集水桝
U1 - L3	0.72			0.00	0.0	〃
同　所	----		0.2	----	----	VS H700
No 11	5.00		0.2	0.20	1.0	〃
No 12	16.47		0.2	0.20	3.3	〃
U1 - L4	11.03		0.2	0.20	2.2	〃
No 13	9.36		0.2	0.20	1.9	〃
U1 - L5	12.02		0.2	0.20	2.4	〃
No 14	8.22		0.2	0.20	1.6	〃
No 15	20.46		0.2	0.20	4.1	〃
No 15 + 1.55	1.55		0.2	0.20	0.3	〃
同　所			0.2	----	----	VS H800
U1 - L6	10.37		0.2	0.20	2.1	〃
U1 - L6+0.6	0.60		0.2	0.20	0.1	〃
同　所	----		0.2	----	----	VS H700
No 16	7.25		0.2	0.20	1.5	〃
U1 - L7	0.51		0.2	0.20	0.1	〃
U1 - L8	7.20		0.2	0.20	1.4	〃
	----			----	----	
	----			----	----	
	----			----	----	
	----			----	----	
	----			----	----	
	----			----	----	
	----			----	----	
	----			----	----	
	----			----	----	
	----			----	----	
	----			----	----	
	----			----	----	
	----			----	----	
	----			----	----	
	----			----	----	
	----			----	----	
	----			----	----	
	----			----	----	
計	182.64				体　積 34.0	

本線作業土工計算書　【県道沓掛魚津線線】 右側（黒部側） 間詰コンクリート

測　点	距　離	修正距離	断面積	平　均	体　積	摘　要
U8 －R1+4.0	----		0.2	----	----	VS H400
No 8	6.33		0.2	0.20	1.3	〃
U8 －R2	7.67		0.2	0.20	1.5	〃
同　所	----		0.2	----	----	VS H500
U8 －R3	10.00		0.2	0.20	2.0	〃
No 9	2.27		0.2	0.20	0.5	〃
U8 －R4	13.73		0.2	0.20	2.7	〃
同　所	----		0.2	----	----	VS H600
No 10	5.80		0.2	0.20	1.2	〃
U8 －R5	8.59		0.2	0.20	1.7	〃
同　所	----			----	----	集水桝
U8 －R6	0.72			0.00	0.0	〃
同　所	----			----	----	台付管
U8 －R7	18.37			0.00	0.0	〃
同　所	----			----	----	集水桝
U1 －R1	0.72			0.00	0.0	〃
同　所	----		0.2	----	----	VS H400
U1 －R2	6.80		0.2	0.20	1.4	〃
同　所	----		0.2	----	----	VS H500
No 12	3.93		0.2	0.20	0.8	〃
U1 －R3	5.57		0.2	0.20	1.1	〃
同　所	----		0.2	----	----	VS H600
U1 －R4	10.51		0.2	0.20	2.1	〃
U1 －R5	1.50		0.2	0.20	0.3	〃
同　所	----			----	----	既設水路利用
No 13	2.02			0.00	0.0	〃
No 14	19.77			0.00	0.0	〃
U1 －R6	6.70			0.00	0.0	〃
同　所	----		0.2	----	----	VS H500
No 15	12.83		0.2	0.20	2.6	〃
U1 －R7	10.17		0.2	0.20	2.0	〃
同　所	----		0.2	----	----	VS H600
No 16	9.53		0.2	0.20	1.9	〃
U1 －R8	0.47		0.2	0.20	0.1	〃
	----			----	----	
	----			----	----	
	----			----	----	
	----			----	----	
	----			----	----	
	----			----	----	
	----			----	----	
	----			----	----	
	----			----	----	
	----			----	----	
	----			----	----	
	----			----	----	
	----			----	----	
	----			----	----	
	----			----	----	
計	164.00				体　積 23.2	

プレキャスト集水桝　数量集計表
（本線右側）

内幅	500

集水桝 (BXDxH)	寸法		1個 当り数量					1.0式 当り数量								
	基礎材 b2 mm	基礎コンクリート b1 mm	基面整正 m^2	基礎材 RC-40 t=100mm m^2	基礎コンクリート 18-8-40 t=100mm m^3	基礎型枠 m^2	製品 個	設計数量 個	調整コンクリート高 m	基面整正 m^2	基礎材 RC-40 t=100mm m^2	基礎コンクリート 18-8-40 t=100mm m^3	基礎型枠 m^2	調整コンクリート 18-8-25 m^3	製品 個	ｸﾞﾚｰﾁﾝｸﾞ蓋 枚
500x500x 400	810	710	0.7	0.7	0.05	0.14	1.00									
500x500x 500	810	710	0.7	0.7	0.05	0.14	1.00									
500x500x 600	810	710	0.7	0.7	0.05	0.14	1.00	1.00	0.050	0.7	0.7	0.05	0.14	0.02	1.00	1.00
500x500x 700	810	710	0.7	0.7	0.05	0.14	1.00	1.00	0.050	0.7	0.7	0.05	0.14	0.02	1.00	1.00
500x500x 800	810	710	0.7	0.7	0.05	0.14	1.00									
500x500x 900	810	710	0.7	0.7	0.05	0.14	1.00									
500x500x1000	810	710	0.7	0.7	0.05	0.14	1.00									
500x500x1100	810	710	0.7	0.7	0.05	0.14	1.00									
500x500x1200	810	710	0.7	0.7	0.05	0.14	1.00									
500x500x1300	810	710	0.7	0.7	0.05	0.14	1.00									
500x500x1400	810	710	0.7	0.7	0.05	0.14	1.00									
合　計								2.00		1.4	1.4	0.10	0.28	0.04	2.00	2.00

部材厚	基礎材厚	基礎ｺﾝ厚
0.055	0.100	0.100

プレキャスト集水桝　数量集計表
（本線左側）

内幅	500

集水桝 (BXDxH)	寸　法		1個 当り数量					1.0式 当り数量								
	基礎材 b2 mm	基礎ｺﾝｸﾘｰﾄ b1 mm	基面整正 m^2	基礎材 RC-40 t=100mm m^2	基礎ｺﾝｸﾘｰﾄ 18-8-40 t=100mm m^3	基礎型枠 m^2	製品 個	設計数量 個	調整ｺﾝｸﾘｰﾄ高 m	基面整正 m^2	基礎材 RC-40 t=100mm m^2	基礎ｺﾝｸﾘｰﾄ 18-8-40 t=100mm m^3	基礎型枠 m^2	調整ｺﾝｸﾘｰﾄ 18-8-25 m^3	製品 個	ｸﾞﾚｰﾁﾝｸﾞ蓋 枚
500x500x 400	810	710	0.7	0.7	0.05	0.14	1.00									
500x500x 500	810	710	0.7	0.7	0.05	0.14	1.00									
500x500x 600	810	710	0.7	0.7	0.05	0.14	1.00									
500x500x 700	810	710	0.7	0.7	0.05	0.14	1.00	1.00	0.100	0.7	0.7	0.05	0.14	0.03	1.00	1.00
500x500x 800	810	710	0.7	0.7	0.05	0.14	1.00	1.00	0.153	0.7	0.7	0.05	0.14	0.04	1.00	1.00
500x500x 900	810	710	0.7	0.7	0.05	0.14	1.00									
500x500x1000	810	710	0.7	0.7	0.05	0.14	1.00									
500x500x1100	810	710	0.7	0.7	0.05	0.14	1.00									
500x500x1200	810	710	0.7	0.7	0.05	0.14	1.00									
500x500x1300	810	710	0.7	0.7	0.05	0.14	1.00									
500x500x1400	810	710	0.7	0.7	0.05	0.14	1.00									
合　計								2.00		1.4	1.4	0.10	0.28	0.07	2.00	2.00

台付管φ300

1式当り（11.16 m当り）数量計算書

略　　図

台付管φ300

土被り0.05m～5.00m　(※標準品)

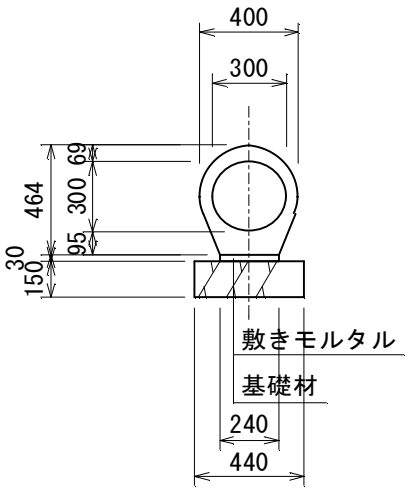

名　称	算　　式	単 位	数　量	m当り数量
土工及び舗装	本線にて計上			
基面整正	A =幅0.440x長11.160	m2	4.9	0.44
基礎材	A =幅0.440x長11.160	m2	4.9	0.44
(t=150mm)				
敷モルタル	V =幅0.240x高0.030x長11.160	m3	0.08	0.01
(1:3)				
台付管	φ300			
(T-25)	L =2.000	本	6	

台付管φ300

1式当り（18.37 m当り）数量計算書

略　　図

台 付 管 φ 3 0 0

土被り0.05m～5.00m　(※標準品)

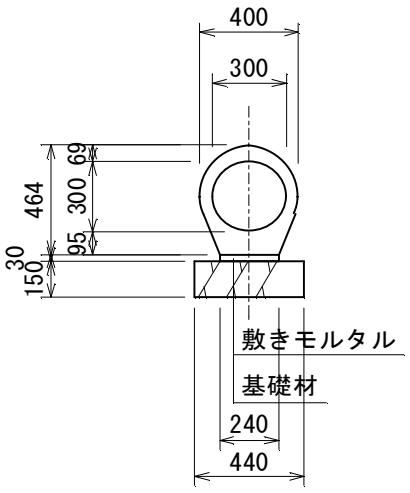

名　称	算　　式	単 位	数　量	m当り数量
土工及び舗装	本線にて計上			
基面整正	A =幅0.440x長18.370	m2	8.1	0.44
基礎材	A =幅0.440x長18.370	m2	8.1	0.44
(t=150mm)				
敷モルタル	V =幅0.240x高0.030x長18.370	m3	0.13	0.01
(1:3)				
台付管	φ300			
(T-25)	L =2.000	本	9	

施設調査 【雨水桝調書】

路線	NO	宅地名	桝種	集水桝撤去	削　孔													接続先		備考
					φ50		φ65		φ75		φ80		φ100		φ150			雨水管	流雪溝	
					TP	VU	TP	VU	TP	VU	TP	VU	TP	VU	TP	VU	HP			
U1	L1	大野弘明	φ450Co蓋	○		1	1	1	1	1				1				○		
U1	L2	宮野初雄	φ450Co蓋	○			1						1		1			○		
U1	L3	魚崎源作	φ450Co蓋	○					1						1			○		
U1	L4	笹川清治	φ450Co蓋	○													1	○		
U1	L5A	小坂一豊	φ450鉄蓋	○					1								1			小坂宅へ接続
U1	L5B	小坂一豊	φ450鉄蓋	○					1								1	○		小坂宅から流入
U1		やきとりの名門秋吉	---	○																
U1	L6	空家	φ450Co蓋	○										1				○		
U1	L7	前田秀作	φ450Co蓋	○					1											高松宅へ接続
U1	L8	高松直二	φ450Co蓋	○					1						1			○		前田宅から流入
U1	L9	村上タバコ店	φ450Co蓋														1	○		
U1	L10	佐生純一・大澤	φ450Co蓋								1							○		廃棄？
U1	L11	駐車場（焼鳥の秋吉）	φ450Co蓋	○											1			○		
U1	L12	山西宗二	φ450Co蓋	○					1									○		
U1	L13	米田昭	φ450Co蓋	○	1								1						○	雨どい
U1	L14	山西善作	□340x340	○					1											米田宅へ接続
U1	L15	高瀬商店	φ450Co蓋	○											1				○	廃棄
U1	R1	中村文子	φ450Co蓋												1			○		
U1	R2	駐車場（宮野）	φ450Co蓋												1			○		路面排水
U1	R3	車庫（宮野）	φ450Co蓋												1			○		不使用
U1		フィッシングライズ	---												1					
U1	R4	橋本勇	花壇下？												1			○		
U1	R5	幅	φ450Co蓋												1			○		不使用

施設調査 【雨水桝調書】

路線	NO	宅地名	桝種	集水桝撤去	削　孔													接続先		備考
					φ50		φ65		φ75		φ80		φ100		φ150			雨水管	流雪溝	
U1	R6	宮坂公夫	φ450Co蓋												1			○		不使用
U1	R7	水野義一	φ450Co蓋												1			○		
U1		水野（滑川在住）	---																	
U1		駐車場（焼鳥の秋吉）	---																	
U1	R8	浜形達朗	φ450Co蓋												1			○		
U7	L2	松澤	φ450Co蓋												1			○		
U8	L1	米陀食堂	φ450Co蓋	○										1						接続先不明
U8	L2	天野義信	φ450Co蓋	○									1					○		雨どい
U8	L3	西村久男	φ450Co蓋												1			○		
U8	L4	宝田、河合	φ450Co蓋	○					3									○		
U8	L5	宝田	φ450Co蓋														1	○		雨どい
U8	L6	空家	φ450Co蓋	○													1	○		
U8		駐車場	---																	
U8		土肥利明	---												1				○	
U8		三由会計事務所駐車場	---																	
U8		小林正	---																	
U8	R1	新金屋会館青野昌一	φ450Co蓋	○	1									2		1		○		
U8		徳本秀一	---																○	雨どいから直接流雪溝へ接続
合計					φ50		φ65		φ75		φ80		φ100		φ150					
					TP	VU	TP	VU	TP	VU	TP	VU	TP	VU	TP	VU	HP			
				20	2	1	2	1	11	1	1	0	3	5	17	1	6	26	4	

舗　装　集　計　表

数　量			舗　装　工						
名　称	規格	単位	県道歩道（左側）	県道歩道（右側）	県道車道（左側）	県道車道（右側）	市道	計	備考
表 層 工	密粒度 AC20FA t=5cm	㎡			15.62	25.72	12.43	53.77	
	カラー	㎡	192.15	70.28				262.43	
	再生密粒度 AC13 t=3cm	〃							
基層工		〃							
上層路盤工	粒調砕石 M-40 t=15cm	〃					8.48	8.48	
	粒調砕石 M-40 t=25cm	〃			15.62	25.72		41.34	
下層路盤工	再生砕石 RC-40 t=20cm	〃					8.48	8.48	
	再生砕石 RC-40 t=35cm				15.62	25.72		41.34	
不陸整正工	補足材なし	〃							
路盤工	再生砕石 RC-40 t=10cm	〃	85.79	58.63				144.42	

本 線 舗 装 計 算 書

【市道新金屋4号線】 車道　　表　層

測　　点	距　離	修正距離	幅　員	平　均	面　積	摘　　要
	----			----	----	
地域下水道	2.20		2.20	2.200	4.84	
	----			----	----	
雨水取付管	3.45		2.20	2.200	7.59	
	----			----	----	
	----			----	----	
	----			----	----

本 線 舗 装 計 算 書

【市道新金屋4号線】 車道　　上層路盤

測　　点	距　離	修正距離	幅　員	平　均	面　積	摘　　要
	----			----	----	
地域下水道	2.20		1.50	1.500	3.30	
	----			----	----	
雨水取付管	3.45		1.50	1.500	5.18	
	----			----	----	
	----			----	----	
	----			----	----

本 線 舗 装 計 算 書

【市道新金屋4号線】 車道　　下層路盤

測　　点	距　離	修正距離	幅　員	平　均	面　積	摘　　要
	----			----	----	
地域下水道	2.20		1.50	1.500	3.30	
	----			----	----	
雨水取付管	3.45		1.50	1.500	5.18	
	----			----	----	
	----			----	----	
	----			----	----

本線舗装計算書

【県道沓掛魚津線】 歩道　左側　　表　層

測　点	距　離	修正距離	幅　員	平　均	面　積	摘　要
U8 - L5	----		1.10	----	----	VS H700
No 8	12.56		1.10	1.100	13.82	〃
No 8 + 17.44	17.44		1.10	1.100	19.18	〃
同　所	----		1.10	----	----	VS H600
No 9	2.63		1.10	1.100	2.89	〃
No 9 + 15.37	15.37		1.10	1.100	16.91	〃
No 10	5.13		1.10	1.100	5.64	〃
U8 - L6	6.87		1.10	1.100	7.56	〃
	----		1.10	----	----	集水桝
U1 - L1	0.72		1.10	1.100	0.79	〃
同　所	----			----	----	台付管
U1 - L2	11.16			0.000	0.00	〃
同　所	----		1.40	----	----	集水桝
U1 - L3	0.72		1.40	1.400	1.01	〃
同　所	----		1.40	----	----	VS H700
No 11	5.00		1.40	1.400	7.00	〃
No 12	16.47		1.40	1.400	23.06	〃
U1 - L4	11.03		1.00	1.200	13.24	〃
No 13	9.36		1.10	1.050	9.83	〃
U1 - L5	12.02		1.10	1.100	13.22	〃
No 14	8.22		1.10	1.100	9.04	〃
No 15	20.46		1.00	1.050	21.48	〃
No 15 + 1.55	1.55		1.00	1.000	1.55	〃
同　所	----		1.00	----	----	VS H800
U1 - L6	10.37		1.00	1.000	10.37	〃
U1 - L6+0.6	0.60		1.00	1.000	0.60	〃
同　所	----		1.00	----	----	VS H700
No 16	7.25		1.00	1.000	7.25	〃
U1 - L7	0.51		1.00	1.000	0.51	〃
U1 - L8	7.20		1.00	1.000	7.20	〃
	----			----	----	
	----			----	----	
	----			----	----	
	----			----	----	
	----			----	----	
	----			----	----	
	----			----	----	
	----			----	----	
	----			----	----	
	----			----	----	
	----			----	----	
	----			----	----	
	----			----	----	
	----			----	----	
	----			----	----	
	----			----	----	
計	182.64				面　積 192.15	

本 線 舗 装 計 算 書

【県道沓掛魚津線】 歩道　左側　　路盤

測　点	距　離	修正距離	幅　員	平　均	面　積	摘　要
U8 - L5	----		0.50	----	----	VS H700
No 8	12.56		0.50	0.500	6.28	〃
No 8 + 17.44	17.44		0.50	0.500	8.72	〃
同　所	----		0.50	----	----	VS H600
No 9	2.63		0.50	0.500	1.32	〃
No 9 + 15.37	15.37		0.50	0.500	7.69	〃
No 10	5.13		0.50	0.500	2.57	〃
U8 - L6	6.87		0.50	0.500	3.44	〃
	----		0.50	----	----	集水桝
U1 - L1	0.72		0.50	0.500	0.36	〃
同　所	----			----	----	台付管
U1 - L2	11.16			0.000	0.00	〃
同　所	----		0.50	----	----	集水桝
U1 - L3	0.72		0.50	0.500	0.36	〃
同　所	----		0.50	----	----	VS H700
No 11	5.00		0.50	0.500	2.50	〃
No 12	16.47		0.50	0.500	8.24	〃
U1 - L4	11.03		0.50	0.500	5.52	〃
No 13	9.36		0.50	0.500	4.68	〃
U1 - L5	12.02		0.50	0.500	6.01	〃
No 14	8.22		0.50	0.500	4.11	〃
No 15	20.46		0.50	0.500	10.23	〃
No 15 + 1.55	1.55		0.50	0.500	0.78	〃
同　所			0.50	----	----	VS H800
U1 - L6	10.37		0.50	0.500	5.19	〃
U1 - L6+0.6	0.60		0.50	0.500	0.30	〃
同　所	----		0.50	----	----	VS H700
No 16	7.25		0.50	0.500	3.63	〃
U1 - L7	0.51		0.50	0.500	0.26	〃
U1 - L8	7.20		0.50	0.500	3.60	〃
				----	----	
				----	----	
				----	----	
				----	----	
				----	----	
				----	----	
				----	----	
				----	----	
				----	----	
				----	----	
				----	----	
				----	----	
				----	----	
				----	----	
				----	----	
				----	----	
計	182.64				面　積 85.79	

本線舗装計算書

【県道沓掛魚津線】 歩道　右側　　表　層

測　点	距　離	修正距離	幅　員	平　均	面　積	摘　要
U8　－R1+4.0	----		0.60	----	----	VS　H400
No　8	6.33		0.60	0.600	3.80	〃
U8　－R2	7.67		0.60	0.600	4.60	〃
同　所	----		0.60	----	----	VS　H500
U8　－R3	10.00		0.60	0.600	6.00	〃
No　9	2.27		0.60	0.600	1.36	〃
U8　－R4	13.73		0.60	0.600	8.24	〃
同　所	----		0.60	----	----	VS　H600
No　10	5.80		0.60	0.600	3.48	〃
U8　－R5	8.59		0.60	0.600	5.15	〃
同　所	----		0.60	----	----	集水桝
U8　－R6	0.72		0.60	0.600	0.43	〃
同　所	----			----	----	台付管
U8　－R7	18.37			0.000	0.00	〃
同　所	----		0.60	----	----	集水桝
U1　－R1	0.72		0.60	0.600	0.43	〃
同　所	----		0.60	----	----	VS　H400
U1　－R2	6.80		0.60	0.600	4.08	〃
同　所	----		0.60	----	----	VS　H500
No　12	3.93		0.60	0.600	2.36	〃
U1　－R3	5.57		0.60	0.600	3.34	〃
同　所	----		0.60	----	----	VS　H600
U1　－R4	10.51		0.60	0.600	6.31	〃
U1　－R5	1.50		0.60	0.600	0.90	〃
同　所	----			----	----	既設水路利用
No　13	2.02			0.000	0.00	〃
No　14	19.77			0.000	0.00	〃
U1　－R6	6.70			0.000	0.00	〃
同　所	----		0.60	----	----	VS　H500
No　15	12.83		0.60	0.600	7.70	〃
U1　－R7	10.17		0.60	0.600	6.10	〃
同　所	----		0.60	----	----	VS　H600
No　16	9.53		0.60	0.600	5.72	〃
U1　－R8	0.47		0.60	0.600	0.28	〃
	----			----	----	
	----			----	----	
	----			----	----	
	----			----	----	
	----			----	----	
	----			----	----	
	----			----	----	
	----			----	----	
	----			----	----	
	----			----	----	
	----			----	----	
	----			----	----	
計	164.00				面　積 70.28	

本線舗装計算書

【県道沓掛魚津線】 歩道　右側　　路盤

測　点	距　離	修正距離	幅　員	平　均	面　積	摘　要
U8　－R1+4.0	----		0.50	----	----	VS　H400
No　8	6.33		0.50	0.500	3.17	〃
U8　－R2	7.67		0.50	0.500	3.84	〃
同　所	----		0.50	----	----	VS　H500
U8　－R3	10.00		0.50	0.500	5.00	〃
No　9	2.27		0.50	0.500	1.14	〃
U8　－R4	13.73		0.50	0.500	6.87	〃
同　所	----		0.50	----	----	VS　H600
No　10	5.80		0.50	0.500	2.90	〃
U8　－R5	8.59		0.50	0.500	4.30	〃
同　所	----		0.50	----	----	集水桝
U8　－R6	0.72		0.50	0.500	0.36	〃
同　所	----			----	----	台付管
U8　－R7	18.37			0.000	0.00	〃
同　所	----		0.50	----	----	集水桝
U1　－R1	0.72		0.50	0.500	0.36	〃
同　所	----		0.50	----	----	VS　H400
U1　－R2	6.80		0.50	0.500	3.40	〃
同　所	----		0.50	----	----	VS　H500
No　12	3.93		0.50	0.500	1.97	〃
U1　－R3	5.57		0.50	0.500	2.79	〃
同　所	----		0.50	----	----	VS　H600
U1　－R4	10.51		0.50	0.500	5.26	〃
U1　－R5	1.50		0.50	0.500	0.75	〃
同　所	----			----	----	既設水路利用
No　13	2.02			0.000	0.00	〃
No　14	19.77			0.000	0.00	〃
U1　－R6	6.70			0.000	0.00	〃
同　所	----		0.50	----	----	VS　H500
No　15	12.83		0.50	0.500	6.42	〃
U1　－R7	10.17		0.50	0.500	5.09	〃
同　所	----		0.50	----	----	VS　H600
No　16	9.53		0.50	0.500	4.77	〃
U1　－R8	0.47		0.50	0.500	0.24	〃
	----			----	----	
	----			----	----	
	----			----	----	
	----			----	----	
	----			----	----	
	----			----	----	
	----			----	----	
	----			----	----	
	----			----	----	
	----			----	----	
	----			----	----	
	----			----	----	
計	164.00				面　積 58.63	

本 線 舗 装 計 算 書

【県道沓掛魚津線】 車道　左側　　表　層

測　点	距　離	修正距離	幅　員	平　均	面　積	摘　要
U8 - L5	----			----	----	VS H700
No 8	12.56			0.000	0.00	〃
No 8 + 17.44	17.44			0.000	0.00	〃
同　所	----			----	----	VS H600
No 9	2.63			0.000	0.00	〃
No 9 + 15.37	15.37			0.000	0.00	〃
No 10	5.13			0.000	0.00	〃
U8 - L6	6.87			0.000	0.00	〃
	----			----	----	集水桝
U1 - L1	0.72			0.000	0.00	〃
同　所	----		1.40	----	----	台付管
U1 - L2	11.16		1.40	1.400	15.62	〃
同　所	----			----	----	集水桝
U1 - L3	0.72			0.000	0.00	〃
同　所	----			----	----	VS H700
No 11	5.00			0.000	0.00	〃
No 12	16.47			0.000	0.00	〃
U1 - L4	11.03			0.000	0.00	〃
No 13	9.36			0.000	0.00	〃
U1 - L5	12.02			0.000	0.00	〃
No 14	8.22			0.000	0.00	〃
No 15	20.46			0.000	0.00	〃
No 15 + 1.55	1.55			0.000	0.00	〃
同　所	----			----	----	VS H800
U1 - L6	10.37			0.000	0.00	〃
U1 - L6+0.6	0.60			0.000	0.00	〃
同　所	----			----	----	VS H700
No 16	7.25			0.000	0.00	〃
U1 - L7	0.51			0.000	0.00	〃
U1 - L8	7.20			0.000	0.00	〃
	----			----	----	
	----			----	----	
	----			----	----	
	----			----	----	
	----			----	----	
	----			----	----	
	----			----	----	
	----			----	----	
	----			----	----	
	----			----	----	
	----			----	----	
	----			----	----	
	----			----	----	
	----			----	----	
	----			----	----	
	----			----	----	
計	182.64				面　積 15.62	

本 線 舗 装 計 算 書

【県道沓掛魚津線】 車道　左側　　上層路盤

測　点	距　離	修正距離	幅　員	平　均	面　積	摘　要
U8 - L5	----			----	----	VS H700
No 8	12.56			0.000	0.00	〃
No 8 + 17.44	17.44			0.000	0.00	〃
同　所	----			----	----	VS H600
No 9	2.63			0.000	0.00	〃
No 9 + 15.37	15.37			0.000	0.00	〃
No 10	5.13			0.000	0.00	〃
U8 - L6	6.87			0.000	0.00	〃
	----			----	----	集水桝
U1 - L1	0.72			0.000	0.00	〃
同　所	----		1.40	----	----	台付管
U1 - L2	11.16		1.40	1.400	15.62	〃
同　所	----			----	----	集水桝
U1 - L3	0.72			0.000	0.00	〃
同　所	----			----	----	VS H700
No 11	5.00			0.000	0.00	〃
No 12	16.47			0.000	0.00	〃
U1 - L4	11.03			0.000	0.00	〃
No 13	9.36			0.000	0.00	〃
U1 - L5	12.02			0.000	0.00	〃
No 14	8.22			0.000	0.00	〃
No 15	20.46			0.000	0.00	〃
No 15 + 1.55	1.55			0.000	0.00	〃
同　所	----			----	----	VS H800
U1 - L6	10.37			0.000	0.00	〃
U1 - L6+0.6	0.60			0.000	0.00	〃
同　所	----			----	----	VS H700
No 16	7.25			0.000	0.00	〃
U1 - L7	0.51			0.000	0.00	〃
U1 - L8	7.20			0.000	0.00	〃
	----			----	----	
	----			----	----	
	----			----	----	
	----			----	----	
	----			----	----	
	----			----	----	
	----			----	----	
	----			----	----	
	----			----	----	
	----			----	----	
	----			----	----	
	----			----	----	
	----			----	----	
	----			----	----	
	----			----	----	
	----			----	----	
計	182.64				面　積 15.62	

本 線 舗 装 計 算 書

【県道沓掛魚津線】 車道　左側　　下層路盤

測　点	距　離	修正距離	幅　員	平　均	面　積	摘　要
U8 - L5	----			----	----	VS H700
No 8	12.56			0.000	0.00	〃
No 8 + 17.44	17.44			0.000	0.00	〃
同　所	----			----	----	VS H600
No 9	2.63			0.000	0.00	〃
No 9 + 15.37	15.37			0.000	0.00	〃
No 10	5.13			0.000	0.00	〃
U8 - L6	6.87			0.000	0.00	〃
	----			----	----	集水桝
U1 - L1	0.72			0.000	0.00	〃
同　所	----		1.40	----	----	台付管
U1 - L2	11.16		1.40	1.400	15.62	〃
同　所	----			----	----	集水桝
U1 - L3	0.72			0.000	0.00	〃
同　所	----			----	----	VS H700
No 11	5.00			0.000	0.00	〃
No 12	16.47			0.000	0.00	〃
U1 - L4	11.03			0.000	0.00	〃
No 13	9.36			0.000	0.00	〃
U1 - L5	12.02			0.000	0.00	〃
No 14	8.22			0.000	0.00	〃
No 15	20.46			0.000	0.00	〃
No 15 + 1.55	1.55			0.000	0.00	〃
同　所	----			----	----	VS H800
U1 - L6	10.37			0.000	0.00	〃
U1 - L6+0.6	0.60			0.000	0.00	〃
同　所	----			----	----	VS H700
No 16	7.25			0.000	0.00	〃
U1 - L7	0.51			0.000	0.00	〃
U1 - L8	7.20			0.000	0.00	〃
	----			----	----	
	----			----	----	
	----			----	----	
	----			----	----	
	----			----	----	
	----			----	----	
	----			----	----	
	----			----	----	
	----			----	----	
	----			----	----	
	----			----	----	
	----			----	----	
	----			----	----	
	----			----	----	
	----			----	----	
	----			----	----	
計	182.64				面　積 15.62	

本 線 舗 装 計 算 書

【県道沓掛魚津線】 車道　右側　　表　層

測　　点	距　離	修正距離	幅　員	平　均	面　積	摘　　要
U8　　－R1+4.0	----			----	----	VS　H400
No　　8	6.33			0.000	0.00	〃
U8　　－R2	7.67			0.000	0.00	〃
同　所	----			----	----	VS　H500
U8　　－R3	10.00			0.000	0.00	〃
No　　9	2.27			0.000	0.00	〃
U8　　－R4	13.73			0.000	0.00	〃
同　所	----			----	----	VS　H600
No　　10	5.80			0.000	0.00	〃
U8　　－R5	8.59			0.000	0.00	〃
同　所	----			----	----	集水桝
U8　　－R6	0.72			0.000	0.00	〃
同　所	----		1.40	----	----	台付管
U8　　－R7	18.37		1.40	1.400	25.72	〃
同　所	----			----	----	集水桝
U1　　－R1	0.72			0.000	0.00	〃
同　所	----			----	----	VS　H400
U1　　－R2	6.80			0.000	0.00	〃
同　所	----			----	----	VS　H500
No　　12	3.93			0.000	0.00	〃
U1　　－R3	5.57			0.000	0.00	〃
同　所	----			----	----	VS　H600
U1　　－R4	10.51			0.000	0.00	〃
U1　　－R5	1.50			0.000	0.00	〃
同　所	----			----	----	既設水路利用
No　　13	2.02			0.000	0.00	〃
No　　14	19.77			0.000	0.00	〃
U1　　－R6	6.70			0.000	0.00	〃
同　所	----			----	----	VS　H500
No　　15	12.83			0.000	0.00	〃
U1　　－R7	10.17			0.000	0.00	〃
同　所	----			----	----	VS　H600
No　　16	9.53			0.000	0.00	〃
U1　　－R8	0.47			0.000	0.00	〃
	----			----	----	
	----			----	----	
	----			----	----	
	----			----	----	
	----			----	----	
	----			----	----	
	----			----	----	
	----			----	----	
	----			----	----	
	----			----	----	
	----			----	----	
	----			----	----	
計	164.00				面　積 25.72	

本 線 舗 装 計 算 書

【県道沓掛魚津線】 車道　右側　　上層路盤

測　　点	距　離	修正距離	幅　員	平　均	面　積	摘　　要
U8　　－R1+4.0	----			----	----	VS　H400
No　　8	6.33			0.000	0.00	〃
U8　　－R2	7.67			0.000	0.00	〃
同　所	----			----	----	VS　H500
U8　　－R3	10.00			0.000	0.00	〃
No　　9	2.27			0.000	0.00	〃
U8　　－R4	13.73			0.000	0.00	〃
同　所	----			----	----	VS　H600
No　　10	5.80			0.000	0.00	〃
U8　　－R5	8.59			0.000	0.00	〃
同　所	----			----	----	集水桝
U8　　－R6	0.72			0.000	0.00	〃
同　所	----		1.40	----	----	台付管
U8　　－R7	18.37		1.40	1.400	25.72	〃
同　所	----			----	----	集水桝
U1　　－R1	0.72			0.000	0.00	〃
同　所	----			----	----	VS　H400
U1　　－R2	6.80			0.000	0.00	〃
同　所	----			----	----	VS　H500
No　　12	3.93			0.000	0.00	〃
U1　　－R3	5.57			0.000	0.00	〃
同　所	----			----	----	VS　H600
U1　　－R4	10.51			0.000	0.00	〃
U1　　－R5	1.50			0.000	0.00	〃
同　所	----			----	----	既設水路利用
No　　13	2.02			0.000	0.00	〃
No　　14	19.77			0.000	0.00	〃
U1　　－R6	6.70			0.000	0.00	〃
同　所	----			----	----	VS　H500
No　　15	12.83			0.000	0.00	〃
U1　　－R7	10.17			0.000	0.00	〃
同　所	----			----	----	VS　H600
No　　16	9.53			0.000	0.00	〃
U1　　－R8	0.47			0.000	0.00	〃
	----			----	----	
	----			----	----	
	----			----	----	
	----			----	----	
	----			----	----	
	----			----	----	
	----			----	----	
	----			----	----	
	----			----	----	
	----			----	----	
	----			----	----	
	----			----	----	
計	164.00				面　積 25.72	

本 線 舗 装 計 算 書

【県道沓掛魚津線】 車道　右側　　下層路盤

測　　点	距　離	修正距離	幅　員	平　均	面　積	摘　　要
U8　　－R1+4.0	----			----	----	VS　H400
No　　8	6.33			0.000	0.00	〃
U8　　－R2	7.67			0.000	0.00	〃
同　所	----			----	----	VS　H500
U8　　－R3	10.00			0.000	0.00	〃
No　　9	2.27			0.000	0.00	〃
U8　　－R4	13.73			0.000	0.00	〃
同　所	----			----	----	VS　H600
No　　10	5.80			0.000	0.00	〃
U8　　－R5	8.59			0.000	0.00	〃
同　所	----			----	----	集水桝
U8　　－R6	0.72			0.000	0.00	〃
同　所	----		1.40	----	----	台付管
U8　　－R7	18.37		1.40	1.400	25.72	〃
同　所	----			----	----	集水桝
U1　　－R1	0.72			0.000	0.00	〃
同　所	----			----	----	VS　H400
U1　　－R2	6.80			0.000	0.00	〃
同　所	----			----	----	VS　H500
No　　12	3.93			0.000	0.00	〃
U1　　－R3	5.57			0.000	0.00	〃
同　所	----			----	----	VS　H600
U1　　－R4	10.51			0.000	0.00	〃
U1　　－R5	1.50			0.000	0.00	〃
同　所	----			----	----	既設水路利用
No　　13	2.02			0.000	0.00	〃
No　　14	19.77			0.000	0.00	〃
U1　　－R6	6.70			0.000	0.00	〃
同　所	----			----	----	VS　H500
No　　15	12.83			0.000	0.00	〃
U1　　－R7	10.17			0.000	0.00	〃
同　所	----			----	----	VS　H600
No　　16	9.53			0.000	0.00	〃
U1　　－R8	0.47			0.000	0.00	〃
	----			----	----	
	----			----	----	
	----			----	----	
	----			----	----	
	----			----	----	
	----			----	----	
	----			----	----	
	----			----	----	
	----			----	----	
	----			----	----	
	----			----	----	
	----			----	----	
計	164.00				面　積 25.72	

土　工　数　量　計　算　書

【市道新金屋4号線】　地域下水道

管路区分	管路番号	マンホール番号	管径	区間距離	掘削深	平均掘削深	掘削幅	平均掘削幅	掘削			基礎					埋戻			残土	床均し	管布設延長		土留種別	種舗 別装	バックホウ種別	備考
									掘削深	予堀 土量	土留内 土量	基礎高さ	平均基礎高さ	管控除面積	砂基礎	砕石基礎	深さ	流用土	切込砕石			控除	延長				
			mm	m	m	m	m	m	m	m^3	m^3	m	m	m^2	m^3	m^3	m	m^3	m^3	m^3	m^2	m	m			m^3級	
地域下水道		既設U4-1			1.24		1.49					0.57															
2	U4	水路	250	2.20	1.28	1.26	1.52	1.50	1.21	3.30	0.69	0.57	0.57	0.03	1.44		0.34		0.88	3.99	3.30	0.45	1.750		市道(本)	0.2	流用土
地域下水道		宅地			1.25		1.50					0.36															
2	U4-L1	水路	150	3.45	1.25	1.25	1.50	1.50	1.20	5.18	1.04	0.36	0.36	0.02	1.80		0.49		1.90	6.21	2.59		3.450		市道(本)	0.2	流用土
						掘削機械機種																					
						人力掘削																					
						0.20m^3				8.48	1.73								2.78	10.20							
						0.35m^3																					
小　計				5.65						8.48	1.73				3.24				2.78	10.20	5.89	0.45	5.200				

管　渠　数　量　計　算　書

【市道新金屋4号線】　地域下水道

管路区分	管路番号	マンホール番号	管種	管径	区間距離	管布設延長		硬質塩化ビニール管				リブ付硬質塩化ビニール管				遠心力鉄筋コンクリート管				管径	備考
						控除	延長	片受直管	直管	可とう性マンホール継手	45°曲管	片受直管	直管	可とう性マンホール継手	副管用マンホール継手	片受直管	直管	可とう性マンホール継手	副管用マンホール継手		
				mm	m	m	m	本	本	個	本	本	本	個	本	本	本	個	本	mm	
1 地域下水道	U4	既設U4-1 水路	1 硬質塩化ビニール管 VU	250	2.20	0.45	1.750		1	VU用 1	VU用			1						VU φ250	
2 地域下水道	U4-L1	宅地 水路	1 硬質塩化ビニール管 VU	150	3.45		3.450	1		VU用	VU用									VU φ150	
2										2											
2										2											
2										2											
計					5.65	0.45	5.200	1.0	0.5	7.0				1.0							

組立式1号マンホール計算書

【市道新金屋4号線】　地域下水道

管路番号	マンホール番号	マンホール深	マンホール底版深	マンホールブロック																				底部工	削孔		副管		備考
				底版	く体ブロック					直壁				斜壁			調整リング			調整金具		蓋・蓋受			管径	箇所数	管径	箇所数	
					60cm	90cm	120cm	150cm	180cm	60cm	90cm	150cm	180cm	30cm	45cm	60cm	5cm	10cm	15cm	25mm	45mm	T-14	T-25						
		m	m	個	個	個	個	個	個	個	個	個	個	個	個	個	個	個	個	組	組	組	組	ヶ所	mm	ヶ所	mm	ヶ所	
U4	U4-1																							1	250	1			
合　計																								1		1			

組立式1号マンホール底部工計算書

【市道新金屋4号線】　地域下水道　　※内径900㎜　円形

管路番号	マンホール番号	マンホール深	マンホール底版深	マンホールステップ	管径	インバート処理				基礎工 RC-40			備考
						インバート高さ	マンホール底版面積	インバート体積	モルタル上塗り工	10cm	15cm	20cm	
		m	m	m	m	m	m^2	m^3	m^2	m^2	m^2	m^2	
U4	U4-L1				0.250	0.250	0.636	0.071	0.764				
合　計						0.250	0.636	0.071	0.764				

交通誘導員　数量計算書

作業	規格	単位	作業量	単位作業量（単位/日）	計算式 数量	計算式 単位作業量	実日数	配置人数（人）	人数（人）
舗装版切断工	t=15cm以下	m	347		÷			1.0	
コンクリート版切断工	t=15cm以下	m	183		÷			1.0	
舗装版破砕工	t=10cm以下	㎡	437		÷			2.0	
構造物取壊し	無筋	㎥	36		÷			2.0	
構造物取壊し	有筋	㎥	18		÷			2.0	
下層路盤　車道	車道	㎡	50		÷			2.0	
上層路盤　車道	車道	㎡	50		÷			2.0	
路盤工　歩道	歩道	㎡	144		÷			2.0	
表層工	車道　1.4m以上	㎡	54					2.0	
表層工	歩道　1.4m以上	㎡	262					2.0	
床掘	標準	㎥	335		÷			2.0	
埋戻	埋戻幅1m未満	㎥	135		÷			2.0	
自由勾配側溝	1,000Kg/個以下	m	286		÷			2.0	
台付管	φ300	m	30		÷			2.0	
コンクリート工	間詰	㎥	57		÷			1.0	
プレキャスト集水桝	400Kg以下	基	4		÷			2.0	
区画線設置	外側線	m	6		÷			1.0	
区画線設置	横断歩道等	m	8		÷			2.0	
計									

	誘導員種別 交通誘導員B 計			

工 事 数 量 総 括 表

【公共下水道】

工事区分(レベル1) 工種(レベル2) 種別(レベル3) 細別(レベル4)	規格	単位	設計数量		数量計算書		増減	摘要
			今回	変更	今回	変更		
管路								
管きょ工								
管路土工								
床堀		m3	81		80.9			
機械掘削		m3	63		62.9			
埋戻工	RC-40	m3	58		57.8			
	発生土	m3	12		12.2			
発生土処理工	運搬	m3	130		131.7			
	処分	m3	160		131.7			
管撤去工								
硬質塩化ビニル管撤去	VU450㎜	m	5		4.8			
構造物取壊し工								
既設マンホール撤去		m3	1		1.0			
管布設工								
硬質塩化ビニル管	VU600㎜	m	7		7.1			3.6+3.5
	VU100㎜	m	34		33.9			25.4+8.45
リブ付硬質塩化ビニル管	PRP450㎜	m	24		23.5			17.89+5.6
	PRP200㎜	m	3		3.0			
継手類	メカベンドφ100 45°	個	2		2.0			
	メカベンドφ100 90°	個	2		2.0			
	内副管　φ100	箇所	1		1.0			
	リブ管用マンホール用	個	3		3.0			
	リブ管用マンホール用	個	5		5.0			
	リブ管用マンホール用	個	3		3.0			
	外副管　φ600-500	箇所	1		1.0			
マンホール削孔	1号マンホール PRPφ450	箇所	1		1.0			
	1号マンホール VUφ200	箇所	1		1.0			
	1号マンホール VUφ100	箇所	1		1.0			
	2号マンホール PRPφ200	箇所	1		1.0			
	2号マンホール PRPφ450	箇所	1		1.0			
	2号マンホール VUφ500	箇所	1		1.0			
	2号マンホール VUφ600	箇所	2		2.0			
	3号マンホール VPφ100	箇所	1		1.0			
	3号マンホール PRPφ450	箇所	1		1.0			
	3号マンホール PRPφ200	箇所	1		1.0			

工 事 数 量 総 括 表

【公共下水道】

工事区分(レベル1) 工種(レベル2) 種別(レベル3) 細別(レベル4)	規格	単位	設計数量		数量計算書		増減	摘要
			今回	変更	今回	変更		
埋設標識テープ		m	34		33.6			
管基礎工								
砂基礎		m3	15		14.7			
砕石基礎		m3	17		17.3			
管路土留工								
建込簡易土留工	建込工	m	4		4.2			
	引抜工	m	4		4.2			
建込簡易土留損料	H2.0m	式	1		1.0			
建込簡易土留工	建込工	m	24		18.9			
	引抜工	m	24		18.9			
建込簡易土留損料	H2.5m	式	1		1.0			
建込簡易土留工	建込工	m	5		9.5			
	引抜工	m	5		9.5			
建込簡易土留損料	H3.0m	式	1		1.0			
建込簡易土留工	建込工	m	7		6.8			
	引抜工	m	7		6.8			
建込簡易土留損料	H3.5m	式	1		1.0			
マンホール工								
組立1号マンホール								
マンホール設置工		箇所	2		2.0			
マンホール底部工		箇所	2		2.0			
底版		個	2		2.0			
く体ブロック	H1500mm	個	2		2.0			
直壁	H900mm	個	1		1.0			
斜壁	H450mm	個	1		1.0			
	H600mm	個	1		1.0			
調整リング	H150mm	個	2		2.0			
調整金具	45mmまで	個	2		2.0			
マンホール蓋・受枠	T-25　除雪型	個	2		2.0			
組立2号マンホール								
マンホール設置工		箇所	2		2.0			
マンホール底部工		箇所	2		2.0			
底版		個	2		2.0			
く体ブロック	H900mm	個	2		2.0			
直壁	H900mm	個	2		2.0			
斜壁	H450mm	個	2		2.0			

工 事 数 量 総 括 表

【公共下水道】

工事区分(レベル1) 工種(レベル2) 種別(レベル3) 細別(レベル4)	規格	単位	設計数量		数量計算書		増減	摘要
			今回	変更	今回	変更		
調整リング	H100㎜	個	1		1.0			
	H150㎜	個	1		1.0			
調整金具	45㎜まで	個	2		2.0			
マンホール蓋・受枠	親子蓋　T-14(除雪型)	個	1		1.0			
	親子蓋　T-25(除雪型)	個	1		1.0			腐食防止
組立3号マンホール								
マンホール設置工		箇所	1		1.0			
マンホール底部工		箇所	1		1.0			
底版		個	1		1.0			
く体ブロック	H2400㎜	個	1		1.0			
直壁	H2100㎜	個	1		1.0			
斜壁	H300㎜	個	1		1.0			
調整リング	H50㎜	個	1		1.0			
調整金具	45㎜まで	個	1		1.0			
マンホール蓋・受枠	親子蓋　T-14(除雪型)	個	1		1.0			腐食防止
コンクリート防食工	D種　1.3㎜	m2	25		24.6			
仮設工								
バキューム車	作業員2名含む	時間	16		16.0			
付帯工								
舗装版撤去工								
舗装版切断		m	150		149.9			
舗装版破砕		m2	128		127.6			84.71+42.85
殻運搬・処分		m3	7		6.8			
舗装切断排水運転費		式	1		1.0			
As舗装切断排水		t	0.2		0.2			
アスファルト舗装工								
下層路盤	再生砕石、RC-40 t=350cm	m2	43		42.9			車道
上層路盤	粒調砕石、M-40 t=300cm	m2	43		42.9			車道
表層	密粒度 AC20FA t=5cm	m2	43		42.9			車道
路盤工	再生砕石、RC-40 t=100cm	m2	52		51.6			歩道
表層	密粒度 AC13 t=3cm	m2	33		33.0			歩道
	密粒度 AC13 t=3cm	m2	52		51.7			カラー舗装
道路付属物撤去工								
歩車道境界ブロック撤去		m	12		12.0			

工 事 数 量 総 括 表

【公共下水道】

工事区分(レベル1) 工種(レベル2) 種別(レベル3) 細別(レベル4)	規格	単位	設計数量		数量計算書		増減	摘要
			今回	変更	今回	変更		
道路付属物撤去工								
歩車道境界ブロック設置		m	12		12.0			
区画線工								
区画線工								
溶融式区画線	実線・ゼブラ(白) t=1.5mm W=15cm	m	10		10.0			
	実線・ゼブラ(白) t=1.5mm W=45cm	m	9		9.0			
視覚障がい者誘導表示		m	15		15.0			
側溝工								
作業土工								
床堀		m3	16		16.3			
埋戻し		m3	6		5.6			
発生土処理工	運搬	m3	10		10.7			
	処分	m3	10		10.7			
道路付属物撤去工								
構造物取壊し工	有筋	m3	4		4.1			
舗装版撤去工								
舗装版切断		m	20		20.4			
舗装版破砕		m2	19		19.4			
殻運搬・処分		m3	2		1.9			
アスファルト舗装工								
下層路盤	再生砕石、RC-40 t=350cm	m2	10		10.2			
上層路盤	粒調砕石、M-40 t=300cm	m2	10		10.2			
表層	密粒度 AC20FA t=5cm	m2	19		19.4			
側溝工								
ボックスカルバート	600×600	m	10		10.2			
集水桝								
コンクリート		m3	1		0.8			
型枠		m2	9		8.8			
蓋		枚	1		1.0			800×800用
立坑工								
ライナープレート式土留工								
ライナープレート掘削土留工	φ2500mm 4.0mまで	m	4		4.0			
ライナープレート掘削土留工	φ2500mm 4.0m超え	m	1.5		1.5			
グラウト工		m3	3.8		3.8			
埋戻工	RC-40	m3	11		11.4			
ライナープレート撤去工	φ2500mm	m	1.5		1.5			

工 事 数 量 総 括 表

【公共下水道】

工事区分(レベル1) 工種(レベル2) 種別(レベル3) 細別(レベル4)	規格	単位	設計数量		数量計算書		増減	摘要
			今回	変更	今回	変更		
発生土処理工	運搬	m3	29		29.2			
	処分	m3	29		29.2			
ライナープレート	φ2500 t=2.7 黒皮	m	5.5		5.5			
地盤改良工								
薬液注入								
二重管ストレーナ工法	溶液型 複相方式	本	10		10.0			
注入設備据付・解体		現場	1		1.0			

管　渠　数　量　計　算　書

管路番号	マンホール番号	管種 1:VP 0:ﾘﾌﾞ	管径	区間距離	掘削深	平均掘削深	平均掘削幅	掘削 掘削深	掘削 予堀 土量	掘削 土留内 土量	基礎 砂	基礎 砕石	埋戻 深さ	埋戻 流用土	埋戻 切込砕石	残土	床均し	管布設延長 控除	管布設延長 延長 上段：VU管 下段：ﾘﾌﾞ管	塩ビ管本数 片受直管	塩ビ管本数 直管	塩ビ管本数 可とうマンホール継手	塩ビ管本数 副管用マンホール継手	土留種別	舗装種別	バックホウ種別 m^3級	備考
			mm	m	m	m	m	m	m^3	m^3	m^3	m^3	m	m^3	m^3	m^3	m^2	m	m	本	本	個	本				
1273	既設M1273-2 M1272F-1	VU管	600	4.80	2.60 2.60	2.60	1.25	2.57	6.00	9.42	3.07		1.54		9.22	15.42	6.00	1.2	3.60	1		2	1	簡易土留 H=3.0	歩道	0.35	砕石埋戻
1273	M1272F-1 M1273F-4	VU管	600	4.70	2.58 2.64	2.61	1.25	2.51	5.88	8.87	2.98		1.03		6.03	14.75	5.88	1.2	3.50	1		2		簡易土留 H=3.0	県道B	0.35	砕石埋戻
1273	M1273F-4 M1238F-4	ﾘﾌﾞ管	450	18.94	2.00 2.15	2.08	1.20	1.98	22.73	22.27		12.25	0.72		16.41	45.00	22.73	1.05	17.89	4	0.5	2		簡易土留 H=2.5	県道B	0.35	砕石埋戻
1270	M1273F-3 M1270F-2	ﾘﾌﾞ管	450	6.80	3.30 3.23	3.27	1.20	3.24	8.16	18.28		3.84	2.43		19.85	26.44	8.16	1.2	5.60	1	0.5	2		簡易土留 H=3.5	歩道	0.35	砕石埋戻
1271	M1273F-3 既設M1271-1	ﾘﾌﾞ管	200	4.20	1.97 1.95	1.96	1.05	1.93	4.41	4.10		1.18	1.42		6.28	8.51	4.41	1.2	3.00	1		2		簡易土留 H=2.0	歩道	0.35	砕石埋戻
仮設圧送管	M1273F-3 IP.3	VU管	100	26.60	0.81 0.81	0.81	0.98	0.78	20.42		6.48		0.37	10.20		10.22	19.95	1.2	25.40	6	0.5				歩道	0.35	流用土
仮設圧送管	IP.3 M1238F-4	VU管	100	8.90	1.41 1.41	1.41	1.14	1.31	13.33		2.15		0.45	1.95		11.38	6.68	0.45	8.45	2	0.5		1		県道B	0.35	流用土
						掘削機械機種 人力掘削 ０．２０m^3 ０．３５m^3		80.93	62.94	14.68	17.27		12.15	57.79	131.72											
小　計	基幹			74.94					80.93	62.94	14.68	17.27		12.15	57.79	131.72	73.81	7.5	40.95 26.49	16	2	10	2				

組立式 1号マンホール計算書

管路番号	マンホール番号	マンホール深	マンホール底版深	マンホールブロック																				底部工	削孔管径	削孔箇所数	副管管径	副管箇所数	備考
				底版	く体ブロック					直壁				斜壁			調整リング			調整金具		蓋・蓋受							
					60cm	90cm	120cm	150cm	180cm	60cm	90cm	150cm	180cm	30cm	45cm	60cm	5cm	10cm	15cm	25mm	45mm	T-14	T-25						
		m	m	個	個	個	個	個	個	個	個	個	個	個	個	個	個	個	個	組	組	組	組	ヶ所	mm	ヶ所	mm	ヶ所	
1270	M1270F-2	3.134	3.434	1				1			1					1			1		1		1	1	450	1			
1271	既設M1271-1																							1	200	1			
1270F	M1238F-4	1.990	2.290	1				1							1		1				1		1	1	100	1	100	1	
基幹		2		2				2			1				1	1	1		1		2		2	3		3		1	
交付金対象外																													
合　計		2		2				2			1				1	1	1		1		2		2	3		3		1	

組立式 2号マンホール計算書

管路番号	マンホール番号	マンホール深	マンホール底版深	マンホールブロック																				底部工	削孔管径	削孔箇所数	副管管径	副管箇所数	備考
				底版	く体ブロック					直壁				斜壁			調整リング			調整金具		蓋・蓋受							
					90cm	120cm	150cm	210cm	240cm	90cm	120cm	150cm	180cm	30cm	45cm	60cm	5cm	10cm	15cm	25mm	45mm	T-14	T-25						
		m	m	個	個	個	個	個	個	個	個	個	個	個	個	個	個	個	個	組	組	組	組	ヶ所	mm	ヶ所	mm	ヶ所	
1273	既設M1273-2																							1	600	1			
1273	M1272F-1	2.397	2.697	1	1					1					1			1			1		1	1	600	1			
																									200	1			
1273	M1273F-4	2.440	2.740	1	1					1					1				1		1		1	1	450	1			
基幹		2		2	2					2					2			1	1		2		2	3		4			
交付金対象外																													
合計		2		2	2					2					2			1	1		2		2	3		4			

組立式 3号マンホール計算書

管路番号	マンホール番号	マンホール深	マンホール底版深	マンホールブロック																				底部工	削孔		副管		備考
				底版	く体ブロック					直壁				斜壁			調整リング			調整金具		蓋・蓋受			管径	箇所数	管径	箇所数	
					120cm	150cm	180cm	210cm	240cm	180cm	210cm	240cm	cm	30cm	cm	cm	5cm	10cm	15cm	25mm	45mm	T-14	T-25						
		m	m	個	個	個	個	個	個	個	個	個	個	個	個	個	個	個	個	組	組	組	組	ヶ所	mm	ヶ所	mm	ヶ所	
1273	M1273F-3	4.848	5.148	1				1				1		1			1				1		1	1	75	1			
																									450	1			
																									200	1			
基幹		1		1				1				1		1			1				1		1	1		3			
交付金対象外																													
合計		1		1				1				1		1			1				1		1	1		3			

仮　設　工　計　算　書

路線番号	人孔番号	路線延長	平均掘削深	開削工 H=1.5未満 m	建込簡易土留 H=2.0 m	H=2.5 m	H=3.0 m	H=3.5 m	H=4.0 m	H=4.5 m	H=5.0 m	H=5.5 m	H=6.0 m	金属支保工 2段 m	3段 m	水替工（ウエル） m	摘要
1273	既設M1273-2 M1272F-1	VU管 4.8	2.60				4.8										
1273	M1272F-1 M1273F-4	VU管 4.7	2.61				4.7										
1273	M1273F-4 M1238F-4	ﾘﾌﾞ管 18.9	2.08			18.9											
1270	M1273F-3 M1270F-2	ﾘﾌﾞ管 6.8	3.27					6.8									
1271	M1273F-3 既設M1271-1	ﾘﾌﾞ管 4.2	1.96		4.2												
仮設圧送管	M1273F-3 IP.3	VU管 26.6	0.81	26.60													
仮設圧送管	IP.3 M1238F-4	VU管 8.9	1.41	8.90													
小　計	基幹	74.9		35.5	4.2	18.9	9.5	6.8									
平均掘削深				0.96	1.96	2.08	2.60	3.27									

舗 装 数 量 計 算 書（本管）

管路番号	舗装種類	復旧方法	延 長	4 歩道 表層工 (t=3cm) 幅	面 積	上層 (t=10cm) 下層 (t=0cm) 幅	面 積	3 県道B 表層工 (t=10cm) 幅	面 積	上層 (t=25cm) 下層 (t=30cm) 幅	面 積	表層工 幅	面 積	上層 下層 幅	面 積	舗装切断	舗 装 版 掘 削 歩道 t=3cm	県道B t=10cm		舗装残土	摘 要
			m	m	㎡	m	㎡	m	㎡	m	㎡	m	㎡	m	㎡	m	㎡	㎡	㎡	㎥	
1273 ー	4 歩道	2 本	4.80	1.45	6.96	1.25	6.00									9.60	6.96			0.21	
1273 ー	3 県道B	2 本	4.70					1.25	5.88	1.25	5.88					9.40		5.88		0.59	区画線
1273 ー	3 県道B	1 仮	18.94					1.20	22.73	1.20	22.73					37.88		22.73		2.27	〃
1270 ー	4 歩道	2 本	6.80	1.40	9.52	1.20	8.16									13.60	9.52			0.29	
1271 ー	4 歩道	2 本	4.20	1.25	5.25	1.05	4.41									8.40	5.25			0.16	
仮設圧送管	4 歩道	2 本	26.60	1.24	32.98	1.24	32.98									53.20	32.98			0.99	
仮設圧送管	3 県道B	1 仮	8.90					1.60	14.24	1.60	14.24					17.80		14.24		1.42	
交差点	4 歩道	2 本			10.00												10.00			0.30	高瀬商店前
交差点	4 歩道	2 本			20.00												20.00			0.60	ニューイングランドたかしま 前
ー																					
ー																					
ー																					
ー																					
ー																					
ー																					
ー																					
ー																					
ー																					
ー																					
ー																					
基幹			74.94		84.71		51.55		42.85		42.85					149.88	84.71	42.85		6.83	
交外																					
合 計			74.94		84.71		51.55		42.85		42.85					149.88	84.71	42.85		6.83	

ボックスカルバート600×600布設替工

桝より下流　L=3.8m　上流　L=6.4m

１式当り（10.20 m当り）数量計算書

略　　図

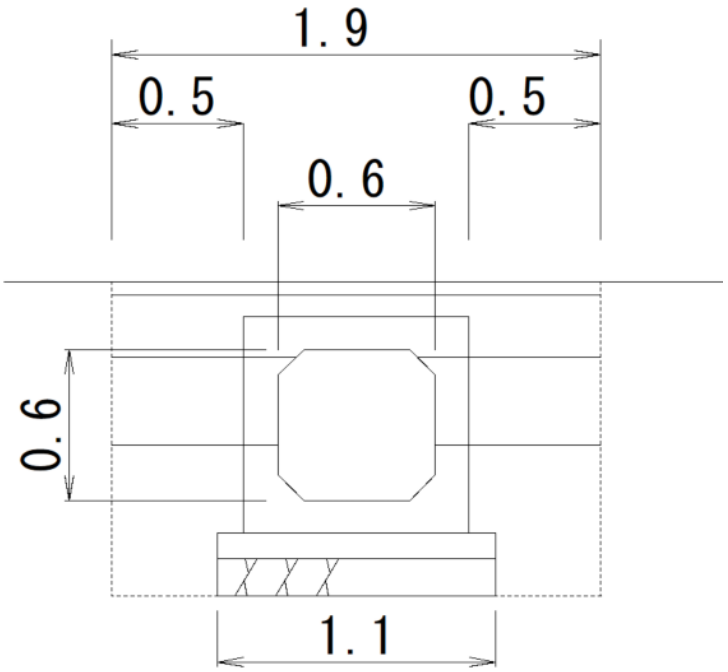

名　称	算　　式	単 位	数　量	m当り数量
床堀	1.6m2×10.2m	m3	16.3	
埋戻	0.55m2×10.2m	m3	5.6	
舗 装 版 切 断	10.2m×2	m	20.4	
舗装版取壊	1.9m×10.2m	m2	19.4	
舗装版積込・処分	19.38m2×0.1m	m3	1.9	
構造物取壊し	0.4m2×10.2m	m3	4.1	
表層工	1.9m×10.2m	m2	19.4	
上層路盤工	1.0m×10.2m	m2	10.2	
下層路盤工	1.0m×10.2m	m2	10.2	
基面整正	A =幅1.100x長10.200	m2	11.2	
基礎材	A =幅1.100x長10.200	m2	11.2	
(t=150mm)				
基礎コンクリート	V =幅1.100x高0.100x長10.200	m3	1.12	
ボックスカルバート				
(T-25)	L =2.000	本	10	

集水桝設置工（800×800×900）

１式当り数量計算書

略　　図

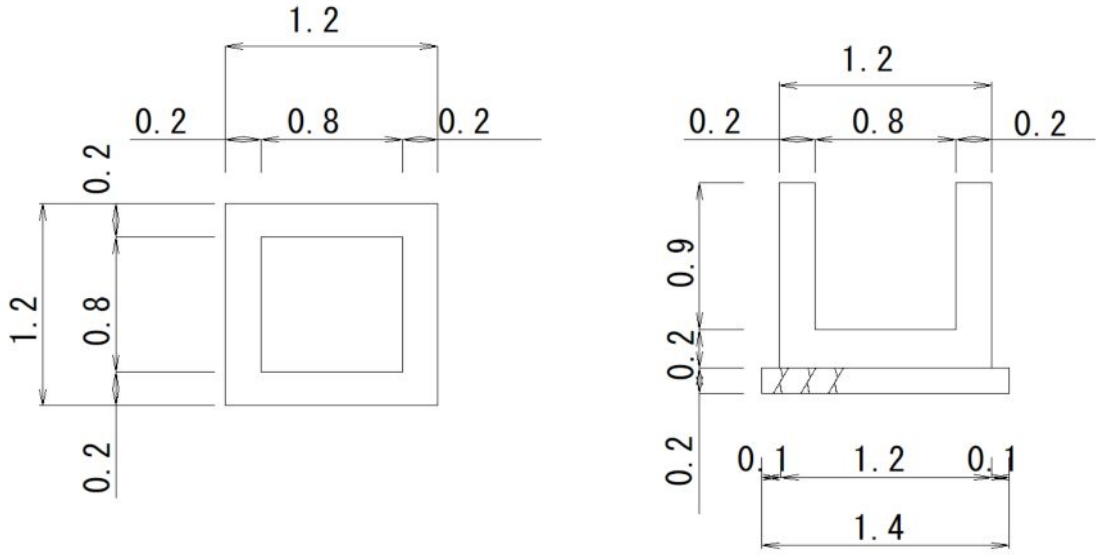

名　称	算　　式	単 位	数　量	m当り数量
基面整正	A =幅1.400x長1.400	m2	2.0	0.18
基礎材	A =幅1.400x長1.400	m2	2.0	0.18
(t=150mm)				
型枠	1.2×1.1×4枚	m2	5.3	
	0.8×1.1×4枚	m2	3.5	
		m2	**8.8**	
コンクリート	1.2×1.2×1.1	m3	1.4	
	0.8×0.8×0.9	m3	0.6	
		m3	**0.80**	
グレーチング蓋	800×800用			
(T-25)	2枚割　普通目	枚	2	

ライナープレート
φ2500mm
M1273F-3　　土工

数　量　計　算　書

名　称	細　目	略　図・計　算　式	単位	数量
土留部掘削		π/4 × 2.680^2 ×（ 5.198 － 0.03 ）＝ 29.15		
		Σ ＝ 29.15	m3	29.2
機械埋戻し工	RC-40	π/4 × 2.500^2 ×（ 4.848 － 0.13 ） ＝ 23.16		
		［控除］		
		底版，嵩上げ　π/4 × 1.810^2 × 0.170 ＝ -0.44		
		躯体，直壁　π/4 × 1.750^2 × 4.500 ＝ -10.82		
		斜壁　π/4 ×（ 1.140^2 ＋ 1.750^2 ）		
		× 1/2 × 0.300 ＝ -0.51		
		Σ ＝ 11.39	m3	11.4
残土処分工		29.2 ＝ 29.2	m3	29.2

ライナープレート
φ2500mm
M1273F-3　　土留工

数　量　計　算　書

名　称	細　目	略　図・計　算　式	単位	数量
形状寸法		2500　mm　t=2.7　mm		
立坑深		4.848　m		
掘削深		表層厚 4.848　+　0.35　-　0.03　＝　5.168	m	
ﾗｲﾅｰﾌﾟﾚｰﾄ 1m当り重量		P-10　26.0　kg/枚　×　10　枚　＝　260.0		
		kg/枚　×　枚　＝		
		ﾎﾞﾙﾄ　0.137　kg/本　×　140　本　＝　19.2		
		＝　279.2	kg/m	
ﾗｲﾅｰﾌﾟﾚｰﾄ 1m当り面積		(　π　×　2.500　) × 1.000　＝　7.854	m2/m	
ﾗｲﾅｰﾌﾟﾚｰﾄ 1m2当り重量		279.2　/　7.854　＝　35.50	kg/m2	
ﾗｲﾅｰﾌﾟﾚｰﾄ 設置工		7 組　0.50　m/段　＝　3.50	m	3.50
		0.279 ×　3.50　＝　0.977	t	0.977
掘削土留工	機械掘削	礫質土　4.818　＝	m	4.82
	ﾊﾞｯｸﾎｳ 0.45m3	礫質土　0.350　＝	m	0.35
		2		
グラウト工	t=5cm	V=0.09π×(Bc+0.09)　×H		
		Bc　＝　2.500		
		0.090　π　×　(　2.500　+　0.090　) × 5.168　＝　3.78	m3	3.78

交通誘導員　数量計算書

作業	規格	単位	作業量	単位作業量（単位/日）	計算式 数量 ÷ 単位作業量	実日数	配置人数（人）	人数（人）
舗装版切断工	t=15cm以下	m	150		÷		1.0	
舗装版破砕工	t=10cm以下	㎡	128		÷		2.0	
構造物取壊し	有筋	㎥	11		÷		2.0	
下層路盤　車道	車道	㎡	43		÷		2.0	
上層路盤　車道	車道	㎡	43		÷		2.0	
路盤工　歩道	歩道	㎡	52		÷		2.0	
表層工	車道　1.4m以上	㎡	43				2.0	
表層工	歩道　1.4m以上	㎡	85				2.0	
床掘	標準	㎥	16		÷		2.0	
埋戻	埋戻幅1m未満	㎥	6		÷		2.0	
ボックスカルバート	600×600	m	10		÷		2.0	
集水桝		基	1		÷		2.0	
区画線設置	外側線	m	10		÷		1.0	
区画線設置	横断歩道等	m	8		÷		2.0	
計								

作業	仮設区分 材料	H(m)	延長（m）	計算式 実要日数 ÷ 一締切延長 × 延長	実日数	配置人数（人）	人数（人）
管路布設	建込簡易土留	2.0	4	÷ ×		4.0	
	建込簡易土留	2.5	19	÷ ×		4.0	
	建込簡易土留	3.0	10	÷ ×		4.0	
管路布設	建込簡易土留	3.5	7	÷ ×		4.0	
（一連作業）	開削工		36	÷ ×		2.0	
計							
合計							
				誘導員種別 交通誘導員B 計			