課　長	係　長	精　算	設　計	浄　書

令和2年度

縦　覧　用

市道杉野印田線道路改良工事　　設　計　書

施 工 箇 所　　魚 津 市　　三田　　地　内

魚津市 産業建設部 建設課

市道杉野印田線道路改良工事
施工箇所　位置図

特　記　仕　様　書

市道杉野印田線道路改良工事

第１条　一般

本工事は、契約書及び図面のほかに、「土木工事共通仕様書（富山県土木部）最新改訂版」及び、その他示方書、指針、仕様書等の規定によるものとし、この特記仕様書は、これらに基づき、当該工事に必要な事項について定めるものとする。

第２条　安全管理

工事期間中は、安全管理要員を配置し、工事区域内全般の巡視、点検、連絡調整等を行い安全確保に努めなければならない。

第３条　安全教育．訓練の実施

１　労働安全衛生法に基づき行う日々の安全教育のほか、すべての作業員を対象に、工事現場に即した安全教育・訓練等を、「安全教育・訓練等の実施要領（富山県土木部）最新改訂版以下「要領」という。）」により毎月１回（半日）以上の頻度で実施するものとする。

２　実施項目について共通仕様書の施工計画書の記載事項として「（９）安全管理」に含め、要領の様式－１により工事の内容に即した安全・訓練等の具体的な計画を作成し、監督員に提出するものとする。

３　安全・訓練等の実施については、要領の様式－２により安全教育・訓練の実施毎に写真等に撮影し、監督員及び検査員の請求があった場合は直ちに提示しなければならない。

第４条　現場代理人の工事現場における常駐を要しない期間

１　次のいずれかに該当し、かつ、発注者との連絡体制が確保されると認めた場合には、工事現場における常駐を要しない期間として取り扱うものとする。

①　約締結後、現場事務所の設置、資機材の搬入又は仮設工事等が開始されるまでの期間

②　事の全部の施工を一時中止している期間

③　橋梁、ポンプ、ゲート、エレベーター等の工場製作を含む工事であって工場製作のみが行われる期間

④　上記に掲げる期間のほか、工事現場において作業等が行われていない期間

２　前項の期間を確認する必要が生じた場合は、書面によることとする。

第５条　過積載防止対策

道路交通法及び道路法を遵守するとともに、過積載防止対策を記載した施工計画書を提出するものとする。

第６条　市内業者優先発注等について

本工事に使用する必要な工事資材、建設機械等を購入又は借入する場合は、できる限り市内業者を活用するよう努めるものとする。

第７条　下請け関係の適正化

本工事の一部を下請けさせる場合は、「下請契約及び下請代金支払の適正化並びに施工管理の徹底について（国土交通省土地・建設産業局長通達）最新改正版」を遵守すること。また、下請け業者に発注する場合は、市内企業振興の観点からできる限り市内業者を選定すること。

第８条　工事材料の検査

本工事に使用する主要な材料については、監督員の検査を受けてから使用するものとする。（検査対象材料については、別途指示とする。）

第９条　施工機械

１　本工事において以下に示す建設機械を使用する場合は、「排出ガス対策型建設機械指定要領（建設大臣官房技術審議官通達）最新改正版」に基づき国土交通省で指定された建設機械を使用するものとする。

なお、排出ガス対策型建設機械に代えて、国土交通省で認定された排出ガス浄化装置を装着した建設機械についても、排出ガス対策型と同等とみなすものとする。

機　　械	備　　考
・バックホウ ・トラクタショベル（車輪式） ・ブルドーザー ・発動発電機（可搬式） ・空気圧縮機（可搬式） ・油圧ユニット類 以下に示す基礎工事用機械のうち、ベースマシンとは別に、独立したディーゼルエンジン駆動の油圧ユニットを搭載するもの。 ：油圧ハンマ・バイブロハンマ・油圧式鋼管圧入引抜機 アースオーガ・オールケーシング掘削機 リバースサーキュレーションドリル・アースドリル 地下連続壁施工機・全回転型オールケーシング掘削機 ・ローラ類 ：ロードローラー・タイヤローラー・振動ローラ ・ラフテレーンクレーン	ディーゼルエンジン （エンジン出力7.5kw以上260kw以下） を搭載した建設機械を対象とする。

２　排出ガス対策型建設機械を使用する場合は、施工計画書「（４）指定機械」の中で、①機種、②メーカー名、③型式、④台数等を記載するものとする。また、「指定ラベル」が確認できる工事写真を提出するものとする。

なお、排出ガス対策型建設機械をやむを得ず使用できない場合は、設計変更の対象とする。ただし、機械損料に差額のない機種についてはこの限りではない。

第１０条　コンクリートの水セメント比

１　コンクリートの水セメント比は、鉄筋コンクリートについては５５％以下、無筋コンクリートについては６０％以下を遵守すること。
前述の水セメント比を確保できない場合は､上位規格を用いるものとする。

２　資源の有効利用とコンクリートの耐久性を向上させるため、原則として、高炉セメントの使用を標準とする。

３　コンクリートの圧縮強度試験（曲げ強度試験）のうち、初期の一試験は、打設現場で採取したテストピースを標準養生後、信頼できる試験機関に試験を依頼しなければならない。

第１１条　公害対策

残土の搬出等に伴う公道等の汚損については、受注者において清掃補修等を実施し、公害防止に努めるものとする。

第１２条　安全対策

工事の施工にあたっては一般交通、施設利用者等に支障を及ぼさないよう十分注意して施工するものとする。

第１３条　建設発生土

本工事の発生土は、公共用建設発生土仮置場（黒部市鏡野地内）へ搬入すること。

第１４条　建設リサイクル法の対象建設工事

１　本工事は、「建設工事に係る資源の再資源化等に関する法律（最新改正版）（以下「建設リサイクル法」という。）」の対象工事であり、特定建設資材について分別解体等及び再資源化等を実施するものとする。

２　受注者は、建設リサイクル法第１２条に基づき、施工計画書に以下の内容を明記し、監督員へ説明するものとする。

・解体工事である場合は、解体する建築物等の構造
・新築工事等である場合は、使用する特定建設資材の種類
・工事着手の時期及び工程の概要
・分別解体等の計画
・解体工事である場合は、解体する建築物等に建設資材の量の見込み

3　本工事における特定建設資材の分別解体等・再資源化等については、以下の積算条件を設定しているが、工事請負契約書「6　解体工事に要する費用等」に定める事項は契約締結時に発注者と受注者の間で確認されるものであるため、発注者が積算上条件明示した以下の事項と別の方法であった場合でも変更の対象としない。

ただし、工事発注後にあきらかになった事情により予定した条件によりがたい場合は、監督員と協議するものとする。

①分別解体等の方法

工程ごとの作業内容及び解体方法	工程	作業内容	分別解体等の方法（解体工事のみ）
	①仮設	仮設工事　■有　□無	□　手作業 ■　手作業・機械作業の併用
	②土工	土工事　■有　□無	□　手作業 ■　手作業・機械作業の併用
	③基礎	基礎工事　□有　■無	□　手作業 □　手作業・機械作業の併用
	④本体構造	本体構造の工事　□有　■無	□　手作業 □　手作業・機械作業の併用
	⑤本体付属品	本体付属品の工事　□有　■無	□　手作業 □　手作業・機械作業の併用
	⑥その他 （　　）	その他の工事　□有　■無	□　手作業 □　手作業・機械作業の併用

②再資源化等をする特定建設資材廃棄物の種類及び再資源化施設の場所

特定建設資材廃棄物の種類	再資源化施設の場所	運搬距離
コンクリート塊（有筋）	滑川市　笠木　地内	Ｌ＝７．５ｋｍ
コンクリート塊（無筋）	魚津市　三ケ　地内	Ｌ＝４．８ｋｍ
アスファルト塊	魚津市　青柳　地内	Ｌ＝３．５ｋｍ

※上記②については積算上の明示条件であり、再資源化施設を指定するものではない。
なお、発注者の提示する施設と異なる場合においても設計変更の対象としない。
ただし、施設の受入が困難な場合等、受注者の責によるものでない事項についてはこの限りではない。

４　受注者は、特定建設資材の分別解体等及び再資源化等が完了したときは、建設リサイクル法第１８条に基づき、以下の事項を書面に記載し、監督員に報告する。なお、書面は「建設リサイクルガイドライン（富山県土木部）（最新改正版）」に定めた様式１〔再生資源利用促進書（実施書）〕及び様式２〔再生資源利用促進計画書（実施書）〕を兼ねるものとする。

・再資源化が完了した年月日

・再資源化をした施設の名称及び所在地

・再資源化に要した費用

５　受注者は、再資源化施設において適正に処分されていることが確認できる書類（マニュフェスト等）を監督員に提示するとともに、運搬、処理を委託する場合は、産業廃棄物処理業者との委託契約書を監督員に提示するものとする。

第１５条　工事カルテ作成、登録

受注者は、受注時又は変更時において工事請負代金額が５００万円以上の工事について、工事実績情報システム（CORINS）に基づき、受注・変更・完成・訂正時に工事実績情報として「工事カルテ」を作成し監督員の確認を受けた上、受注時は契約後１０日以内に、登録内容の変更時は変更があった日から１０日以内に、完成時には工事完成後１０日以内に、訂正時は適宜登録機関に登録申請をしなければならない（ただし、工事請負代金額５００万円以上２，５００万円未満の工事については、受注･訂正時のみ登録するものとする。）。

また、登録機関発行の「工事カルテ受領書」が届いた場合は、その写しを直ちに監督員に提出しなければならない。なお、変更時と完成時の間が１０日間に満たない場合は、変更時の提出を省略できるものとする。

第１６条　個人情報取扱特記事項

受注者は、工事を施工するために個人情報を取り扱うに当たっては、共通仕様書１－１－４８に基づき適正に行わなければならない。

第１７条　暴力団関係者から不当な介入を受けた場合の措置

受注者は、本工事を施工するに当り、暴力団関係者から不当な介入を受けた場合は、断固としてこれを拒否し、不当な介入があった時点で速やかにその旨を監督員に報告するとともに、警察に届け出なければならない。

また、下請け業者に対しては、暴力団関係者から不当な介入を受けた場合には、速やかにその旨を報告するよう指導し、下請け業者から報告を受けた受注者は、速やかにその旨を監督員に報告するとともに、警察に届け出なければならない。

第１８条　ワンデーレスポンスの実施について

１　この工事では、「基本的にその日のうちに速やかに回答する」「現場を待たせない」等、現場の問題発生に対する迅速な対応（＝ワンデーレスポンス）の実施により、問題解決の迅速化を図ることとする。ただし、その日のうちに回答が困難な場合は、受注者と発注者が協議のうえ、回答予定日を回答するものとする。

２　受注者は、作業間の関連や工事の進捗状況等を把握し、綿密な工程管理に努めるものとする。

３　受注者は、工事施工中において協議事項が発生した場合、作業内容や工程及び発生原因等を整理のうえ、速やかに監督員と協議するものとする。

第１９条　その他

本仕様書に記載のない事項及び本仕様書に疑義等が生じた場合は、監督員と協議するものとする。

工事名	市道杉野印田線道路改良工事
工事費	金　　円也　（内消費税相当額　　円）

摘要欄

工事概要　　施工延長　Ｌ＝６３．１ｍ

土工		一 式
擁壁工		
Ｌ型プレキャスト擁壁工（H1.2～1.9m、天端斜切）	L=	26 m
排水構造物工		
現場打ち水路工（L1-1号～L2-4号水路）	L=	54.5 m
集水桝工（L7号～L10号集水桝）	N=	4 基
縁石工		
歩車道境界ブロック（Ff-20、穴あきタイプ）	L=	43 m
舗装工		
アスファルト舗装工（車道：AC20FA、歩道：AC13）	A=	347 ㎡
仮設工		一 式

総 括 情 報 表

事務所	0001 魚　津　市
設計書名	実施設計書　　当初
変更回数	0
適用単価	1　実施単価
適用単価地区	05 魚津地区
単価適用年月日	0-02.08.15(0)
諸経費体系	1　公共

	当　世　代	前　世　代
前払率	40	
諸経費工種	05　道路改良	
労務費補正	01　割増なし	
電力区分	02　臨時低圧電力	
施工地域区分	12　補正無し	
寒冷地区分	01　補正なし	
緊急工事区分	00　通常	
契約保証区分	01　金銭的保証	
現場環境改善費	00　計上しない	
週休2日工事補正	00　計上しない	
消費税率（%）	10	

本工事費内訳表

費目・工種・施工名称など	数量	単位	単価	金額	備考
本工事費					X1000
道路改良					Y1601
道路土工					Y260103
掘削工					Y36010301
掘削		式			Y4601030104
掘削 土砂 ｵｰﾌﾟﾝｶｯﾄ	159	m3			SP2001 0 A=1,B=1,D=2,E=1,F=3 施工　第0-0001号表
掘削 土砂 ｵｰﾌﾟﾝｶｯﾄ	44	m3			SP2001 0 A=1,B=1,D=2,E=1,F=3 施工　第0-0001号表
路体盛土工					Y36010302
路体(築堤)盛土		式			Y4601030205

本工事費内訳表

費目・工種・施工名称など	数　　量	単　位	単　　価	金　　額	備　　考
路体（築堤）盛土 2.5m未満	56	m3			SP2004　　0 A=1 施工　第0-0002号表
路床盛土工					Y36010303
路床盛土		式			Y4601030305
路床盛土 施工幅員　2.5m以上4.0m未満 施工数量	144	m3			SP2005　　0 A=2 施工　第0-0003号表
残土処理工					Y36010305
残土等処分		式			Y4601030504
土砂等運搬 標準 土砂(岩塊･玉石混り土含む)	55	m3			SP2002　　0 A=1,B=3,C=1,D=1,I=9 施工　第0-0004号表
＊処分費等＊					#0044
公共用残土仮置場（搬入）	55	m3			TST47　　0

本工事費内訳表

費目・工種・施工名称など	数　　量	単　位	単　　価	金　　額	備　　考
擁壁工					Y260106
場所打擁壁工					Y36010612
小口止工		式			Y4601061209
小口止工 B150*H600	1	式			V0040　　0 施工　第0-0005号表
ﾌﾟﾚｷｬｽﾄ擁壁工					Y36010605
ﾌﾟﾚｷｬｽﾄ擁壁		式			Y4601060501
L型プレキャスト擁壁工（H1200天端斜切）	4	m			V0030　　0 施工　第0-0010号表
L型プレキャスト擁壁工（H1300天端斜切）	4	m			V0031　　0 施工　第0-0012号表
L型プレキャスト擁壁工（H1600天端斜切）	2	m			V0032　　0 施工　第0-0014号表

本工事費内訳表

費目・工種・施工名称など	数量	単位	単価	金額	備考
L型プレキャスト擁壁工（H1700天端斜切）	4	m			V0033 0 施工 第0-0016号表
L型プレキャスト擁壁工（H1800天端斜切）	8	m			V0034 0 施工 第0-0018号表
L型プレキャスト擁壁工（H1900天端斜切）	4	m			V0035 0 施工 第0-0020号表
排水構造物工					Y260109
作業土工					Y36010905
床掘り		式			Y4601090501
床掘り 土砂 施工方法 標準	82	m3			SP2010 0 A=1,B=1,C=1,D=1 施工 第0-0022号表
埋戻し		式			Y4601090502
埋戻し 施工方法 最大埋戻幅1m以上4m未満	29	m3			SP2014 0 A=3 施工 第0-0023号表

本工事費内訳表

費目・工種・施工名称など	数　量	単　位	単　価	金　額	備　考
管渠工					Y36010902
L5号横断暗渠工	1	式			V0020　0 施工　第0-0024号表
L6号横断暗渠工	1	式			V0021　0 施工　第0-0026号表
集水桝･ﾏﾝﾎｰﾙ工					Y36010903
L7号集水桝 桝蓋含む	1	基			V0010　0 施工　第0-0028号表
L8号集水桝 桝蓋含む	1	基			V0011　0 施工　第0-0030号表
L9号集水桝 桝蓋含む	1	基			V0012　0 施工　第0-0033号表
L10号集水桝 桝蓋含む	1	基			V0013　0 施工　第0-0035号表
場所打水路工					Y36010906

本工事費内訳表

費目・工種・施工名称など	数　　量	単　位	単　　価	金　　額	備　　考
L1-1号現場打水路	6	m			V0001　0 施工　第0-0037号表
L1-2号現場打水路 根入れ工含む	8	m			V0002　0 施工　第0-0040号表
L2-1号現場打水路	17	m			V0003　0 施工　第0-0043号表
L2-2号現場打水路	6	m			V0004　0 施工　第0-0045号表
L2-3号現場打水路	14	m			V0005　0 施工　第0-0046号表
L2-4号現場打水路（階段工） 根入れ工含む	4	m			V0006　0 施工　第0-0047号表
落差処理工（L1-1号U型溝） No.21+11.17	1	箇所			V0007　0 施工　第0-0048号表
落差処理工（L2-1号U型溝） No.22+17.67	1	箇所			V0008　0 施工　第0-0049号表
落差処理工（L2-3号U型溝） No.23+15.63	1	箇所			V0009　0 施工　第0-0050号表

本工事費内訳表

費目・工種・施工名称など	数　量	単　位	単　価	金　額	備　考
農業用簡易水門据付費 φ150mm s152	2	基			W0001
農業用簡易水門材料費 φ150mm s151	2	箇所			W0001
排水桝	2	箇所			SP4045　0 A=1 施工　第0-0051号表
側溝蓋		式			Y4601090602
排水構造物工（蓋版） 土木工事標準単価方式 据付（材料費含み） L2-2号用　BF暗渠、t-14、L500mm	12	枚			SS162　0 A=1,B=1,C=7,D=6,E=1,G=1,H=1,J=1 施工　第0-0052号表
排水構造物工（蓋版） 土木工事標準単価方式 据付（材料費含み） L2-4号　溝蓋（現場切断用）、400*60*600mm	4	枚			SS162　0 A=1,B=1,C=7,D=1,E=1,G=1,H=1,J=1 施工　第0-0053号表
縁石工					Y260209
縁石工					Y36020602
歩車道境界ﾌﾞﾛｯｸ		式			Y4602060201

本工事費内訳表

費目・工種・施工名称など	数量	単位	単価	金額	備考
歩車道境界ブロック設置 Ff-20*L2,000mm、穴あきタイプ	43	m			V0041 0 施工 第0-0054号表
舗装工					Y260202
ｱｽﾌｧﾙﾄ舗装工					Y36020203
下層路盤(車道・路肩部)		式			Y4602020301
下層路盤（車道・路肩部） 全仕上り厚200mm	124	m2			SP4002 0 A=200,B=2,C=3 施工 第0-0056号表
路盤(歩道部)		式			Y4602020308
路盤工（人力施工） 路盤厚10cm 車道	148	m2			S4015 0 A=1,B=10,C=5 施工 第0-0057号表
上層路盤(車道・路肩部)		式			Y4602020302
上層路盤（車道・路肩部） 全仕上り厚150mm	109	m2			SP4004 0 A=2,D=150,E=1,H=2,I=1 施工 第0-0058号表

本工事費内訳表

費目・工種・施工名称など	数　量	単　位	単　価	金　額	備　考
表層(車道・路肩部)		式			Y4602020304
不陸整正 補足材料　有り	90	m2			SP4001　0 A=2,B=8,C=3 施工　第0-0059号表
表層（車道・路肩部） 1層当り平均仕上り厚50mm	199	m2			SP4007　0 A=3,B=50,C=1,D=2,E=5,G=1 施工　第0-0060号表
樹脂モルタル舗装工 厚6mm以下 一般部	5	m2			SS190　0 A=1,B=2,C=1,D=1 施工　第0-0061号表
表層(歩道部)		式			Y4602020312
表層（歩道部） 1層当り平均仕上り厚30mm	148	m2			SP4009　0 A=3,B=30,C=1,D=2,F=1 施工　第0-0062号表
道路付属施設工					Y260213
道路付属物工					Y36020605
視線誘導標		式			Y4602060501

本工事費内訳表

費目・工種・施工名称など	数量	単位	単価	金額	備考
道路付属物設置工（視線誘導標設置）SP併用 市場単価方式 土中建込　両面　反射体数1個	4	本			SS141　0 A=1,B=3,C=1,D=1,E=1,F=1 施工　第0-0063号表
区画線工					Y260211
区画線工					Y36020601
溶融式区画線		式			Y4602060101
区画線工（溶融式・手動） 実線　15cm	73	m			SS002　0 A=1,B=1,C=1,D=1,E=1,G=1,H=2,I=1,J=1 施工　第0-0064号表
区画線消去		式			Y4602060105
区画線消去工 削取り式	10	m			SS004　0 A=1,B=1,C=1 施工　第0-0065号表
構造物撤去工					Y260112
構造物取壊し工					Y36011202

本工事費内訳表

費目・工種・施工名称など	数　　量	単　位	単　　価	金　　額	備　　考
ｺﾝｸﾘｰﾄ構造物取壊し		式			Y4601120201
構造物とりこわし工（機械） 無筋構造物	39	m3			SS090　　0 A=1,B=1,C=1,D=1,E=1 施工　第0-0066号表
構造物とりこわし工（機械） 鉄筋構造物	1	m3			SS090　　0 A=2,B=1,C=1,D=1,E=1 施工　第0-0067号表
舗装版切断		式			Y4601120216
舗装版切断 ｱｽﾌｧﾙﾄ舗装版	68	m			SP4028　　0 A=1,B=1,E=1 施工　第0-0068号表
舗装版破砕		式			Y4601120202
舗装版破砕 ｱｽﾌｧﾙﾄ舗装版 障害等　無し	149	m2			SP4027　　0 A=1,B=1,C=1,D=4,F=1 施工　第0-0069号表
運搬処理工					Y36011217
殻運搬		式			Y4601121701

本工事費内訳表

費目・工種・施工名称など	数　量	単　位	単　価	金　額	備　考
殻運搬 ｺﾝｸﾘｰﾄ(無筋･鉄筋)構造物とりこわし 機械積込	39	m3			SP2081　0 A=1,B=1,C=1,D=8 施工　第0-0070号表
殻運搬 ｺﾝｸﾘｰﾄ(無筋･鉄筋)構造物とりこわし 機械積込	1	m3			SP2081　0 A=1,B=1,C=1,D=10 施工　第0-0071号表
殻運搬 舗装版破砕 機械積込(騒音対策不要､舗装版厚15cm以下)	7	m3			SP2081　0 A=2,B=4,C=1,J=3 施工　第0-0072号表
殻処分		式			Y4601121703
＊処分費等＊					#0044
コンクリート廃材処理費	39	m3			TCM57　0
コンクリート廃材処理費	1	m3			TCY08　0
アスファルト廃材処理費	7	m3			TAK55　0
仮設工					Y260113

本工事費内訳表

費目・工種・施工名称など	数量	単位	単価	金額	備考
工事用道路工					Y36011301
敷鉄板		式			Y4601130106
押土（ルーズ） 土砂	31	m3			SP2006 0 A=1 施工　第0-0073号表
整地 敷均し(ﾙｰｽﾞ) 標準	31	m3			SP2003 0 A=2,B=1 施工　第0-0074号表
畦畔復旧	60	m			V0042 0 施工　第0-0075号表
敷鉄板設置・撤去	157	m2			S5306 0 A=3 施工　第0-0078号表
敷鉄板賃料 22×1524×3048　1～3箇月	34	枚			S5307 0 A=2,C=53,D=3,F=3 施工　第0-0079号表
直接工事費					
運搬費		式			Z0004

本工事費内訳表

費目・工種・施工名称など		数　　量	単　位	単　　価	金　　額	備　　考
仮設材運搬費			t			Y2ZZ0404
	仮設材等運搬費（往復） 製品長12m以内	27	t			S3107　　0 A=2,B=1,C=5,D=1 施工　第0-0080号表
	仮設材等の積込み、取卸し費 往復分	27	t			S3108　　0 A=3 施工　第0-0081号表
技術管理費			式			Z0006
土質等試験費			式			Y2ZZ0601
	現場CBR試験 舗装掘削補修費別途 準備費含む	1	箇所			T9626　　0
安全費			式			Z0009
安全管理員			人日			Y2ZZ0903
	交通誘導警備員	1	式			S7192　　0 A=0,B=2,C=2 施工　第0-0082号表

本工事費内訳表

費目・工種・施工名称など		数　量	単　位	単　価	金　額	備　考
共通仮設費（率分）			式			
共通仮設費計						
純工事費						
現場管理費			式			
現場管理費計						
工事原価						
一般管理費等			式			
工事価格						
消費税等相当額			式			

本工事費内訳表

費目・工種・施工名称など		数　　量	単　位	単　　価	金　　額	備　　考
請負対象工事費						
工事価格計						
消費税等相当額計			式			
請負対象工事費計						

SP2001

施 工 内 訳 表

施工　第0-0001号表

［名　称］　掘削　　1　　m3　　当り

［規格１］　土砂　　［規格２］　ｵｰﾌﾟﾝｶｯﾄ

機械構成比：　47.87%　　労務構成比：　33.41%　　材料構成比：　18.72%　　市場単価構成比：　0.00%　　標準単価：　309.8

代　表　機　労　材　規　格	構成比	単　　価	代　表　機　労　材　規　格(東京地区)	単価(東京地区)	備　考
バックホウ	47.87%		バックホウ		MHS165
特殊運転手	33.41%		運転手（特殊） 東京単価		R2002
軽油 （パトロール）	18.72%		軽油 東京単価 １．２号　パトロール給油		T3002
積算単価			積算単価		EP001
A=1　土砂 D=2　押土　無し F=3　5,000m3未満			B=1　ｵｰﾌﾟﾝｶｯﾄ E=1　障害　無し		

SP2004

施 工 内 訳 表

施工　第0-0002号表

［名　称］ 路体（築堤）盛土　　1　m3　当り

［規格１］ 2.5m未満　　［規格２］

機械構成比：　0.80%　労務構成比：　98.98%　材料構成比：　0.22%　市場単価構成比：　0.00%　標準単価：　5,605.3

代　表　機　労　材　規　格	構成比	単　価	代　表　機　労　材　規　格(東京地区)	単価(東京地区)	備　考
振動ローラ賃料	0.80%		振動ローラ（舗装用） 東京単価［ハンドガイド式］ 質量０．８～１．１ｔ		T7281
普通作業員	90.35%		普通作業員 東京単価		R2006
特殊作業員	8.63%		特殊作業員 東京単価		R2005
軽油 （パトロール）	0.22%		軽油 東京単価 １．２号　パトロール給油		T3002
積算単価			積算単価		EP001
A=1　2.5m未満					

SP2005

施 工 内 訳 表

施工　第0-0003号表

［名　称］　路床盛土　　1　m3　当り

［規格１］　施工幅員　2.5m以上4.0m未満　　［規格２］　施工数量

機械構成比：　18.00%　労務構成比：　74.16%　材料構成比：　7.84%　市場単価構成比：　0.00%　標準単価：　764.35

代　表　機　労　材　規　格	構成比	単　価	代　表　機　労　材　規　格(東京地区)	単価(東京地区)	備　考
振動ローラ賃料	9.02%		振動ローラ（舗装用） 東京単価［搭乗・コンバインド式］ 質量３～４ｔ		T7284
バックホウ賃料：クローラ型 ［後方超小旋回型］山積0.28m3(平積0.2m3)	8.98%		バックホウ（クローラ型） 東京単価［後方超小旋回型］ 山積０．２８ｍ３（平積０．２ｍ３）		T7245
特殊運転手	65.88%		運転手（特殊） 東京単価		R2002
普通作業員	8.28%		普通作業員 東京単価		R2006
軽油 （パトロール）	7.84%		軽油 東京単価 １．２号　パトロール給油		T3002
積算単価			積算単価		EP001
A=2　2.5m以上4.0m未満					

SP2002

施 工 内 訳 表

施工　第0-0004号表

［名　称］　土砂等運搬　　1　　m3　　当り

［規格１］　標準　　［規格２］　土砂(岩塊･玉石混り土含む)

機械構成比：　47.71%　　労務構成比：　37.09%　　材料構成比：　15.20%　　市場単価構成比：　0.00%　　標準単価：　1,646.3

代　表　機　労　材　規　格	構成比	単　　価	代　表　機　労　材　規　格(東京地区)	単価(東京地区)	備　考
ダンプトラック	47.71%		ダンプトラック		M1450
一般運転手	37.09%		運転手（一般） 東京単価		R2015
軽油 (パトロール)	15.20%		軽油 東京単価 １．２号　パトロール給油		T3002
積算単価			積算単価		EP001
A=1　標準 C=1　土砂(岩塊･玉石混り土含む) I=9　10.0km以下			B=3　ﾊﾞｯｸﾎｳ山積0.45m3(平積0.35m3) D=1　DID区間　無し		

V0040

施 工 内 訳 表

［名　称］小口止工　　1　式　当り
［規格１］B150*H600　　［規格２］

名　称　・　規　格　な　ど	数　量	単　位	単　価	金　額	備　考
基面整正	2.2	m2			SP2012　施工　第0-0006号表
基礎砕石 砕石の厚さ　12.5cmを超え17.5cm以下	2.2	m2			SP2030　施工　第0-0007号表
コンクリート 小型構造物 人力打設	0.55	m3			SP2082　施工　第0-0008号表
型枠 一般型枠 小型構造物	7.6	m2			SP2084　施工　第0-0009号表
＊＊単位当り＊＊	1	式			

SP2012

施 工 内 訳 表

施工　第0-0006号表

［名　称］　基面整正　　1　　m2　　当り

［規格１］　　［規格２］

機械構成比：　0.00%　　労務構成比：　100.00%　　材料構成比：　0.00%　　市場単価構成比：　0.00%　　標準単価：　422

代　表　機　労　材　規　格	構成比	単　　価	代　表　機　労　材　規　格(東京地区)	単価(東京地区)	備　考
普通作業員	100.00%		普通作業員 東京単価		R2006
積算単価			積算単価		EP001

SP2030

施 工 内 訳 表

施工　第0-0007号表

［名　称］　基礎砕石　　1　　m2　　当り

［規格１］　砕石の厚さ　12.5cmを超え17.5cm以下　　［規格２］

機械構成比：　5.81%　　労務構成比：　70.75%　　材料構成比：　23.44%　　市場単価構成比：　0.00%　　標準単価：　1,160.7

代　表　機　労　材　規　格	構成比	単　　価	代　表　機　労　材　規　格(東京地区)	単価(東京地区)	備　考
バックホウ賃料	5.77%		バックホウ（クローラ型） 東京単価 山積０．８ｍ３（平積０．６ｍ３）		T7279
その他(機械)			その他(機械)		EK009
普通作業員	34.04%		普通作業員 東京単価		R2006
特殊作業員	14.80%		特殊作業員 東京単価		R2005
特殊運転手	13.22%		運転手（特殊） 東京単価		R2002
土木一般世話役 一般施工	8.20%		土木一般世話役 東京単価		R2008
その他(労務)			その他(労務)		ER009
再生砕石 RC-40	18.60%		再生クラッシャラン 東京単価 ＲＣ－４０		T4090
軽油 (パトロール)	4.81%		軽油 東京単価 １．２号　パトロール給油		T3002
その他(材料)			その他(材料)		EZ009
積算単価			積算単価		EP001

SP2030

施 工 内 訳 表

施工　第0-0007号表

［名　称］　基礎砕石　　1　　m2　　当り

［規格１］　砕石の厚さ　12.5cmを超え17.5cm以下　　［規格２］

機械構成比：　5.81%　　労務構成比：　70.75%　　材料構成比：　23.44%　　市場単価構成比：　0.00%　　標準単価：　1,160.7

代　表　機　労　材　規　格	構成比	単　　価	代　表　機　労　材　規　格(東京地区)	単価(東京地区)	備　考
A=3　　12.5cmを超え17.5cm以下			B=3　　再生砕石　RC-40		

SP2082

施 工 内 訳 表

施工　第0-0008号表

［名　称］　コンクリート　　1　　m3　　当り

［規格１］　小型構造物　　［規格２］　人力打設

機械構成比：　0.00%　　労務構成比：　44.68%　　材料構成比：　55.32%　　市場単価構成比：　0.00%　　標準単価：　27,600

代　表　機　労　材　規　格	構成比	単　　価	代　表　機　労　材　規　格(東京地区)	単価(東京地区)	備　考
普通作業員	25.53%		普通作業員 東京単価		R2006
特殊作業員	8.76%		特殊作業員 東京単価		R2005
土木一般世話役 一般施工	8.11%		土木一般世話役 東京単価		R2008
その他(労務)			その他(労務)		ER009
生コンクリート 高炉18－ 8－40　W/C≦60%	55.32%		生コンクリート 東京単価 高炉　24-12-25(20) W/C 55%		T3973
積算単価			積算単価		EP001
A=2　小型構造物 C=7　高炉18－ 8－40　W/C≦60% G=2　現場内小運搬　無し			B=4　人力打設 E=2　一般養生 L=1　生コン小型車割増なし		

SP2084

施 工 内 訳 表

施工　第0-0009号表

［名　称］　型枠　　1　　m2　　当り

［規格１］　一般型枠　　［規格２］　小型構造物

機械構成比：　0.00%　　労務構成比：　100.00%　　材料構成比：　0.00%　　市場単価構成比：　0.00%　　標準単価：　7,673.5

代　表　機　労　材　規　格	構成比	単　　価	代　表　機　労　材　規　格(東京地区)	単価(東京地区)	備　考
型枠工	45.22%		型わく工 東京単価		R2030
普通作業員	30.52%		普通作業員 東京単価		R2006
土木一般世話役 一般施工	11.22%		土木一般世話役 東京単価		R2008
その他(労務)			その他(労務)		ER009
積算単価			積算単価		EP001
A=1　　一般型枠			B=2　　小型構造物		

V0030

施 工 内 訳 表

［名　称］L型プレキャスト擁壁工（H1200天端斜切）　　10　m　当り
［規格１］　［規格２］

名称・規格など	数量	単位	単価	金額	備考
プレキャスト擁壁設置 ﾌﾟﾚｷｬｽﾄ擁壁高さ　1.0mを超え2.0m以下 基礎砕石　有り	10	m			SP2054　施工　第0-0011号表
L型擁壁天端カット費 二次製品(無筋) 切断厚100mm<t≦150mm	10	m			T6499
＊＊＊合計＊＊＊	10	m			
＊＊単位当り＊＊	1	m			

SP2054

施 工 内 訳 表

施工　第0-0011号表

［名　称］　プレキャスト擁壁設置　　1　m　当り

［規格１］　ﾌﾟﾚｷｬｽﾄ擁壁高さ　1.0mを超え2.0m以下　　［規格２］　基礎砕石　有り

機械構成比：　2.14%　　労務構成比：　21.54%　　材料構成比：　76.32%　　市場単価構成比：　0.00%　　標準単価：　45,684

代　表　機　労　材　規　格	構成比	単　　価	代　表　機　労　材　規　格(東京地区)	単価(東京地区)	備　考
バックホウ賃料	0.96%		バックホウ（クローラ型） 東京単価［クレーン機能付］ 山積0.8m3（平積0.6m3）　吊能力2.9t		T7276
その他(機械)			その他(機械)		EK009
普通作業員	3.55%		普通作業員 東京単価		R2006
土木一般世話役 一般施工	2.07%		土木一般世話役 東京単価		R2008
特殊作業員	2.03%		特殊作業員 東京単価		R2005
特殊運転手	2.00%		運転手（特殊） 東京単価		R2002
その他(労務)			その他(労務)		ER009
コンクリートL型擁壁(B)(富山県ﾘｻｲｸﾙ認定) H=1.2m	74.90%		コンクリート擁壁（中地震対応型） 東京単価 宅認(q=10kN/m2)1600型(L=2.0m)		T6117
軽油 (パトロール)	0.64%		軽油 東京単価 １．２号　パトロール給油		T3002
その他(材料)			その他(材料)		EZ009
積算単価			積算単価		EP001

SP2054

施 工 内 訳 表

施工　第0-0011号表

［名　称］　プレキャスト擁壁設置　　1　m　当り

［規格１］　ﾌﾟﾚｷｬｽﾄ擁壁高さ　1.0mを超え2.0m以下　　［規格２］　基礎砕石　有り

機械構成比：　2.14%　　労務構成比：　21.54%　　材料構成比：　76.32%　　市場単価構成比：　0.00%　　標準単価：　45,684

代　表　機　労　材　規　格	構成比	単　　価	代　表　機　労　材　規　格(東京地区)	単価(東京地区)	備　考
A=2　1.0mを超え2.0m以下 C=1　均しｺﾝｸﾘｰﾄ　有り			B=1　基礎砕石　有り E=25　Bタイプ　H=1.2m		

V0031

施 工 内 訳 表

［名　称］L型プレキャスト擁壁工（H1300天端斜切）　　10　m　当り
［規格１］　［規格２］

名　称　・　規　格　な　ど	数　量	単　位	単　価	金　額	備　考
プレキャスト擁壁設置 ﾌﾟﾚｷｬｽﾄ擁壁高さ　1.0mを超え2.0m以下 基礎砕石　有り	10	m			SP2054　施工　第0-0013号表
L型擁壁天端カット費 二次製品(無筋) 切断厚100mm<t≦150mm	10	m			T6499
＊＊＊合計＊＊＊	10	m			
＊＊単位当り＊＊	1	m			

SP2054

施 工 内 訳 表

施工　第0-0013号表

［名　称］　プレキャスト擁壁設置　　1　m　当り

［規格１］　ﾌﾟﾚｷｬｽﾄ擁壁高さ　1.0mを超え2.0m以下　　［規格２］　基礎砕石　有り

機械構成比：　2.14%　　労務構成比：　21.54%　　材料構成比：　76.32%　　市場単価構成比：　0.00%　　標準単価：　45,684

代　表　機　労　材　規　格	構成比	単　価	代　表　機　労　材　規　格(東京地区)	単価(東京地区)	備　考
バックホウ賃料	0.96%		バックホウ（クローラ型） 東京単価［クレーン機能付］ 山積0.8m3（平積0.6m3）　吊能力2.9t		T7276
その他(機械)			その他(機械)		EK009
普通作業員	3.55%		普通作業員 東京単価		R2006
土木一般世話役 一般施工	2.07%		土木一般世話役 東京単価		R2008
特殊作業員	2.03%		特殊作業員 東京単価		R2005
特殊運転手	2.00%		運転手（特殊） 東京単価		R2002
その他(労務)			その他(労務)		ER009
プレキャストブロック　L=2m	74.90%		コンクリート擁壁（中地震対応型） 東京単価 宅認(q=10kN/m2)1600型(L=2.0m)		T0010
軽油 (パトロール)	0.64%		軽油 東京単価 １．２号　パトロール給油		T3002
その他(材料)			その他(材料)		EZ009
積算単価			積算単価		EP001

SP2054

施 工 内 訳 表

施工　第0-0013号表

［名　称］　プレキャスト擁壁設置　　1　m　当り

［規格１］　ﾌﾟﾚｷｬｽﾄ擁壁高さ　1.0mを超え2.0m以下　　［規格２］　基礎砕石　有り

機械構成比：　2.14%　労務構成比：　21.54%　材料構成比：　76.32%　市場単価構成比：　0.00%　標準単価：　45,684

代　表　機　労　材　規　格	構成比	単　価	代　表　機　労　材　規　格(東京地区)	単価(東京地区)	備　考
A=2　1.0mを超え2.0m以下 C=1　均しｺﾝｸﾘｰﾄ　有り			B=1　基礎砕石　有り E=45　その他規格		

V0032

施 工 内 訳 表

［名　称］L型プレキャスト擁壁工（H1600天端斜切）　　10　m　当り
［規格１］　［規格２］

名　称　・　規　格　な　ど	数　量	単　位	単　価	金　額	備　考
プレキャスト擁壁設置 ﾌﾟﾚｷｬｽﾄ擁壁高さ　1.0mを超え2.0m以下 基礎砕石　有り	10	m			SP2054　施工　第0-0015号表
L型擁壁天端カット費 二次製品(無筋) 切断厚100mm<t≦150mm	10	m			T6499
＊＊＊合計＊＊＊	10	m			
＊＊単位当り＊＊	1	m			

SP2054

施 工 内 訳 表

施工　第0-0015号表

［名　称］　プレキャスト擁壁設置　　1　m　当り

［規格１］　ﾌﾟﾚｷｬｽﾄ擁壁高さ　1.0mを超え2.0m以下　　［規格２］　基礎砕石　有り

機械構成比：　2.14%　　労務構成比：　21.54%　　材料構成比：　76.32%　　市場単価構成比：　0.00%　　標準単価：　45,684

代　表　機　労　材　規　格	構成比	単　　価	代　表　機　労　材　規　格(東京地区)	単価(東京地区)	備　考
バックホウ賃料	0.96%		バックホウ（クローラ型） 東京単価［クレーン機能付］ 山積0.8m3（平積0.6m3）　吊能力2.9t		T7276
その他(機械)			その他(機械)		EK009
普通作業員	3.55%		普通作業員 東京単価		R2006
土木一般世話役 一般施工	2.07%		土木一般世話役 東京単価		R2008
特殊作業員	2.03%		特殊作業員 東京単価		R2005
特殊運転手	2.00%		運転手（特殊） 東京単価		R2002
その他(労務)			その他(労務)		ER009
コンクリートL型擁壁(B)(富山県ﾘｻｲｸﾙ認定) H=1.6m	74.90%		コンクリート擁壁（中地震対応型） 東京単価 宅認(q=10kN/m2)1600型(L=2.0m)		T6119
軽油 (パトロール)	0.64%		軽油 東京単価 １．２号　パトロール給油		T3002
その他(材料)			その他(材料)		EZ009
積算単価			積算単価		EP001

SP2054

施 工 内 訳 表

施工　第0-0015号表

［名　称］　プレキャスト擁壁設置　　1　m　当り

［規格１］　ﾌﾟﾚｷｬｽﾄ擁壁高さ　1.0mを超え2.0m以下　　［規格２］　基礎砕石　有り

機械構成比：　2.14%　労務構成比：　21.54%　材料構成比：　76.32%　市場単価構成比：　0.00%　標準単価：　45,684

代　表　機　労　材　規　格	構成比	単　価	代　表　機　労　材　規　格(東京地区)	単価(東京地区)	備　考
A=2　1.0mを超え2.0m以下 C=1　均しｺﾝｸﾘｰﾄ　有り			B=1　基礎砕石　有り E=28　Bタイプ　H=1.6m		

V0033

施 工 内 訳 表

［名　称］L型プレキャスト擁壁工（H1700天端斜切）　　10　m　当り
［規格１］　［規格２］

名　称　・　規　格　な　ど	数　量	単　位	単　価	金　額	備　考
プレキャスト擁壁設置 ﾌﾟﾚｷｬｽﾄ擁壁高さ　1.0mを超え2.0m以下 基礎砕石　有り	10	m			SP2054　施工　第0-0017号表
L型擁壁天端カット費 二次製品(無筋) 切断厚100mm<t≦150mm	10	m			T6499
＊＊＊合計＊＊＊	10	m			
＊＊単位当り＊＊	1	m			

SP2054

施 工 内 訳 表

施工　第0-0017号表

［名　称］　プレキャスト擁壁設置　　1　m　当り

［規格１］　ﾌﾟﾚｷｬｽﾄ擁壁高さ　1.0mを超え2.0m以下　　［規格２］　基礎砕石　有り

機械構成比：　2.14%　　労務構成比：　21.54%　　材料構成比：　76.32%　　市場単価構成比：　0.00%　　標準単価：　45,684

代　表　機　労　材　規　格	構成比	単　価	代　表　機　労　材　規　格(東京地区)	単価(東京地区)	備　考
バックホウ賃料	0.96%		バックホウ（クローラ型） 東京単価［クレーン機能付］ 山積0.8m3（平積0.6m3）　吊能力2.9t		T7276
その他(機械)			その他(機械)		EK009
普通作業員	3.55%		普通作業員 東京単価		R2006
土木一般世話役 一般施工	2.07%		土木一般世話役 東京単価		R2008
特殊作業員	2.03%		特殊作業員 東京単価		R2005
特殊運転手	2.00%		運転手（特殊） 東京単価		R2002
その他(労務)			その他(労務)		ER009
プレキャストブロック　L=2m	74.90%		コンクリート擁壁（中地震対応型） 東京単価 宅認(q=10kN/m2)1600型(L=2.0m)		T0010
軽油 (パトロール)	0.64%		軽油 東京単価 １．２号　パトロール給油		T3002
その他(材料)			その他(材料)		EZ009
積算単価			積算単価		EP001

SP2054

施 工 内 訳 表

施工　第0-0017号表

［名　称］　プレキャスト擁壁設置　　1　m　当り

［規格１］　ﾌﾟﾚｷｬｽﾄ擁壁高さ　1.0mを超え2.0m以下　　［規格２］　基礎砕石　有り

機械構成比：　2.14%　労務構成比：　21.54%　材料構成比：　76.32%　市場単価構成比：　0.00%　標準単価：　45,684

代　表　機　労　材　規　格	構成比	単　価	代　表　機　労　材　規　格(東京地区)	単価(東京地区)	備　考
A=2　1.0mを超え2.0m以下 C=1　均しｺﾝｸﾘｰﾄ　有り			B=1　基礎砕石　有り E=45　その他規格		

V0034

施 工 内 訳 表

［名　称］L型プレキャスト擁壁工（H1800天端斜切）　　10　m　当り
［規格１］　［規格２］

名　称　・　規　格　な　ど	数　量	単　位	単　価	金　額	備　考
プレキャスト擁壁設置 ﾌﾟﾚｷｬｽﾄ擁壁高さ　1.0mを超え2.0m以下 基礎砕石　有り	10	m			SP2054　施工　第0-0019号表
L型擁壁天端カット費 二次製品(無筋) 切断厚100mm<t≦150mm	10	m			T6499
＊＊＊合計＊＊＊	10	m			
＊＊単位当り＊＊	1	m			

SP2054

施 工 内 訳 表

施工　第0-0019号表

［名　称］　プレキャスト擁壁設置　　1　m　当り

［規格１］　ﾌﾟﾚｷｬｽﾄ擁壁高さ　1.0mを超え2.0m以下　　［規格２］　基礎砕石　有り

機械構成比：　2.14%　　労務構成比：　21.54%　　材料構成比：　76.32%　　市場単価構成比：　0.00%　　標準単価：　45,684

代　表　機　労　材　規　格	構成比	単　　価	代　表　機　労　材　規　格(東京地区)	単価(東京地区)	備　考
バックホウ賃料	0.96%		バックホウ（クローラ型） 東京単価［クレーン機能付］ 山積0.8m3（平積0.6m3）　吊能力2.9t		T7276
その他(機械)			その他(機械)		EK009
普通作業員	3.55%		普通作業員 東京単価		R2006
土木一般世話役 一般施工	2.07%		土木一般世話役 東京単価		R2008
特殊作業員	2.03%		特殊作業員 東京単価		R2005
特殊運転手	2.00%		運転手（特殊） 東京単価		R2002
その他(労務)			その他(労務)		ER009
コンクリートL型擁壁(B)(富山県ﾘｻｲｸﾙ認定) H=1.8m	74.90%		コンクリート擁壁（中地震対応型） 東京単価 宅認(q=10kN/m2)1600型(L=2.0m)		T6125
軽油 (パトロール)	0.64%		軽油 東京単価 １．２号　パトロール給油		T3002
その他(材料)			その他(材料)		EZ009
積算単価			積算単価		EP001

SP2054

施 工 内 訳 表

施工　第0-0019号表

［名　称］　プレキャスト擁壁設置　　1　m　当り

［規格１］　ﾌﾟﾚｷｬｽﾄ擁壁高さ　1.0mを超え2.0m以下　　［規格２］　基礎砕石　有り

機械構成比：　2.14%　労務構成比：　21.54%　材料構成比：　76.32%　市場単価構成比：　0.00%　標準単価：　45,684

代　表　機　労　材　規　格	構成比	単　価	代　表　機　労　材　規　格(東京地区)	単価(東京地区)	備　考
A=2　1.0mを超え2.0m以下 C=1　均しｺﾝｸﾘｰﾄ　有り			B=1　基礎砕石　有り E=29　Bタイプ　H=1.8m		

V0035

施 工 内 訳 表

［名　称］L型プレキャスト擁壁工（H1900天端斜切）　　10　m　当り
［規格１］　［規格２］

名　称　・　規　格　な　ど	数　量	単　位	単　価	金　額	備　考
プレキャスト擁壁設置 ﾌﾟﾚｷｬｽﾄ擁壁高さ　1.0mを超え2.0m以下 基礎砕石　有り	10	m			SP2054　施工　第0-0021号表
L型擁壁天端カット費 二次製品(無筋) 切断厚100mm<t≦150mm	10	m			T6499
＊＊＊合計＊＊＊	10	m			
＊＊単位当り＊＊	1	m			

SP2054

施 工 内 訳 表

施工　第0-0021号表

［名　称］　プレキャスト擁壁設置　　1　m　当り

［規格１］　ﾌﾟﾚｷｬｽﾄ擁壁高さ　1.0mを超え2.0m以下　　［規格２］　基礎砕石　有り

機械構成比：　2.14%　　労務構成比：　21.54%　　材料構成比：　76.32%　　市場単価構成比：　0.00%　　標準単価：　45,684

代　表　機　労　材　規　格	構成比	単　価	代　表　機　労　材　規　格(東京地区)	単価(東京地区)	備　考
バックホウ賃料	0.96%		バックホウ（クローラ型） 東京単価［クレーン機能付］ 山積0.8m3（平積0.6m3）　吊能力2.9t		T7276
その他(機械)			その他(機械)		EK009
普通作業員	3.55%		普通作業員 東京単価		R2006
土木一般世話役 一般施工	2.07%		土木一般世話役 東京単価		R2008
特殊作業員	2.03%		特殊作業員 東京単価		R2005
特殊運転手	2.00%		運転手（特殊） 東京単価		R2002
その他(労務)			その他(労務)		ER009
プレキャストブロック　L=2m	74.90%		コンクリート擁壁（中地震対応型） 東京単価 宅認(q=10kN/m2)1600型(L=2.0m)		T0010
軽油 (パトロール)	0.64%		軽油 東京単価 １．２号　パトロール給油		T3002
その他(材料)			その他(材料)		EZ009
積算単価			積算単価		EP001

SP2054

施 工 内 訳 表

施工　第0-0021号表

［名　称］　プレキャスト擁壁設置　　1　m　当り

［規格１］　ﾌﾟﾚｷｬｽﾄ擁壁高さ　1.0mを超え2.0m以下　　［規格２］　基礎砕石　有り

機械構成比：　2.14%　　労務構成比：　21.54%　　材料構成比：　76.32%　　市場単価構成比：　0.00%　　標準単価：　45,684

代　表　機　労　材　規　格	構成比	単　　価	代　表　機　労　材　規　格(東京地区)	単価(東京地区)	備　考
A=2　1.0mを超え2.0m以下 C=1　均しｺﾝｸﾘｰﾄ　有り			B=1　基礎砕石　有り E=45　その他規格		

SP2010

施 工 内 訳 表

施工　第0-0022号表

［名　称］　床掘り　　1　m3　当り

［規格１］　土砂　　［規格２］　施工方法　標準

機械構成比：　43.71%　労務構成比：　37.99%　材料構成比：　18.30%　市場単価構成比：　0.00%　標準単価：　285.04

代　表　機　労　材　規　格	構成比	単　価	代　表　機　労　材　規　格(東京地区)	単価(東京地区)	備　考
バックホウ	43.71%		バックホウ		MHH111
特殊運転手	37.99%		運転手（特殊） 東京単価		R2002
軽油 （パトロール）	18.30%		軽油 東京単価 １．２号　パトロール給油		T3002
積算単価			積算単価		EP001
A=1　土砂 C=1　土留方式　無し			B=1　標準 D=1　障害　無し		

SP2014

施 工 内 訳 表

施工　第0-0023号表

［名　称］　埋戻し　　1　　m3　　当り

［規格１］　施工方法　最大埋戻幅1m以上4m未満　　［規格２］

機械構成比：　12.68%　　労務構成比：　82.43%　　材料構成比：　4.89%　　市場単価構成比：　0.00%　　標準単価：　1,770.2

代　表　機　労　材　規　格	構成比	単　　価	代　表　機　労　材　規　格(東京地区)	単価(東京地区)	備　考
バックホウ	10.86%		バックホウ		MHH111
振動ローラ賃料	1.71%		振動ローラ（舗装用） 東京単価［ハンドガイド式］ 質量０．８～１．１ｔ		T7281
タンパ賃料	0.11%		タンパ及びランマ 東京単価 質量６０～８０ｋｇ		T7285
普通作業員	51.28%		普通作業員 東京単価		R2006
特殊作業員	22.55%		特殊作業員 東京単価		R2005
特殊運転手	8.60%		運転手（特殊） 東京単価		R2002
軽油 （パトロール）	4.78%		軽油 東京単価 １．２号　パトロール給油		T3002
ガソリン JIS2号レギュラ	0.11%		ガソリン 東京単価 レギュラー　スタンド		T3004
積算単価			積算単価		EP001
A=3　　最大埋戻幅1m以上4m未満					

V0020

施 工 内 訳 表

［名　称］L5号横断暗渠工　　1　式　当り

［規格１］　　［規格２］

名　称　・　規　格　な　ど	数　量	単　位	単　価	金　額	備　考
基面整正	4.8	m2			SP2012　施工　第0-0006号表
ボックスカルバート 製品長　2.0m/個 0＜B≦1.25　0＜H≦1.25	7.04	m			SP2056　施工　第0-0025号表
＊＊単位当り＊＊	1	式			

SP2056

施 工 内 訳 表

施工　第0-0025号表

［名　称］　ボックスカルバート　　1　m　当り

［規格１］　製品長　2.0m/個　　［規格２］　0＜B≦1.25　0＜H≦1.25

機械構成比：　4.80%　労務構成比：　19.79%　材料構成比：　75.41%　市場単価構成比：　0.00%　標準単価：　50,014

代　表　機　労　材　規　格	構成比	単　価	代　表　機　労　材　規　格(東京地区)	単価(東京地区)	備　考
ラフテレーンクレーン賃料	2.51%		ラフテレーンクレーン 東京単価［油圧伸縮ジブ型］ ２５ｔ吊		T7086
その他(機械)			その他(機械)		EK009
普通作業員	5.48%		普通作業員 東京単価		R2006
土木一般世話役 一般施工	2.95%		土木一般世話役 東京単価		R2008
特殊作業員	1.93%		特殊作業員 東京単価		R2005
その他(労務)			その他(労務)		ER009
ボックスカルバート	75.41%		ボックスカルバート　RC 東京単価　B600×H600×L2000 T-25　土被り0.2～3.0m		T0011
積算単価			積算単価		EP001
A=1　据付 C=1　0＜B≦1.25　0＜H≦1.25 E=1　PC鋼材による縦締め　無し			B=3　2.0m/個 D=1　基礎砕石＋均しｺﾝｸﾘｰﾄ F=1　ラフテレーンクレーン賃料補正係数		
G=23　その他規格					

V0021

施 工 内 訳 表

［名　称］L6号横断暗渠工　　1　式　当り

［規格１］　　［規格２］

名　称　・　規　格　な　ど	数　量	単　位	単　価	金　額	備　考
基面整正	1.2	m2			SP2012　施工　第0-0006号表
基礎砕石 砕石の厚さ　12.5cmを超え17.5cm以下	1.2	m2			SP2030　施工　第0-0007号表
鉄筋コンクリート台付管据付 管径　300mm	3	m			SP2061　施工　第0-0027号表
＊＊単位当り＊＊	1	式			

SP2061

施 工 内 訳 表

施工　第0-0027号表

［名　称］　鉄筋コンクリート台付管据付　　1　m　当り

［規格１］　管径　300mm　　［規格２］

機械構成比：　6.38%　　労務構成比：　25.56%　　材料構成比：　68.06%　　市場単価構成比：　0.00%　　標準単価：　11,434

代　表　機　労　材　規　格	構成比	単　価	代　表　機　労　材　規　格(東京地区)	単価(東京地区)	備　考
バックホウ	5.19%		バックホウ		MH140
その他(機械)			その他(機械)		EK009
普通作業員	7.38%		普通作業員 東京単価		R2006
特殊運転手	6.99%		運転手（特殊） 東京単価		R2002
土木一般世話役 一般施工	4.30%		土木一般世話役 東京単価		R2008
特殊作業員	2.11%		特殊作業員 東京単価		R2005
その他(労務)			その他(労務)		ER009
鉄筋コンクリート台付管	65.64%		鉄筋コンクリート台付管(バイコン台付管) 東京単価 管径３００ｍｍ×長さ２，０００ｍｍ		T0016
軽油 (パトロール)	1.97%		軽油 東京単価 １．２号　パトロール給油		T3002
その他(材料)			その他(材料)		EZ009
積算単価			積算単価		EP001

SP2061

施 工 内 訳 表

施工　第0-0027号表

［名　称］　鉄筋コンクリート台付管据付　　1　m　当り

［規格１］　管径　300mm　　［規格２］

機械構成比：　6.38%　　労務構成比：　25.56%　　材料構成比：　68.06%　　市場単価構成比：　0.00%　　標準単価：　11,434

代　表　機　労　材　規　格	構成比	単　価	代　表　機　労　材　規　格(東京地区)	単価(東京地区)	備　考
A=1　据付 C=2　1個当りの管長さ（m／個）			B=3　300mm		

V0010

施 工 内 訳 表

［名　称］L7号集水桝　　1　基　当り
［規格１］桝蓋含む　　［規格２］

名称・規格など	数量	単位	単価	金額	備考
基面整正	1.1	m2			SP2012　施工　第0-0006号表
基礎砕石 砕石の厚さ　12.5cmを超え17.5cm以下	1.1	m2			SP2030　施工　第0-0007号表
コンクリート 小型構造物 人力打設	0.26	m3			SP2082　施工　第0-0008号表
型枠 一般型枠 小型構造物	3.06	m2			SP2084　施工　第0-0009号表
排水構造物工（蓋版） 土木工事標準単価方式 据付（材料費含み）	2	枚			SS162　施工　第0-0029号表
＊＊単位当り＊＊	1	基			

SS162

施 工 内 訳 表

［名　称］排水構造物工（蓋版）　　1　枚　当り
［規格１］土木工事標準単価方式　　［規格２］据付（材料費含み）

名　称　・　規　格　な　ど	数　量	単　位	単　価	金　額	備　考
蓋版　Co・鋼製 時間制約無 40kg/枚以下 昼間	1.00	枚			TL563
桝蓋	1.00	枚			TD229
＊＊単位当り＊＊	1	枚			
A=1　据付（材料費含み） C=8　桝蓋 E=1　40kg／枚以下			B=2　グレーチング（受枠＋本体） D=5　Ｔ－25ｔ G=1　時間的制約無し		
H=1　標準（昼間）			J=1　通常部		

V0011

施 工 内 訳 表

［名　称］L8号集水桝　　1　基　当り
［規格１］桝蓋含む　　［規格２］

名　称　・　規　格　な　ど	数　量	単　位	単　価	金　額	備　考
基面整正	1.1	m2			SP2012　施工　第0-0006号表
基礎砕石 砕石の厚さ　12.5cmを超え17.5cm以下	1.1	m2			SP2030　施工　第0-0007号表
コンクリート 小型構造物 人力打設	0.35	m3			SP2082　施工　第0-0008号表
型枠 一般型枠 小型構造物	3.92	m2			SP2084　施工　第0-0009号表
鉄筋工 SD345　D13 一般構造物	1	kg			SS001　施工　第0-0031号表
排水構造物工（蓋版） 土木工事標準単価方式 据付（材料費含み）	2	枚			SS162　施工　第0-0032号表
＊＊単位当り＊＊	1	基			

SS001

施 工 内 訳 表

［名　称］鉄筋工　　1000　kg　当り

［規格１］SD345　D13　　［規格２］一般構造物

名　称　・　規　格　な　ど	数　量	単　位	単　価	金　額	備　考
異形棒鋼(SD345) 径 13mm	1.03	t			T4510
鉄筋工 一般構造物	1.00	t			TS111
＊＊＊合計＊＊＊	1,000	kg			
＊＊単位当り＊＊	1	kg			
A=4　SD345　D13 D=2　総量10ｔ未満 F=1　標準（昼間）			C=1　一般構造物 E=1　時間的制約なし G=1　一般部		
H=1　太径鉄筋10％未満			I=6　差筋及び杭頭処理		

SS162

施 工 内 訳 表

［名　称］排水構造物工（蓋版）　　1　枚　当り
［規格１］土木工事標準単価方式　　［規格２］据付（材料費含み）

名　称　・　規　格　な　ど	数　量	単　位	単　価	金　額	備　考
蓋版　Co・鋼製 時間制約無 40kg/枚以下 昼間	1.00	枚			TL563
桝蓋	1.00	枚			TD229
＊＊単位当り＊＊	1	枚			
A=1　据付（材料費含み） C=8　桝蓋 E=1　40kg／枚以下			B=2　グレーチング（受枠＋本体） D=5　Ｔ－25ｔ G=1　時間的制約無し		
H=1　標準（昼間）			J=1　通常部		

V0012

施 工 内 訳 表

［名　称］L9号集水桝　　1　基　当り
［規格１］桝蓋含む　　［規格２］

名　称　・　規　格　な　ど	数　量	単　位	単　価	金　額	備　考
基面整正	2.9	m2			SP2012　施工　第0-0006号表
基礎砕石 砕石の厚さ　12.5cmを超え17.5cm以下	2.9	m2			SP2030　施工　第0-0007号表
コンクリート 小型構造物 人力打設	1.85	m3			SP2082　施工　第0-0008号表
型枠 一般型枠 小型構造物	16.74	m2			SP2084　施工　第0-0009号表
排水構造物工（蓋版） 土木工事標準単価方式 据付（材料費含み）	7	枚			SS162　施工　第0-0034号表
足掛金具	3	個			W0001 k322
＊＊単位当り＊＊	1	基			

SS162

施 工 内 訳 表

［名　称］排水構造物工（蓋版）　　1　枚　当り
［規格１］土木工事標準単価方式　　［規格２］据付（材料費含み）

名　称　・　規　格　な　ど	数　量	単　位	単　価	金　額	備　考
蓋版　Co・鋼製 時間制約無 40kg/枚以下 昼間	1.00	枚			TL563
桝蓋	1.00	枚			TD229
＊＊単位当り＊＊	1	枚			
A=1　据付（材料費含み） C=8　桝蓋 E=1　40kg／枚以下			B=2　グレーチング（受枠＋本体） D=5　Ｔ－25ｔ G=1　時間的制約無し		
H=1　標準（昼間）			J=1　通常部		

V0013

施 工 内 訳 表

［名　称］L10号集水桝　　1　基　当り
［規格１］桝蓋含む　　［規格２］

名称・規格など	数量	単位	単価	金額	備考
基面整正	1.4	m2			SP2012　施工　第0-0006号表
基礎砕石 砕石の厚さ　12.5cmを超え17.5cm以下	1.4	m2			SP2030　施工　第0-0007号表
コンクリート 小型構造物 人力打設	1.03	m3			SP2082　施工　第0-0008号表
型枠 一般型枠 小型構造物	9.56	m2			SP2084　施工　第0-0009号表
排水構造物工（蓋版） 土木工事標準単価方式 据付（材料費含み）	2	枚			SS162　施工　第0-0036号表
足掛金具	4	個			W0001 k322
＊＊単位当り＊＊	1	基			

SS162

施 工 内 訳 表

［名　称］排水構造物工（蓋版）　　1　枚　当り
［規格１］土木工事標準単価方式　　［規格２］据付（材料費含み）

名　称　・　規　格　な　ど	数　量	単　位	単　価	金　額	備　考
蓋版　Co・鋼製 時間制約無 40kg/枚以下 昼間	1.00	枚			TL563
桝蓋	1.00	枚			TD229
＊＊単位当り＊＊	1	枚			
A=1　据付（材料費含み） C=8　桝蓋 E=1　40kg／枚以下			B=2　グレーチング（受枠＋本体） D=5　Ｔ－25ｔ G=1　時間的制約無し		
H=1　標準（昼間）			J=1　通常部		

V0001

施 工 内 訳 表

［名　称］L1-1号現場打水路　　10　m　当り

［規格１］　　［規格２］

名　称　・　規　格　な　ど	数　量	単　位	単　価	金　額	備　考
基面整正	8	m2			SP2012　施工　第0-0006号表
基礎砕石 砕石の厚さ　12.5cmを超え17.5cm以下	8	m2			SP2030　施工　第0-0007号表
コンクリート 小型構造物 人力打設	2.5	m3			SP2082　施工　第0-0008号表
型枠 一般型枠 小型構造物	27.4	m2			SP2084　施工　第0-0009号表
目地板 瀝青質　ｔ＝10	0.4	m2			SP2076　施工　第0-0038号表
止水板 Ｃ・Ｆ型　200×5	2.8	m			SP2077　施工　第0-0039号表
＊＊＊合計＊＊＊	10	m			
＊＊単位当り＊＊	1	m			

SP2076

施 工 内 訳 表

施工　第0-0038号表

［名　称］　目地板　　1　　m2　　当り

［規格１］　瀝青質　　ｔ＝10　　［規格２］

機械構成比：　0.00%　　労務構成比：　38.22%　　材料構成比：　61.78%　　市場単価構成比：　0.00%　　標準単価：　1,922.1

代　表　機　労　材　規　格	構成比	単　　価	代　表　機　労　材　規　格(東京地区)	単価(東京地区)	備　考
普通作業員	31.83%		普通作業員 東京単価		R2006
土木一般世話役 一般施工	6.39%		土木一般世話役 東京単価		R2008
目地板 瀝青質 t=10mm	61.78%		瀝青繊維質目地板 東京単価 厚さ１０ｍｍ		T5265
積算単価			積算単価		EP001
A=1　　瀝青質　ｔ＝10					

SP2077

施 工 内 訳 表

施工　第0-0039号表

［名　称］　止水板　　1　m　当り

［規格１］　Ｃ・Ｆ型　200×5　　［規格２］

機械構成比：　0.00%　労務構成比：　55.98%　材料構成比：　44.02%　市場単価構成比：　0.00%　標準単価：　2,267.7

代　表　機　労　材　規　格	構成比	単　価	代　表　機　労　材　規　格(東京地区)	単価(東京地区)	備　考
普通作業員	41.88%		普通作業員 東京単価		R2006
土木一般世話役 一般施工	14.10%		土木一般世話役 東京単価		R2008
止水板 C･F型200mm×5mm	44.02%		塩ビ止水板 東京単価 CF　幅２００×厚さ５ｍｍ		T6805
積算単価			積算単価		EP001
A=5　　Ｃ・Ｆ型　200×5					

V0002

施 工 内 訳 表

［名　称］L1-2号現場打水路　　10　m　当り
［規格１］根入れ工含む　　［規格２］

名　称　・　規　格　な　ど	数　量	単　位	単　価	金　額	備　考
基面整正	7	m2			SP2012　施工　第0-0006号表
基礎砕石 砕石の厚さ　12.5cmを超え17.5cm以下	7	m2			SP2030　施工　第0-0007号表
コンクリート 小型構造物 人力打設	1.80	m3			SP2082　施工　第0-0008号表
型枠 一般型枠 小型構造物	13.7	m2			SP2084　施工　第0-0009号表
目地板 瀝青質　ｔ＝10	0.2	m2			SP2076　施工　第0-0038号表
止水板 Ｃ・Ｆ型　200×5	1.5	m			SP2077　施工　第0-0039号表
根入れコンクリート 小型構造物 人力打設	0.83	m3			SP2082　施工　第0-0041号表
根入れ型枠 一般型枠 小型構造物	1.4	m2			SP2084　施工　第0-0042号表
＊＊＊合計＊＊＊	10	m			
＊＊単位当り＊＊	1	m			

SP2082

施 工 内 訳 表

施工　第0-0041号表

［名　称］　根入れコンクリート　　1　m3　当り

［規格１］　小型構造物　　［規格２］　人力打設

機械構成比：　0.00%　労務構成比：　44.68%　材料構成比：　55.32%　市場単価構成比：　0.00%　標準単価：　27,600

代　表　機　労　材　規　格	構成比	単　価	代　表　機　労　材　規　格(東京地区)	単価(東京地区)	備　考
普通作業員	25.53%		普通作業員 東京単価		R2006
特殊作業員	8.76%		特殊作業員 東京単価		R2005
土木一般世話役 一般施工	8.11%		土木一般世話役 東京単価		R2008
その他(労務)			その他(労務)		ER009
生コンクリート 高炉18－ 8－40　W/C≦60%	55.32%		生コンクリート 東京単価 高炉　24-12-25(20) W/C 55%		T3973
積算単価			積算単価		EP001
A=2　小型構造物 C=7　高炉18－ 8－40　W/C≦60% G=2　現場内小運搬　無し			B=4　人力打設 E=2　一般養生 L=1　生コン小型車割増なし		

SP2084

施 工 内 訳 表

施工　第0-0042号表

［名　称］　根入れ型枠　　1　　m2　　当り

［規格１］　一般型枠　　［規格２］　小型構造物

機械構成比：　0.00%　　労務構成比：　100.00%　　材料構成比：　0.00%　　市場単価構成比：　0.00%　　標準単価：　7,673.5

代　表　機　労　材　規　格	構成比	単　　価	代　表　機　労　材　規　格(東京地区)	単価(東京地区)	備　考
型枠工	45.22%		型わく工 東京単価		R2030
普通作業員	30.52%		普通作業員 東京単価		R2006
土木一般世話役 一般施工	11.22%		土木一般世話役 東京単価		R2008
その他(労務)			その他(労務)		ER009
積算単価			積算単価		EP001
A=1　　一般型枠			B=2　　小型構造物		

V0003

施 工 内 訳 表

［名　称］L2-1号現場打水路　　10　m　当り

［規格１］　　［規格２］

名　称　・　規　格　な　ど	数　量	単　位	単　価	金　額	備　考
基面整正	8	m2			SP2012　施工　第0-0006号表
基礎砕石 砕石の厚さ　12.5cmを超え17.5cm以下	8	m2			SP2030　施工　第0-0007号表
コンクリート 小型構造物 人力打設	3.7	m3			SP2082　施工　第0-0008号表
型枠 一般型枠 小型構造物	40.7	m2			SP2084　施工　第0-0009号表
鉄筋工 SD345　D13 一般構造物	210.7	kg			SS001　施工　第0-0044号表
目地板 瀝青質　ｔ＝10	0.4	m2			SP2076　施工　第0-0038号表
止水板 Ｃ・Ｆ型　200×5	3	m			SP2077　施工　第0-0039号表
＊＊＊合計＊＊＊	10	m			
＊＊単位当り＊＊	1	m			

SS001

施 工 内 訳 表

［名　称］鉄筋工　　1000　kg　当り

［規格１］SD345　D13　　［規格２］一般構造物

名　称　・　規　格　な　ど	数　量	単　位	単　価	金　額	備　考
異形棒鋼(SD345) 径 13mm	1.03	t			T4510
鉄筋工 一般構造物	1.00	t			TS111
＊＊＊合計＊＊＊	1,000	kg			
＊＊単位当り＊＊	1	kg			
A=4　SD345　D13 D=2　総量10ｔ未満 F=1　標準（昼間）			C=1　一般構造物 E=1　時間的制約なし G=1　一般部		
H=1　太径鉄筋10％未満			I=1　補正無（一般構造物）		

V0004

施 工 内 訳 表

［名　称］L2-2号現場打水路　　10　m　当り

［規格１］　　［規格２］

名　称　・　規　格　な　ど	数　量	単　位	単　価	金　額	備　考
基面整正	8	m2			SP2012　施工　第0-0006号表
基礎砕石 砕石の厚さ　12.5cmを超え17.5cm以下	8	m2			SP2030　施工　第0-0007号表
コンクリート 小型構造物 人力打設	3	m3			SP2082　施工　第0-0008号表
型枠 一般型枠 小型構造物	31.3	m2			SP2084　施工　第0-0009号表
鉄筋工 SD345　D13 一般構造物	176.6	kg			SS001　施工　第0-0044号表
目地板 瀝青質　ｔ＝10	0.5	m2			SP2076　施工　第0-0038号表
止水板 Ｃ・Ｆ型　200×5	3.3	m			SP2077　施工　第0-0039号表
＊＊＊合計＊＊＊	10	m			
＊＊単位当り＊＊	1	m			

V0005

施 工 内 訳 表

［名　称］L2-3号現場打水路　　10　m　当り

［規格１］　　［規格２］

名　称　・　規　格　な　ど	数　量	単　位	単　価	金　額	備　考
基面整正	7	m2			SP2012　施工　第0-0006号表
基礎砕石 砕石の厚さ　12.5cmを超え17.5cm以下	7	m2			SP2030　施工　第0-0007号表
コンクリート 小型構造物 人力打設	2.2	m3			SP2082　施工　第0-0008号表
型枠 一般型枠 小型構造物	18.4	m2			SP2084　施工　第0-0009号表
目地板 瀝青質　ｔ＝10	0.3	m2			SP2076　施工　第0-0038号表
止水板 Ｃ・Ｆ型　200×5	2	m			SP2077　施工　第0-0039号表
＊＊＊合計＊＊＊	10	m			
＊＊単位当り＊＊	1	m			

V0006

施 工 内 訳 表

［名　称］L2-4号現場打水路（階段工）　　10　m　当り
［規格１］根入れ工含む　　［規格２］

名　称　・　規　格　な　ど	数　量	単　位	単　価	金　額	備　考
基面整正	7	m2			SP2012　施工　第0-0006号表
基礎砕石 砕石の厚さ　12.5cmを超え17.5cm以下	7	m2			SP2030　施工　第0-0007号表
コンクリート 小型構造物 人力打設	2.2	m3			SP2082　施工　第0-0008号表
型枠 一般型枠 小型構造物	15.1	m2			SP2084　施工　第0-0009号表
鉄筋工 SD345　D13 一般構造物	62	kg			SS001　施工　第0-0044号表
目地板 瀝青質　ｔ＝10	0.5	m2			SP2076　施工　第0-0038号表
止水板 Ｃ・Ｆ型　200×5	3	m			SP2077　施工　第0-0039号表
根入れコンクリート 小型構造物 人力打設	0.13	m3			SP2082　施工　第0-0041号表
根入れ型枠 一般型枠 小型構造物	0.2	m2			SP2084　施工　第0-0042号表
＊＊＊合計＊＊＊	10	m			
＊＊単位当り＊＊	1	m			

V0007

施 工 内 訳 表

［名　称］落差処理工（L1-1号U型溝）　　1　　箇所　　当り
［規格１］No.21+11.17　　［規格２］

名　称　・　規　格　な　ど	数　　量	単　位	単　　価	金　　額	備　　考
コンクリート 小型構造物 人力打設	0.06	m3			SP2082　施工　第0-0008号表
型枠 一般型枠 小型構造物	0.1	m2			SP2084　施工　第0-0009号表
＊＊単位当り＊＊	1	箇所			

V0008

施 工 内 訳 表

［名　称］落差処理工（L2-1号U型溝）　　1　　箇所　　当り
［規格１］No.22+17.67　　［規格２］

名　称　・　規　格　な　ど	数　　量	単　位	単　　価	金　　額	備　　考
コンクリート 小型構造物 人力打設	0.06	m3			SP2082　　施工　第0-0008号表
＊＊単位当り＊＊	1	箇所			

V0009

施 工 内 訳 表

［名　称］落差処理工（L2-3号U型溝）　　1　　箇所　　当り
［規格１］No.23+15.63　　［規格２］

名　称　・　規　格　な　ど	数　　量	単　位	単　　価	金　　額	備　　考
コンクリート 小型構造物 人力打設	0.01	m3			SP2082　　施工　第0-0008号表
＊＊単位当り＊＊	1	箇所			

SP4045

施 工 内 訳 表

施工　第0-0051号表

［名　称］　排水桝　　1　　箇所　　当り

［規格１］　　［規格２］

機械構成比：　0.00%　　労務構成比：　100.00%　　材料構成比：　0.00%　　市場単価構成比：　0.00%　　標準単価：　5,977

代　表　機　労　材　規　格	構成比	単　　価	代　表　機　労　材　規　格(東京地区)	単価(東京地区)	備　考
普通作業員	67.08%		普通作業員 東京単価		R2006
土木一般世話役 一般施工	32.92%		土木一般世話役 東京単価		R2008
積算単価			積算単価		EP001
A=1　　排水桝A					

SS162

施 工 内 訳 表

［名　称］排水構造物工（蓋版）　　1　　枚　　当り
［規格１］土木工事標準単価方式　　［規格２］据付（材料費含み）

名　称　・　規　格　な　ど	数　　量	単　位	単　　価	金　　額	備　　考
蓋版　Co・鋼製 時間制約無 40kg/枚以下 昼間	1.00	枚			TL563
道路用側溝蓋	1.00	枚			TD228
＊＊単位当り＊＊	1	枚			
A=1　据付（材料費含み） C=7　標準外規格 E=1　40kg／枚以下			B=1　コンクリート製 D=6　荷重条件　その他 G=1　時間的制約無し		
H=1　標準（昼間）			J=1　通常部		

SS162

施 工 内 訳 表

［名　称］排水構造物工（蓋版）　　1　　枚　　当り
［規格１］土木工事標準単価方式　　［規格２］据付（材料費含み）

名　称　・　規　格　な　ど	数　　量	単　位	単　　価	金　　額	備　　考
蓋版　Co・鋼製 時間制約無 40kg/枚以下 昼間	1.00	枚			TL563
道路用側溝蓋	1.00	枚			TD228
＊＊単位当り＊＊	1	枚			
A=1　据付（材料費含み） C=7　標準外規格 E=1　40kg／枚以下			B=1　コンクリート製 D=1　歩道用 G=1　時間的制約無し		
H=1　標準（昼間）			J=1　通常部		

V0041

施 工 内 訳 表

［名　称］歩車道境界ブロック設置　　2　m　当り
［規格１］Ff-20*L2,000mm、穴あきタイプ　　［規格２］

名　称　・　規　格　な　ど	数　量	単　位	単　価	金　額	備　考
歩車道境界ブロック設置 各種(1000mm超2000mm以下、150kg以上550kg未 再生砕石　RC-40	2	m			SP4018　施工　第0-0055号表
製品割増単価 8,420-6,860	1	本			W0001
＊＊＊合計＊＊＊	2	m			
＊＊単位当り＊＊	1	m			

SP4018

施 工 内 訳 表

施工　第0-0055号表

［名　称］　歩車道境界ブロック設置　　1　m　当り

［規格１］　各種(1000mm超2000mm以下、150kg以上550kg未　　［規格２］　再生砕石　RC-40

機械構成比：　2.19%　労務構成比：　54.79%　材料構成比：　43.02%　市場単価構成比：　0.00%　標準単価：　7,202.7

代　表　機　労　材　規　格	構成比	単　価	代　表　機　労　材　規　格(東京地区)	単価(東京地区)	備　考
バックホウ賃料	1.81%		バックホウ（クローラ型） 東京単価［クレーン機能付］ 山積0.45m3（平積0.35m3）吊能力2.9ｔ		T7278
バックホウ賃料	0.38%		バックホウ（クローラ型） 東京単価 山積０．８ｍ３（平積０．６ｍ３）		T7279
普通作業員	17.69%		普通作業員 東京単価		R2006
型枠工	9.27%		型わく工 東京単価		R2030
土木一般世話役 一般施工	8.30%		土木一般世話役 東京単価		R2008
特殊作業員	8.04%		特殊作業員 東京単価		R2005
その他(労務)			その他(労務)		ER009
歩車道境界ﾌﾞﾛｯｸ(富山県ﾘｻｲｸﾙ認定製品) Ff-20･Fa-25(180mm×250mm×350mm×2000mm)	32.07%		歩車道境界ブロック 東京単価 Ｃ種（１８０／２１０×３００×６００）		T4412
生コンクリート 高炉18－ 8－40　W/C≦60%	8.20%		生コンクリート 東京単価 高炉　18-8-25(20) W/C 60%		T3973
軽油 (パトロール)	1.94%		軽油 東京単価 １．２号　パトロール給油		T3002
再生砕石 RC-40	0.81%		再生クラッシャラン 東京単価 ＲＣ－４０		T4090

SP4018

施 工 内 訳 表

施工　第0-0055号表

［名　称］　歩車道境界ブロック設置　　1　m　当り

［規格１］　各種(1000mm超2000mm以下、150kg以上550kg未　　［規格２］　再生砕石　RC-40

機械構成比：　2.19%　労務構成比：　54.79%　材料構成比：　43.02%　市場単価構成比：　0.00%　標準単価：　7,202.7

代　表　機　労　材　規　格	構成比	単　価	代　表　機　労　材　規　格(東京地区)	単価(東京地区)	備　考
積算単価			積算単価		EP001
A=1　設置 D=1　再生砕石　RC-40 F=2　養生工　有り			B=7　各種(1000mm超2000mm以下、150kg以上550kg未 E=1　18－ 8－40高炉　W/C≦60% G=7　歩車道境界ブロック(Ff-20)(Fa-25)		
I=1　生コン小型車割増なし					

SP4002

施 工 内 訳 表

施工　第0-0056号表

［名　称］　下層路盤（車道・路肩部）　1　m2　当り

［規格１］　全仕上り厚200mm　［規格２］

機械構成比：　6.06%　労務構成比：　17.62%　材料構成比：　76.32%　市場単価構成比：　0.00%　標準単価：　1,871.8

代　表　機　労　材　規　格	構成比	単　価	代　表　機　労　材　規　格(東京地区)	単価(東京地区)	備　考
モータグレーダ	2.45%		モータグレーダ		MHH601
マカダムローラ	1.90%		マカダムローラ		MHH705
タイヤローラ賃料	0.62%		タイヤローラ 東京単価 質量８～２０ｔ		T7390
その他(機械)			その他(機械)		EK009
特殊運転手	8.12%		運転手（特殊） 東京単価		R2002
特殊作業員	2.84%		特殊作業員 東京単価		R2005
普通作業員	2.70%		普通作業員 東京単価		R2006
土木一般世話役 一般施工	0.78%		土木一般世話役 東京単価		R2008
その他(労務)			その他(労務)		ER009
再生砕石 RC-40	74.69%		クラッシャラン 東京単価　Ｃ－４０ 平均仕上がり厚 250mm		T4090
軽油 (パトロール)	1.34%		軽油 東京単価 １．２号　パトロール給油		T3002

SP4002

施 工 内 訳 表

施工　第0-0056号表

［名　称］　下層路盤（車道・路肩部）　1　m2　当り

［規格１］　全仕上り厚200mm　［規格２］

機械構成比：　6.06%　労務構成比：　17.62%　材料構成比：　76.32%　市場単価構成比：　0.00%　標準単価：　1,871.8

代　表　機　労　材　規　格	構成比	単　価	代　表　機　労　材　規　格(東京地区)	単価(東京地区)	備　考
その他(材料)			その他(材料)		EZ009
積算単価			積算単価		EP001
A=200　全仕上り厚（mm） C=3　再生砕石 RC-40			B=2　2層施工		

S4015

施 工 内 訳 表

［名　称］路盤工（人力施工）　　100　m2　当り
［規格１］路盤厚10cm　　［規格２］車道

名称・規格など	数量	単位	単価	金額	備考
普通作業員		人			R2006
再生砕石 RC-40	12.70	m3			T4090
振動ローラ（舗装用）運転 （機－28）		日			S1051
諸雑費	1	式			#90
＊＊＊合計＊＊＊	100	m2			
＊＊単位当り＊＊	1	m2			
A=1　車道 C=5　再生砕石　RC-40			B=10　仕上り厚（cm）		

SP4004

施 工 内 訳 表

施工　第0-0058号表

［名　称］　上層路盤（車道・路肩部）　1　m2　当り

［規格１］　全仕上り厚150mm　［規格２］

機械構成比：　10.44%　労務構成比：　30.39%　材料構成比：　59.17%　市場単価構成比：　0.00%　標準単価：　541.41

代　表　機　労　材　規　格	構成比	単　価	代　表　機　労　材　規　格(東京地区)	単価(東京地区)	備　考
モータグレーダ	4.22%		モータグレーダ		MHH601
マカダムローラ	3.27%		マカダムローラ		MHH705
タイヤローラ賃料	1.07%		タイヤローラ 東京単価 質量８～２０ｔ		T7390
その他(機械)			その他(機械)		EK009
特殊運転手	13.97%		運転手（特殊） 東京単価		R2002
特殊作業員	4.91%		特殊作業員 東京単価		R2005
普通作業員	4.67%		普通作業員 東京単価		R2006
土木一般世話役 一般施工	1.36%		土木一般世話役 東京単価		R2008
その他(労務)			その他(労務)		ER009
粒調砕石 M40	56.36%		再生粒度調整砕石 東京単価　ＲＭ－４０ 平均仕上がり厚 150mm		T4051
軽油 (パトロール)	2.31%		軽油 東京単価 １．２号　パトロール給油		T3002

SP4004

施 工 内 訳 表

施工　第0-0058号表

［名　称］　上層路盤（車道・路肩部）　1　m2　当り

［規格１］　全仕上り厚150mm　［規格２］

機械構成比：　10.44%　労務構成比：　30.39%　材料構成比：　59.17%　市場単価構成比：　0.00%　標準単価：　541.41

代　表　機　労　材　規　格	構成比	単　価	代　表　機　労　材　規　格(東京地区)	単価(東京地区)	備　考
その他(材料)			その他(材料)		EZ009
積算単価			積算単価		EP001
A=2　粒度調整砕石 E=1　1層施工 I=1　全ての費用			D=150　全仕上り厚（mm） H=2　粒度調整砕石 M-40		

SP4001

施 工 内 訳 表

施工　第0-0059号表

［名　称］　不陸整正　　1　m2　当り

［規格１］　補足材料　有り　　［規格２］

機械構成比：　18.93%　労務構成比：　48.98%　材料構成比：　32.09%　市場単価構成比：　0.00%　標準単価：　152.5

代　表　機　労　材　規　格	構成比	単　価	代　表　機　労　材　規　格(東京地区)	単価(東京地区)	備　考
モータグレーダ	9.34%		モータグレーダ		MHH601
マカダムローラ	7.23%		マカダムローラ		MHH705
タイヤローラ賃料	2.36%		タイヤローラ 東京単価 質量８～２０ｔ		T7390
特殊運転手	30.94%		運転手（特殊） 東京単価		R2002
特殊作業員	9.52%		特殊作業員 東京単価		R2005
普通作業員	6.91%		普通作業員 東京単価		R2006
土木一般世話役 一般施工	1.61%		土木一般世話役 東京単価		R2008
粒調砕石 M30	26.98%		再生クラッシャラン 東京単価 ＲＣ－４０		T4050
軽油 （パトロール）	5.11%		軽油 東京単価 １．２号　パトロール給油		T3002
積算単価			積算単価		EP001
A=2　補足材料　有り C=3　粒度調整砕石　M-30			B=8　25mm以上29mm未満		

SP4007

施 工 内 訳 表

施工　第0-0060号表

［名　称］　表層（車道・路肩部）　　1　m2　当り

［規格１］　1層当り平均仕上り厚50mm　　［規格２］

機械構成比：　1.81%　労務構成比：　13.91%　材料構成比：　84.28%　市場単価構成比：　0.00%　標準単価：　1,634.8

代　表　機　労　材　規　格	構成比	単　価	代　表　機　労　材　規　格(東京地区)	単価(東京地区)	備　考
アスファルトフィニッシャ賃料 ［ホイール型］舗装幅1.4～3.0m	1.21%		アスファルトフィニッシャ 東京単価 ［ホイール型］　舗装幅１．４～３．０ｍ		T7248
振動ローラ賃料	0.25%		振動ローラ（舗装用） 東京単価［搭乗・コンバインド式］ 質量３～４ｔ		T7284
タイヤローラ賃料 3～4t	0.22%		タイヤローラ 東京単価 質量３～４ｔ		T7389
その他(機械)			その他(機械)		EK009
普通作業員	4.96%		普通作業員 東京単価		R2006
特殊作業員	3.41%		特殊作業員 東京単価		R2005
特殊運転手	3.36%		運転手（特殊） 東京単価		R2002
土木一般世話役 一般施工	1.15%		土木一般世話役 東京単価		R2008
その他(労務)			その他(労務)		ER009
ｱｽﾌｧﾙﾄ合材 再生材入り 密粒度 AC 20FA	76.98%		アスファルト混合物 東京単価　密粒度ＡＳ混合物（２０） 平均仕上がり厚 50mm		T3926
アスファルト乳剤 PK-3	7.05%		アスファルト乳剤 東京単価 ＰＫ－３　プライムコート用		T3019

SP4007

施 工 内 訳 表

施工　第0-0060号表

［名　称］　表層（車道・路肩部）　　1　　m2　　当り

［規格１］　1層当り平均仕上り厚50mm　　［規格２］

機械構成比：　1.81%　　労務構成比：　13.91%　　材料構成比：　84.28%　　市場単価構成比：　0.00%　　標準単価：　1,634.8

代　表　機　労　材　規　格	構成比	単　　価	代　表　機　労　材　規　格(東京地区)	単価(東京地区)	備　考
軽油 (パトロール)	0.24%		軽油 東京単価 １．２号　パトロール給油		T3002
その他(材料)			その他(材料)		EZ009
積算単価			積算単価		EP001
A=3　1.4m以上3.0m以下 C=1　密粒度ｱｽﾌｧﾙﾄ混合物 E=5　密粒度 AC 20FA			B=50　1層当り平均仕上り厚（mm） D=2　ﾌﾟﾗｲﾑｺｰﾄ PK-3 G=1　全ての費用		

SS190

施 工 内 訳 表

［名　称］樹脂モルタル舗装工　　1　m2　当り
［規格１］厚6mm以下　　［規格２］一般部

名称・規格など	数量	単位	単価	金額	備考
樹脂モルタル舗装工 厚 6mm以下	1.00	m2			TS891
＊＊単位当り＊＊	1	m2			
A=1　樹脂モルタル舗装工　厚6mm以下 C=1　時間制約補正なし			B=2　50m2未満 D=1　標準（昼間）		

SP4009

施 工 内 訳 表

施工　第0-0062号表

［名　称］　表層（歩道部）　　1　　m2　　当り

［規格１］　1層当り平均仕上り厚30mm　　［規格２］

機械構成比：　2.96%　　労務構成比：　22.56%　　材料構成比：　74.48%　　市場単価構成比：　0.00%　　標準単価：　1,319

代　表　機　労　材　規　格	構成比	単　　価	代　表　機　労　材　規　格(東京地区)	単価(東京地区)	備　考
アスファルトフィニッシャ	2.23%		アスファルトフィニッシャ		M1403
振動ローラ賃料	0.42%		振動ローラ（舗装用） 東京単価［搭乗・コンバインド式］ 質量３～４ｔ		T7284
その他(機械)			その他(機械)		EK009
普通作業員	8.51%		普通作業員 東京単価		R2006
特殊作業員	5.85%		特殊作業員 東京単価		R2005
特殊運転手	3.82%		運転手（特殊） 東京単価		R2002
土木一般世話役 一般施工	1.97%		土木一般世話役 東京単価		R2008
その他(労務)			その他(労務)		ER009
ｱｽﾌｧﾙﾄ合材 再生材入り 密粒度 AC 13	65.37%		再生アスファルト混合物 東京単価　再生密粒度ＡＳ混合物（１３） 平均仕上がり厚　40mm		T3921
アスファルト乳剤 PK-3	8.74%		アスファルト乳剤 東京単価 ＰＫ－３　プライムコート用		T3019
軽油 (パトロール)	0.33%		軽油 東京単価 １．２号　パトロール給油		T3002

SP4009

施 工 内 訳 表

施工　第0-0062号表

［名　称］　表層（歩道部）　　1　m2　当り

［規格１］　1層当り平均仕上り厚30mm　　［規格２］

機械構成比：　2.96%　労務構成比：　22.56%　材料構成比：　74.48%　市場単価構成比：　0.00%　標準単価：　1,319

代　表　機　労　材　規　格	構成比	単　価	代　表　機　労　材　規　格(東京地区)	単価(東京地区)	備　考
その他(材料)			その他(材料)		EZ009
積算単価			積算単価		EP001
A=3　1.4m以上 C=1　密粒度 AC 13 F=1　全ての費用			B=30　1層当り平均仕上り厚（mm） D=2　ﾌﾟﾗｲﾑｺｰﾄ PK-3		

SS141

施 工 内 訳 表

［名　称］道路付属物設置工（視線誘導標設置）SP併用　　1　本　当り
［規格１］市場単価方式　　［規格２］土中建込　両面　反射体数1個

名　称　・　規　格　な　ど	数　量	単　位	単　価	金　額	備　考
視線誘導標　土中（ 2段）　両面反射 φ100以下　反射体数 1個	1.00	本			TH731
＊＊単位当り＊＊	1	本			
A=1　土中建込　両面　反射体数1個 C=1　時間的制約無 E=1　標準タイプ			B=3　10本未満 D=1　標準（昼間） F=1　標準タイプ		

SS002

施 工 内 訳 表

［名　称］区画線工（溶融式・手動）　　1000　m　当り
［規格１］実線　15cm　　［規格２］

名称・規格など	数量	単位	単価	金額	備考
区画線設置[溶融式][供用区間] 実線15cm 時間制約無　昼間	1,000.00	m			TL401
路面標示用塗料 白色 溶融型 JIS K5665 3種1号	570.00	kg			T3704
ガラスビーズ JISR 3301 1号	25.00	kg			T3691
プライマー 接着用	25.00	kg			T3692
軽油 （パトロール）		L			T3002
諸雑費		%			#01
＊＊＊合計＊＊＊	1,000	m			
＊＊単位当り＊＊	1	m			
A=1　全ての費用 C=1　15cm E=1　標準（昼間）			B=1　実線 D=1　時間的制約無し G=1　白色		
H=2　ペイント厚1.5mm J=1　供用区間			I=1　排水性舗装以外		

SS004

施 工 内 訳 表

［名　称］区画線消去工　　1000　m　当り
［規格１］削取り式　　［規格２］

名　称　・　規　格　な　ど	数　量	単　位	単　価	金　額	備　考
区画線消去[削取り式] 15cm換算 時間制約無　昼間	1,000.00	m			TL449
軽油 (パトロール)		L			T3002
ガソリン JIS2号レギュラ		L			T3004
＊＊＊合計＊＊＊	1,000	m			
＊＊単位当り＊＊	1	m			
A=1　削取り式 C=1　時間的制約無し			B=1　全ての費用		

SS090

施 工 内 訳 表

［名　称］構造物とりこわし工（機械）　　1　m3　当り
［規格１］無筋構造物　　［規格２］

名　称　・　規　格　な　ど	数　量	単　位	単　価	金　額	備　考
構造物とりこわし工（無筋構造物） 機械施工　時間的制約無　昼間	1.00	m3			TL782
＊＊単位当り＊＊	1	m3			
A=1　無筋構造物 C=1　時間的制約無し E=1　対策不要			B=1　機械施工 D=1　標準（昼間）		

SS090

施 工 内 訳 表

［名　称］構造物とりこわし工（機械）　　1　m3　当り
［規格１］鉄筋構造物　　［規格２］

名称・規格など	数量	単位	単価	金額	備考
構造物とりこわし工（鉄筋構造物） 機械施工　時間的制約無　昼間	1.00	m3			TL788
＊＊単位当り＊＊	1	m3			
A=2　鉄筋構造物 C=1　時間的制約無し E=1　対策不要			B=1　機械施工 D=1　標準（昼間）		

SP4028

施 工 内 訳 表

施工　第0-0068号表

［名　称］　舗装版切断　　1　m　当り

［規格１］　ｱｽﾌｧﾙﾄ舗装版　　［規格２］

機械構成比：　6.29%　労務構成比：　54.24%　材料構成比：　39.47%　市場単価構成比：　0.00%　標準単価：　558.1

代　表　機　労　材　規　格	構成比	単　価	代　表　機　労　材　規　格(東京地区)	単価(東京地区)	備　考
コンクリートカッタ	4.25%		コンクリートカッタ		M2002
その他(機械)			その他(機械)		EK009
特殊作業員	18.90%		特殊作業員 東京単価		R2005
土木一般世話役 一般施工	9.56%		土木一般世話役 東京単価		R2008
普通作業員	8.20%		普通作業員 東京単価		R2006
その他(労務)			その他(労務)		ER009
ダイヤモンドブレード 径56cm	36.63%		コンクリートカッタ　(ブレード) 東京単価 径２２インチ		T3663
ガソリン JIS2号レギュラ	1.92%		ガソリン 東京単価 レギュラー　スタンド		T3004
その他(材料)			その他(材料)		EZ009
積算単価			積算単価		EP001
A=1　ｱｽﾌｧﾙﾄ舗装版 E=1　全ての費用			B=1　15cm以下		

SP4027

施 工 内 訳 表

施工　第0-0069号表

［名　称］　舗装版破砕　　1　　m2　　当り

［規格１］　ｱｽﾌｧﾙﾄ舗装版　　［規格２］　障害等　無し

機械構成比：　9.77%　　労務構成比：　81.96%　　材料構成比：　8.27%　　市場単価構成比：　0.00%　　標準単価：　166.23

代　表　機　労　材　規　格	構成比	単　　価	代　表　機　労　材　規　格(東京地区)	単価(東京地区)	備　考
バックホウ賃料	9.77%		バックホウ（クローラ型） 東京単価 山積０．４５ｍ３（平積０．３５ｍ３）		T7275
土木一般世話役 一般施工	29.03%		土木一般世話役 東京単価		R2008
特殊運転手	28.06%		運転手（特殊） 東京単価		R2002
普通作業員	24.87%		普通作業員 東京単価		R2006
軽油 （パトロール）	8.27%		軽油 東京単価 １．２号　パトロール給油		T3002
積算単価			積算単価		EP001
A=1　ｱｽﾌｧﾙﾄ舗装版 C=1　騒音振動対策　不要 F=1　積込作業　有り			B=1　障害等　無し D=4　15cm以下		

SP2081

施 工 内 訳 表

施工　第0-0070号表

［名　称］　殻運搬　　1　m3　当り

［規格１］　ｺﾝｸﾘｰﾄ(無筋･鉄筋)構造物とりこわし　　［規格２］　機械積込

機械構成比：　47.71%　労務構成比：　37.09%　材料構成比：　15.20%　市場単価構成比：　0.00%　標準単価：　1,242.7

代　表　機　労　材　規　格	構成比	単　価	代　表　機　労　材　規　格(東京地区)	単価(東京地区)	備　考
ダンプトラック	47.71%		ダンプトラック		M1450
一般運転手	37.09%		運転手（一般） 東京単価		R2015
軽油 (パトロール)	15.20%		軽油 東京単価 １．２号　パトロール給油		T3002
積算単価			積算単価		EP001
A=1　ｺﾝｸﾘｰﾄ(無筋･鉄筋)構造物とりこわし C=1　DID区間　無し			B=1　機械積込 D=8　5.5km以下		

SP2081

施 工 内 訳 表

施工　第0-0071号表

［名　称］　殻運搬　　1　m3　当り

［規格１］　ｺﾝｸﾘｰﾄ(無筋･鉄筋)構造物とりこわし　　［規格２］　機械積込

機械構成比：　47.71%　　労務構成比：　37.09%　　材料構成比：　15.20%　　市場単価構成比：　0.00%　　標準単価：　1,657

代　表　機　労　材　規　格	構成比	単　　価	代　表　機　労　材　規　格(東京地区)	単価(東京地区)	備　考
ダンプトラック	47.71%		ダンプトラック		M1450
一般運転手	37.09%		運転手（一般） 東京単価		R2015
軽油 (パトロール)	15.20%		軽油 東京単価 １．２号　パトロール給油		T3002
積算単価			積算単価		EP001
A=1　ｺﾝｸﾘｰﾄ(無筋･鉄筋)構造物とりこわし C=1　DID区間　無し			B=1　機械積込 D=10　7.5km以下		

SP2081

施 工 内 訳 表

施工　第0-0072号表

［名　称］　殻運搬　　1　m3　当り

［規格１］　舗装版破砕　　［規格２］　機械積込(騒音対策不要、舗装版厚15cm以下)

機械構成比：　47.71%　労務構成比：　37.09%　材料構成比：　15.20%　市場単価構成比：　0.00%　標準単価：　2,140.2

代　表　機　労　材　規　格	構成比	単　価	代　表　機　労　材　規　格(東京地区)	単価(東京地区)	備　考
ダンプトラック	47.71%		ダンプトラック		M1450
一般運転手	37.09%		運転手（一般） 東京単価		R2015
軽油 (パトロール)	15.20%		軽油 東京単価 １．２号　パトロール給油		T3002
積算単価			積算単価		EP001
A=2　舗装版破砕 C=1　DID区間　無し			B=4　機械積込(騒音対策不要、舗装版厚15cm以下) J=3　3.5km以下		

SP2006

施 工 内 訳 表

施工　第0-0073号表

［名　称］　押土（ルーズ）　　1　　m3　　当り

［規格１］　土砂　　［規格２］

機械構成比：　53.02%　　労務構成比：　27.91%　　材料構成比：　19.07%　　市場単価構成比：　0.00%　　標準単価：　157.74

代　表　機　労　材　規　格	構成比	単　　価	代　表　機　労　材　規　格(東京地区)	単価(東京地区)	備　考
ブルドーザ	53.02%		ブルドーザ		MH017
特殊運転手	27.91%		運転手（特殊） 東京単価		R2002
軽油 （パトロール）	19.07%		軽油 東京単価 １．２号　パトロール給油		T3002
積算単価			積算単価		EP001
A=1　　土砂					

SP2003

施 工 内 訳 表

施工　第0-0074号表

［名　称］　整地　　1　　m3　　当り

［規格１］　敷均し(ﾙｰｽﾞ)　　［規格２］　標準

機械構成比：　31.34%　　労務構成比：　57.26%　　材料構成比：　11.40%　　市場単価構成比：　0.00%　　標準単価：　128.59

代　表　機　労　材　規　格	構成比	単　　価	代　表　機　労　材　規　格(東京地区)	単価(東京地区)	備　考
ブルドーザ	31.34%		ブルドーザ		MH006
普通作業員	32.83%		普通作業員 東京単価		R2006
特殊運転手	24.43%		運転手（特殊） 東京単価		R2002
軽油 （パトロール）	11.40%		軽油 東京単価 １．２号　パトロール給油		T3002
積算単価			積算単価		EP001
A=2　　敷均し(ﾙｰｽﾞ)			B=1　　標準		

V0042

施 工 内 訳 表

［名　称］畦畔復旧　　10　m　当り
［規格１］　　［規格２］

名　称　・　規　格　な　ど	数　量	単　位	単　価	金　額	備　考
埋戻し 施工方法　上記以外(小規模) 土砂	1	m3			SP2014　施工　第0-0076号表
法面整形 盛土部 法面締固め　有り	3	m2			SP2027　施工　第0-0077号表
＊＊＊合計＊＊＊	10	m			
＊＊単位当り＊＊	1	m			

SP2014

施 工 内 訳 表

施工　第0-0076号表

［名　称］　埋戻し　　1　　m3　　当り

［規格１］　施工方法　上記以外(小規模)　　［規格２］　土砂

機械構成比：　10.80%　　労務構成比：　85.21%　　材料構成比：　3.99%　　市場単価構成比：　0.00%　　標準単価：　3,469.7

代　表　機　労　材　規　格	構成比	単　　価	代　表　機　労　材　規　格(東京地区)	単価(東京地区)	備　考
バックホウ	10.14%		バックホウ		MHH130
ランマ	0.66%		タンパ及びランマ		M1232
普通作業員	48.69%		普通作業員 東京単価		R2006
特殊作業員	19.38%		特殊作業員 東京単価		R2005
特殊運転手	17.14%		運転手（特殊） 東京単価		R2002
軽油 (パトロール)	3.37%		軽油 東京単価 １．２号　パトロール給油		T3002
ガソリン JIS2号レギュラ	0.62%		ガソリン 東京単価 レギュラー　スタンド		T3004
積算単価			積算単価		EP001
A=5　　上記以外(小規模)			B=1　　土砂		

SP2027

施 工 内 訳 表

施工　第0-0077号表

［名　称］　法面整形　　1　　m2　　当り

［規格１］　盛土部　　［規格２］　法面締固め　有り

機械構成比：　13.69%　　労務構成比：　73.73%　　材料構成比：　12.58%　　市場単価構成比：　0.00%　　標準単価：　620.34

代　表　機　労　材　規　格	構成比	単　　価	代　表　機　労　材　規　格(東京地区)	単価(東京地区)	備　考
バックホウ賃料	13.69%		バックホウ（クローラ型） 東京単価 山積０．８ｍ３（平積０．６ｍ３）		T7279
普通作業員	30.64%		普通作業員 東京単価		R2006
特殊運転手	27.23%		運転手（特殊） 東京単価		R2002
土木一般世話役 一般施工	15.86%		土木一般世話役 東京単価		R2008
軽油 （パトロール）	12.58%		軽油 東京単価 １．２号　パトロール給油		T3002
積算単価			積算単価		EP001
A=1　盛土部 C=2　現場制約　無し			B=1　法面締固め　有り D=1　ﾚｷ質土、砂及び砂質土、粘性土		

S5306

施 工 内 訳 表

［名　称］敷鉄板設置・撤去　　100　m2　当り
［規格１］　　［規格２］

名　称　・　規　格　な　ど	数　量	単　位	単　価	金　額	備　考
土木一般世話役 一般施工		人			R2008
とび工		人			R2011
普通作業員		人			R2006
バックホウ運転（賃料） （機－28）		日			S1546
諸雑費		%			#09
＊＊＊合計＊＊＊	100	m2			
＊＊単位当り＊＊	1	m2			
A=3　　設置・撤去					

S5307

施 工 内 訳 表

［名　称］敷鉄板賃料　　1　　枚　　当り
［規格１］22×1524×3048　1～3箇月　　［規格２］

名　称　・　規　格　な　ど	数　　量	単　位	単　　価	金　　額	備　　考
敷鉄板賃料　１～３箇月 22×1524×3048mm	53.00	枚日			T7655
＊＊単位当り＊＊	1	枚			
A=2　　22×1524×3048 D=3　　整備費の計上無			C=53　　供用日数（日） F=3　　不足分弁償金の計上無		

S3107

施 工 内 訳 表

［名　称］仮設材等運搬費（往復）　　1　　t　　当り
［規格１］製品長12m以内　　［規格２］

名　称　・　規　格　な　ど	数　　量	単　位	単　　価	金　　額	備　　考
運賃	1.00				T7000
＊＊単位当り＊＊	1	t			
A=2　往復 C=5　片道運搬距離（km）			B=1　製品長12m以内 D=1　割増無し		

S3108

施 工 内 訳 表

［名　称］仮設材等の積込み、取卸し費　　1　　t　　当り
［規格１］往復分　　［規格２］

名　称　・　規　格　な　ど	数　　量	単　位	単　　価	金　　額	備　　考
積込み、取卸し費（仮設材等） 片道分（基地→現場）	1.00	t			K0121
積込み、取卸し費（仮設材等） 片道分（現場→基地）	1.00	t			K0122
＊＊単位当り＊＊	1	t			
A=3　　往復分					

S7192

施 工 内 訳 表

［名　称］交通誘導警備員　　1　式　当り
［規格１］　　［規格２］

名　称　・　規　格　な　ど	数　量	単　位	単　価	金　額	備　考
交通誘導警備員Ｂ		人			R2053
＊＊単位当り＊＊	1	式			
A=0　交通誘導警備員Ａ　配置人員（人） C=2　必要日数（日）			B=2　交通誘導警備員Ｂ　配置人員（人）		

機 労 材 集 計 表

項番	単価コード	集計区分	単価値	数量累計	単価名称	集計区分名称
1	K0121	199		27	積込み、取卸し費（仮設材等）	その他機械損料
2	K0122	199		27	積込み、取卸し費（仮設材等）	その他機械損料
3	R2002	18			特殊運転手	特殊運転手
4	R2006	12			普通作業員	普通作業員
5	R2008	25			土木一般世話役	一般土木世話役
6	R2011	15			とび工	とび工
7	R2053	37			交通誘導警備員Ｂ	その他労務
8	T3002	66			軽油	軽油
9	T3004	65			ガソリン	ガソリン
10	T3691	61		1.825	ガラスビーズ	区画線材料
11	T3692	61		1.825	プライマー	区画線材料
12	T4090	52		18.796	再生砕石	クラッシャラン
13	T4510	137		0.5046	異形棒鋼(SD345)	棒鋼
14	T6499	87		26	L型擁壁天端カット費	
15	T7000	1		27	運賃	測量用材料
16	T7276	190			バックホウ賃料	掘削積込機損料
17	T7284	44			振動ローラ賃料	建設機械賃料
18	T7655	180			敷鉄板賃料　１～３箇月	仮設材損料
19	T9626	9		1	現場CBR試験	試験費
20	TAK55	189		7	アスファルト廃材処理費	投棄料
21	TCM57	189		39	コンクリート廃材処理費	投棄料
22	TCY08	189		1	コンクリート廃材処理費	投棄料
23	TD228	108		12	道路用側溝蓋	側溝蓋
24	TD228	108		4	道路用側溝蓋	側溝蓋
25	TD229	148		7	桝蓋	桝蓋
26	TD229	148		2	桝蓋	桝蓋
27	TD229	148		2	桝蓋	桝蓋
28	TD229	148		2	桝蓋	桝蓋
29	TH731	200		4	視線誘導標　土中（ 2段）　両面反射	
30	TL401	200		73	区画線設置[溶融式][供用区間]	
31	TL449	200		10	区画線消去[削取り式]	
32	TL563	200		29	蓋版　Co・鋼製	
33	TL782	200		39	構造物とりこわし工（無筋構造物）	
34	TL788	200		1	構造物とりこわし工（鉄筋構造物）	
35	TS111	200		0.4889	鉄筋工	
36	TS111	200		0.001	鉄筋工	

機 労 材 集 計 表

項番	単価コード	集計区分	単価値	数量累計	単価名称	集計区分名称
37	TS891	200		5	樹脂モルタル舗装工	
38	TST47	189		55	公共用残土仮置場（搬入）	投棄料
39	WXXXX	966				
40	WXXXX	968				

工 事 数 量 総 括 表

市道杉野印田線道路改良工事

工事区分(レベル1) 工種(レベル2) 種別(レベル3) 細別(レベル4)	規格	単位	数量 (今回)		摘要
道路改良					
道路土工					
掘削工					
掘削(土砂)	砂・砂質土	m3	158.8		
	粘性土	m3	44.3		表土剥取分 t=20cm
路体盛土工					
路体(流用土)	B<1.0m 砂・砂質土	m3	12.5		
	1.0m≦B<2.5m 砂・砂質土	m3	43.5		
路床盛土工					
路床(流用土)	砂・砂質土	m3	144.4		
残土処理工					
残土処理	砂・砂質土	m3	55.3		
	(うち粘性土	m3	44.3	)	表土剥取分 t=20cm
構造物撤去工					
構造物取壊し工					
コンクリート 構造物取壊し	無筋構造物	m3	39.4		−5m≦H≦5m
	鉄筋構造物	m3	1.1		−5m≦H≦5m
舗装版取壊し	アスファルト舗装版 t=5cm	m2	148.6		
舗装版切断	アスファルト舗装版 t=0≦15cm	m	67.7		
運搬処理工					
殻運搬処理	無筋構造物	m3	39.4		
	鉄筋構造物	m3	1.1		
	アスファルト	m3	7.4		
排水構造物工					
作業土工					
床掘り	オープン掘削部 H≦5m、砂質土	m3	81.8		水路、擁壁など
埋戻し	埋戻し種別D 土砂	m3	29.2		水路、擁壁など

工 事 数 量 総 括 表

市道杉野印田線道路改良工事

工事区分(レベル1)	工種(レベル2)	種別(レベル3)	細別(レベル4)	規格	単位	数量(今回)		摘要
		現場打水路工						
			L1号現場打水路	B=300	m	14.0		
			L2号現場打水路	B=300	m	40.5		
			側溝蓋	ｺﾝｸﾘｰﾄ蓋(落し蓋) B=300用、L=300	枚	4.0		階段用
				ｺﾝｸﾘｰﾄ蓋(落し蓋) B=300用、L=500	枚	12.0		搬入路用
			根入れ工		式	1.0		
			落差処理工		式	1.0		
			取排水工		式	1.0		
		集水桝工						
			L7号集水桝	B 500xD 500xH 500	箇所	1.0		
			L8号集水桝	B 500xD 500xH 600	箇所	1.0		
			L9号集水桝	B2000xD 500xH1300	箇所	1.0		
			L10号集水桝	B 600xD 600xH1400	箇所	1.0		
		管渠工						
			L5号横断暗渠工	RCBOX, B=300,H=300	m	7.0		標準品
			L6号横断暗渠工	台付管φ300	m	3.0		
		蓋掛工						
			縞鋼板	t6×B350×L1000 溶融亜鉛メッキ仕上	枚	3.0		
	擁壁工							
		プレキャストL型擁壁(天端斜切型)						
			L1号L型擁壁	H=1200	m	4.0		Bタイプ(砂質土用)
				H=1300	m	4.0		〃
			L2号L型擁壁	H=1600	m	2.0		〃
				H=1700	m	4.0		〃
				H=1800	m	8.0		〃
				H=1900	m	4.0		〃
			プレキャストL型擁壁 天端カット	切断厚 t≦100mm	m	26.0		

工 事 数 量 総 括 表

市道杉野印田線道路改良工事

工事区分(レベル1) 工種(レベル2) 種別(レベル3) 細別(レベル4)	規格	単位	数量 (今回)		摘要
場所打擁壁工					
小口止工	B=150 H=600	m	6.2		
舗装工					
アスファルト舗装工					
表層	密粒度 AC20FA 再生材入り　t=5cm	m2	199.0		車道 1.4m≦W≦3.0m
	再生密粒度ｱｽｺﾝ 13	m2	148.2		歩道 1.4m≦W≦3.0m
カラー舗装	樹脂モルタル t≦6mm、W=50cm	㎡	5.0		車道
上層路盤	粒調砕石、M-40 t=15cm	m2	108.6		車道
下層路盤	再生砕石、RC-40 t=20cm	m2	124.1		車道
路盤	再生砕石、RC-40 t=15cm	m2	148.2		歩道
不陸整正	補足材3cm未満	m2	90.4		車道
安全施設工					
縁石工					
歩車道境界ﾌﾞﾛｯｸ	Ff-20(穴あきタイプ)	m	43.0		
道路付属物工					
視線誘導標	デリネーター 土中建込み式	本	4.0		
区画線工					
溶融式区画線	実線(白) t=1.5mm　W=15cm	m	73.0		
区画線消去	削り取り式 W=15cm換算	m	10.0		
仮設工					
工事用道路工					
表土剥取・復旧	W=3.0m,t=20cm	m3	31.0		
敷鉄板設置・撤去	22*1,524*3,048mm/枚	m2	157.0		802kg/枚 33.8枚
畦畔復旧	天端W=30cm	m	60.0		

土　工　集　計　表

市道杉野印田線道路改良工事

区　間		本線土工　m3										残土処理工（発生土）m3
		床　掘（取壊分を控除）	埋　戻	掘　削（取壊分を控除）	路体盛土				路床盛土	表土剥取		
					B<1.0m	1.0m≦B<2.5m	2.5m≦B<4.0m	4.0m≦B				
左側	取壊しを含めたCAD読みの値											
	取壊しを考慮した値	81.8	29.2	158.8	12.5	43.5			144.4	(221.5)　44.3		
右側	取壊しを含めたCAD読みの値											
	取壊しを考慮した値											
計		81.8	29.2	158.8	12.5	43.5	0.0	0.0	144.4	44.3		55.3

控除分	無筋構造物 m3	鉄筋構造物 m3	既製品 m3	As舗装 m3	Co舗装 m3		計 m3
左側							0.0
右側							0.0

	盛土法面 m2
左側	
右側	

発生土の合計（床掘 + 掘削）

240.6

↓ 埋戻への流用 29.2

↓ 路体盛土への流用 56.0

↓ 路床盛土への流用 144.4

↓ 残土処理１ 11.0

購入土（路体盛土）

0.0

残土処理

残土処理１ 11.0 ↓

表土剥取 44.3 ↓

残土処理の合計

55.3

本 線 土 工 計 算 書

市道杉野印田線道路改良工事 左側

掘　削

測　　点	距　離	修正距離	断面積	平　均	体　積	摘　　要
No 20 + 17.40	----		2.4	----	----	
No 21 + 0.00	2.60		2.4	2.40	6.2	
No 22 + 0.00	20.00		3.0	2.70	54.0	
No 23 + 0.00	20.00		2.7	2.85	57.0	
No 23 + 16.79	16.79		1.9	2.30	38.6	SP.4
No 24 + 0.00	3.21		0.0	0.95	3.0	
計	62.60				体　積 158.8	

床　掘

測　　点	距　離	修正距離	断面積	平　均	体　積	摘　　要
No 20 + 17.40	----		0.4	----	----	
No 21 + 0.00	2.60		0.4	0.40	1.0	
No 22 + 0.00	20.00		1.7	1.05	21.0	
No 23 + 0.00	20.00		0.8	1.25	25.0	
No 23 + 16.79	16.79		1.8	1.30	21.8	SP.4
No 24 + 0.00	3.21		6.3	4.05	13.0	
計	62.60				体　積 81.8	

表土はぎ取り

測　　点	距　離	修正距離	幅	平　均	面　積	摘　　要
No 20 + 17.40	----		3.3	----	----	
No 21 + 0.00	2.60		3.3	3.30	8.6	
No 22 + 0.00	20.00		4.0	3.65	73.0	
No 23 + 0.00	20.00		3.8	3.90	78.0	
No 23 + 16.79	16.79		3.0	3.40	57.1	SP.4
No 24 + 0.00	3.21		0.0	1.50	4.8	
計	62.60				面　積 221.5	

埋　戻

測　　点	距　離	修正距離	断面積	平　均	体　積	摘　　要
No 20 + 17.40	----		0.3	----	----	
No 21 + 0.00	2.60		0.3	0.30	0.8	
No 22 + 0.00	20.00		0.6	0.45	9.0	
No 23 + 0.00	20.00		0.3	0.45	9.0	
No 23 + 16.79	16.79		0.4	0.35	5.9	SP.4
No 24 + 0.00	3.21		2.4	1.40	4.5	
計	62.60				体　積 29.2	

本 線 土 工 計 算 書

市道杉野印田線道路改良工事 左側

路体盛土　B<1.0m

測　点	距　離	修正距離	断面積	平　均	体　積	摘　要
No 20 + 17.40	----		0.2	----	----	
No 21 + 0.00	2.60		0.2	0.20	0.5	
No 22 + 0.00	20.00		0.5	0.35	7.0	
No 23 + 0.00	20.00		0.0	0.25	5.0	
No 23 + 16.79	16.79		0.0	0.00	0.0	SP.4
No 24 + 0.00	3.21		0.0	0.00	0.0	
計	62.60				体　積 12.5	

路体盛土　1.0m≦B<2.5m

測　点	距　離	修正距離	断面積	平　均	体　積	摘　要
No 20 + 17.40	----		0.0	----	----	
No 21 + 0.00	2.60		0.0	0.00	0.0	
No 22 + 0.00	20.00		0.0	0.00	0.0	
No 23 + 0.00	20.00		0.9	0.45	9.0	
No 23 + 16.79	16.79		2.7	1.80	30.2	SP.4
No 24 + 0.00	3.21		0.0	1.35	4.3	
計	62.60				体　積 43.5	

路床盛土

測　点	距　離	修正距離	断面積	平　均	体　積	摘　要
No 20 + 17.40	----		1.6	----	----	
No 21 + 0.00	2.60		1.6	1.60	4.2	
No 22 + 0.00	20.00		2.0	1.80	36.0	
No 23 + 0.00	20.00		3.0	2.50	50.0	
No 23 + 16.79	16.79		2.9	2.95	49.5	SP.4
No 24 + 0.00	3.21		0.0	1.45	4.7	
計	62.60				体　積 144.4	

構造物取壊工　数量集計表

番号	名　称	延長 (m)	コンクリート構造物取壊		運搬処理工		
			無筋構造物 (m3)	鉄筋構造物 (m3)	二次製品 (m3)	鋼　　材(kg)	
						グレーチング	縞鋼板他
L	左側		39.37　m3	1.05　m3	0　m3	0　kg	0 kg
R	右側		---	---	---	---	---
合　計			39.37 m3	1.05 m3	0 m3	0 kg	0 kg
						0.00 t	0.00 t

構造物取壊工　数量集計表(左側)

番号	名　称	延長 (m)	コンクリート構造物取壊		運搬処理工		
			無筋構造物 (m3)	鉄筋構造物 (m3)	二次製品 (m3)	鋼　　材(kg)	
						グレーチング	縞鋼板他
Y1	現場打ち水路4	21.00	9.03				
Y2	現場打ち水路5	41.00	30.34				
Y3	HP300	2.40		0.07			
YH1	床版4			0.34			
YH2	床版5			0.64			
合　計(L)			39.37 m3	1.05 m3	0 m3	0 kg	0 kg
						0.00 t	0.00 t

構造物取壊(左側)

数　量　計　算　書

番号	名　称	算　式	数　量	単 位	摘要
Y1	現場打ち水路4	A =0.43	0.430	m2	断面積
	B300 x H	L = 21.00	21.00	m	延長
	(無筋コンクリート)	V = 断面積0.430 x 延長21.00	9.03	m3	体積
Y2	現場打ち水路5	A =0.74	0.740	m2	断面積
	B350(平均) x H	L = 41.00	41.00	m	延長
	(無筋コンクリート)	V = 断面積0.740 x 延長41.00	30.34	m3	体積
Y3	HP300	A =0.03	0.030	m2	断面積
	(鉄筋コンクリート)	L = 2.40	2.40	m	延長
		V = 断面積0.030 x 延長2.40	0.07	m3	体積
YH1	床版4	A = 0.19	0.19	m2	断面積
	(鉄筋コンクリート)	V = 面積0.19 x 1.80	0.34	m3	体積
YH2	床版5	A = 0.16	0.16	m2	断面積
	(鉄筋コンクリート)	V = 面積0.16 x 4.00	0.64	m3	体積

舗装版取壊集計表

市道杉野印田線道路改良工事

名 称	タイプ 1--アスファルト 2--コンクリート		舗装面積 (m2)	アスファルト舗装			コンクリート舗装			
				舗装版取壊 t=0.05m (m2)	殻運搬処理 (m3)	舗装版切断 0≦15cm (m)	舗装版取壊 t=0.10m (m2)	舗装版取壊 t=0.20m (m2)	殻運搬処理 (m3)	舗装版切断 0≦15cm (m)
YA 1	1	アスファルト	148.60	148.60	7.43	67.70				
合 計				148.60	7.43	67.70	0.00	0.00	0.00	0.00

舗装取壊(左側)

数　量　計　算　書

番号	名　称	算　式	数　量	単 位	摘要
YA1	ｱｽﾌｧﾙﾄ舗装取壊し	A = 148.60	148.60	m2	延長
	t=5cm	V = 148.60 m x 厚0.05	7.43	m3	体積
	ｱｽﾌｧﾙﾄ舗装切断	L = 67.70	67.70	m	延長
	t=5cm				

舗 装 取 壊 計 算 書

市道杉野印田線道路改良工事　左側　　車道

測　　点	距　離	修正距離	幅　員	平　均	面　積	摘　　要
No　20 +　17.40	----		2.29	----	----	
No　21 +　0.00	2.60		2.29	2.290	5.95	
No　22 +　0.00	20.00		2.24	2.265	45.30	
No　23 +　0.00	20.00		2.40	2.320	46.40	
No　23 +　16.79	16.79		3.00	2.700	45.33	SP.4
No　24 +　0.00	3.21		0.50	1.750	5.62	
計	62.60				面　積 148.60	

現場打Ｕ型側溝　単位当り数量表

（本線左側）

市道杉野印田線道路改良工事

名 称	設計延長 m		1.0m 当り数量						
			基面整正 m^2	基礎材 RC-40 t=150mm m^2	ｺﾝｸﾘｰﾄ 18-8-40 m^3	型枠 m^2	鉄筋 D13 kg	ｴﾗｽﾀｲﾄ t=10mm m^2	止水板 CF-150x5 m
Ｌ１号	14.00								
L1-1 号		6.00	0.8	0.8	0.25	2.74		0.04	0.28
L1-2 号		8.00	0.7	0.7	0.18	1.37		0.02	0.15
Ｌ２号	40.50								
L2-1 号		16.50	0.8	0.8	0.37	4.07	21.07	0.04	0.30
L2-2 号		6.00	0.8	0.8	0.30	3.13	17.66	0.05	0.33
L2-3 号		14.00	0.7	0.7	0.22	1.84		0.03	0.20
L2-4 号		4.00	0.7	0.7	0.22	1.51	6.20	0.05	0.30

※蓋版は別途計上

現場打Ｕ型側溝　蓋集計表

（本線左側）

市道杉野印田線道路改良工事　　単位：（枚）

名 称	コンクリート蓋								
	B300用			B400用			B500用		
	階段	搬入路		階段	搬入路		階段	搬入路	
	L=300 落し蓋タイプ	L=500 落し蓋タイプ	L=500 蓋掛けタイプ	L=300 落し蓋タイプ	L=500 落し蓋タイプ	L=500 蓋掛けタイプ	L=300 落し蓋タイプ	L=500 落し蓋タイプ	L=500 蓋掛けタイプ
L 2-2 号		12							
L 2-4 号	4								
計	4	12							

現場打ちＵ型側溝　型式一覧表

※型式は、各水路幅に共通とする

現場打ちＵ型側溝		壁高が左右同じ			壁高が左右ちがう
		階段あり	階段なし	搬入路 落し蓋あり	
擁壁あり	壁高600以下　→　無筋タイプ	1-1 型	2-1 型	3-1 型	4-1 型
	壁高600超　→　有筋タイプ	1-2 型	2-2 型	3-2 型	4-2 型
擁壁なし	壁高600以下　→　無筋タイプ	1-3 型	2-3 型	3-3 型	4-3 型
	壁高600超　→　有筋タイプ	1-4 型	2-4 型	3-4 型	4-4 型

L1-1号 現場打Ｕ型側溝 (B300xH) [4-3型]

１式当り（6.00 ｍ当り）数量計算書

名　称	算　　式	単 位	数　量	ｍ当り数量
壁高（平均）	道路側　H = 0.438 ～ 0.600	ｍ	0.519	
	田　側　H = 0.562 ～ 0.502	ｍ	0.532	
基面整正	A =幅(0.600+0.200)x長6.000	m2	4.8	0.80
基礎材	A =幅(0.600+0.200)x長6.000	m2	4.8	0.80
(t=150mm)				
コンクリート	(18-8-40BB W/C≦60%)			
道路側壁	A1=高0.519x幅0.150	m2	0.078	
田側壁	A2=高0.532x幅0.150	m2	0.080	
底版	A3=幅0.600x高0.150	m2	0.090	
	合計 ΣA	m2	0.248	
	V =断面0.248x長6.000	m3	**1.49**	0.25
型枠				
道路側壁	A1=高(0.669+0.669)x長6.000	m2	8.03	
田側壁	A2=高(0.682+0.682)x長6.000	m2	8.18	
1断面/10m	A3=断面0.248x1箇所	m2	0.25	
	合計 ΣA	m2	**16.46**	2.74
目地材	エラスタイト (t=10mm)			
1箇所/10m	A =断面0.248x1箇所	m2	0.25	0.04
止水板	(CF-150x5)			
1箇所/10m	L =長(0.594+0.607+0.450)x1箇所	ｍ	1.65	0.28

L1-2号 現場打Ｕ型側溝 (B300xH) [2-1型]

１式当り (8.00 ｍ当り) 数量計算書

名　称	算　　式	単 位	数　量	ｍ当り数量
壁高 (平均)	道路側　H = 0.300 ～ 0.300	ｍ	0.300	
	田　側　H = 0.300 ～ 0.300	ｍ	0.300	
基面整正	A =幅(0.600+0.100)x長8.000	m2	5.6	0.70
基礎材	A =幅(0.600+0.100)x長8.000	m2	5.6	0.70
(t=150mm)				
コンクリート	(18-8-40BB W/C≦60%)			
道路側壁	A1=高0.300x幅0.150	m2	0.045	
田側壁	A2=高0.300x幅0.150	m2	0.045	
底版	A3=幅0.600x高0.150	m2	0.090	
	合計 ΣA	m2	0.180	
	V =断面0.180x長8.000	m3	1.44	0.18
型枠				
道路側壁	A1=高(0.450+0.000)x長8.000	m2	3.60	
田側壁	A2=高(0.450+0.450)x長8.000	m2	7.20	
1断面/10m	A3=断面0.180x1箇所	m2	0.18	
	合計 ΣA	m2	10.98	1.37
目地材	エラスタイト (t=10mm)			
1箇所/10m	A =断面0.180x1箇所	m2	0.18	0.02
止水板	(CF-150x5)			
1箇所/10m	L =長(0.375+0.375+0.450)x1箇所	ｍ	1.20	0.15

L2-1号 現場打Ｕ型側溝 (B300xH) [4-4型]

１式当り（16.50 ｍ当り）数量計算書

名　称	算　　式	単 位	数　量	ｍ当り数量
壁高（平均）	道路側　H = 0.516 ～ 1.007	ｍ	0.762	
	田　側　H = 1.192 ～ 1.007	ｍ	1.100	
基面整正	A =幅(0.600+0.200)x長16.500	m2	13.2	0.80
基礎材	A =幅(0.600+0.200)x長16.500	m2	13.2	0.80
(t=150mm)				
コンクリート	(18-8-40BB W/C≦60%)			
道路側壁	A1=高0.762x幅0.150	m2	0.114	
田側壁	A2=高1.100x幅0.150	m2	0.165	
底版	A3=幅0.600x高0.150	m2	0.090	
	合計 ΣA	m2	0.369	
	V =断面0.369x長16.500	m3	**6.09**	0.37
型枠				
道路側壁	A1=高(0.912+0.762)x長16.500	m2	27.62	
田側壁	A2=高(1.250+1.100)x長16.500	m2	38.78	
1断面/10m	A3=断面0.369x2箇所	m2	0.74	
	合計 ΣA	m2	**67.14**	4.07
鉄筋	S1=長(0.702+1.040+0.480)x83列			
(SD345 D13)	x単位重量0.995kg/m	kg	183.504	
	S2=10本x長16.500x0.995kg/m	kg	164.175	
	合計 ΣS	kg	**347.68**	21.07
目地材	エラスタイト (t=10mm)			
1箇所/10m	A =断面0.369x2箇所	m2	0.74	0.04
止水板	(CF-150x5)			
1箇所/10m	L =長(0.837+1.175+0.450)x2箇所	ｍ	4.92	0.30

L2-2号 現場打Ｕ型側溝 (B300xH) [3-4型]

１式当り（6.00 ｍ当り）数量計算書

名　称	算　　式	単 位	数　量	ｍ当り数量
壁高（平均）	道路側　H = 0.640 ～ 0.749	m	0.695	
	田　側　H = 0.640 ～ 0.749	m	0.695	
基面整正	A =幅(0.600+0.200)x長6.000	m2	4.8	0.80
基礎材	A =幅(0.600+0.200)x長6.000	m2	4.8	0.80
(t=150mm)				
コンクリート	(18-8-40BB W/C≦60%)			
道路側壁	A1=高0.695x幅0.150	m2	0.104	
田側壁	A2=高0.695x幅0.150	m2	0.104	
底版	A3=幅0.600x高0.150	m2	0.090	
	合計 ΣA	m2	0.298	
	V =断面0.298x長6.000	m3	1.79	0.30
型枠				
道路側壁	A1=高(0.845+0.695)x長6.000	m2	9.24	
田側壁	A2=高(0.845+0.695)x長6.000	m2	9.24	
1断面/10m	A3=断面0.298x1箇所	m2	0.30	
	合計 ΣA	m2	18.78	3.13
鉄筋	S1=長(0.635+0.635+0.480)x30列			
(SD345 D13)	x単位重量0.995kg/m	kg	52.238	
	S2=9本x長6.000x0.995kg/m	kg	53.730	
	合計 ΣS	kg	105.97	17.66
目地材	エラスタイト (t=10mm)			
1箇所/10m	A =断面0.298x1箇所	m2	0.30	0.05
止水板	(CF-150x5)			
1箇所/10m	L =長(0.770+0.770+0.450)x1箇所	m	1.99	0.33
コンクリート蓋	B300用 L=500　落し蓋			
	N =長6.000/0.500	枚	12	2

L2-3号 現場打Ｕ型側溝 (B300xH) [4-1型]

１式当り（14.00 ｍ当り）数量計算書

名　称	算　　式	単 位	数　量	ｍ当り数量
壁高（平均）	道路側　H = 0.300 ～ 0.300	ｍ	0.300	
	田　側　H = 0.600 ～ 0.460	ｍ	0.530	
基面整正	A =幅(0.600+0.100)x長14.000	m2	9.8	0.70
基礎材	A =幅(0.600+0.100)x長14.000	m2	9.8	0.70
(t=150mm)				
コンクリート	(18-8-40BB W/C≦60%)			
道路側壁	A1=高0.300x幅0.150	m2	0.045	
田側壁	A2=高0.530x幅0.150	m2	0.080	
底版	A3=幅0.600x高0.150	m2	0.090	
	合計 ΣA	m2	0.215	
	V =断面0.215x長14.000	m3	**3.01**	0.22
型枠				
道路側壁	A1=高(0.450+0.000)x長14.000	m2	6.30	
田側壁	A2=高(0.680+0.680)x長14.000	m2	19.04	
1断面/10m	A3=断面0.215x2箇所	m2	0.43	
	合計 ΣA	m2	**25.77**	1.84
目地材	エラスタイト (t=10mm)			
1箇所/10m	A =断面0.215x2箇所	m2	0.43	0.03
止水板	(CF-150x5)			
1箇所/10m	L =長(0.375+0.605+0.450)x2箇所	ｍ	2.86	0.20

L2-4号 現場打Ｕ型側溝[階段工] (B300xH) [1-1型]

１式当り（4.00 ｍ当り）数量計算書

名　称	算　　式	単 位	数　量	ｍ当り数量
壁高（平均）	道路側　H = 0.300 ～ 0.300	m	0.300	
	田　側　H = 0.300 ～ 0.300	m	0.300	
基面整正	A =幅(0.600+0.100)x長4.000	m2	2.8	0.70
基礎材	A =幅(0.600+0.100)x長4.000	m2	2.8	0.70
(t=150mm)				
コンクリート	(18-8-40BB W/C≦60%)			
水路側壁	A1=高0.300x長4.000x2	m2	2.400	
階段1	A2=幅0.300x高0.200x6ケx2	m2	0.720	
階段2	A3=幅0.300x高0.100x4ケx2	m2	0.240	
	合計 ΣA	m2	3.360	
側壁+階段	V1=側面3.360x幅0.150	m3	0.50	
底版	V2=幅0.600x高0.150x長4.000	m3	0.36	
	合計 ΣV	m3	**0.86**	0.22
型枠				
側壁+階段	A1=側面3.360/2x3	m2	5.04	
底版	A2=高0.150x長4.000	m2	0.60	
階段断面1	A3=高0.200x幅0.150x3段x2	m2	0.18	
階段断面2	A4=高0.100x幅0.150x1段x2	m2	0.03	
断面	A5=高0.300x幅0.150x2			
	+幅0.600x高0.150	m2	0.18	
	合計 ΣA	m2	**6.03**	1.51
鉄筋	S1=長(0.690+0.690+0.480)x8列			
(SD345 D13)	x単位重量0.995kg/m	kg	14.806	
	S2=長1.050x13本x0.995kg/m	kg	13.582	
控除	S3=長1.800x2本x0.995kg/m	kg	-3.582	
	合計 ΣS	kg	**24.81**	6.20
目地材	エラスタイト (t=10mm)			
1箇所/10m	A =断面0.180x1箇所	m2	0.18	0.05
止水板	(CF-150x5)			
1箇所/10m	L =長(0.375+0.375+0.450)x1箇所	m	1.20	0.30
コンクリート蓋	B300用 L=300　落し蓋	枚	4	

現場打Ｕ型側溝（B300）　根入れ工

１ヶ所当り　数量計算書

名　称	算　　式	単 位	数　量	摘　要
L1-2号 Ｕ型溝	根入延長　L = 8.000	m	8.000	
	根入高　　H = 0.098 ～ 0.178	m	0.138	平均
コンクリート	(18-8-40BB W/C≦60%)			
断面積	A =幅0.600x高0.138	m2	0.083	
	V =断面0.083x長8.000	m3	**0.66**	
型枠	A =高0.138x長8.000	m2	**1.10**	
L2-4号 Ｕ型溝	根入延長　L = 4.000	m	4.000	
	根入高　　H = 0.000 ～ 0.040	m	0.020	平均
コンクリート	(18-8-40BB W/C≦60%)			
断面積	A =幅0.600x高0.020	m2	0.012	
	V =断面0.012x長4.000	m3	**0.05**	
型枠	A =高0.020x長4.000	m2	**0.08**	

現場打Ｕ型側溝（B300）　落差処理工

１ヶ所当り　数量計算書

名　称	算　　式	単 位	数　量	摘　要
L1-1号 Ｕ型溝	施工箇所　NO.21 + 11.17			
コンクリート	(18-8-40BB W/C≦60%)			
	V1=落差0.000x長1.000x1/2x幅0.150	m3	0.00	道路側壁
	V2=落差0.098x長1.000x1/2x幅0.150	m3	0.01	田側壁
	V3=落差0.300x長1.000x1/2x幅0.300	m3	0.05	底版
	合計 ΣV	m3	0.06	
型枠	A1=落差0.000x長1.000x1/2x1箇所	m2	0.00	道路側壁
	A2=落差0.098x長1.000x1/2x2箇所	m2	0.10	田側壁
	合計 ΣA	m2	0.10	
L2-1号 Ｕ型溝	施工箇所　NO.22 + 17.67			
コンクリート	(18-8-40BB W/C≦60%)			
	V =落差0.367x長1.000x1/2x幅0.300	m3	0.06	底版
L2-3号 Ｕ型溝	施工箇所　NO.23 + 15.63			
コンクリート	(18-8-40BB W/C≦60%)			
	V =落差0.160x長0.300x1/2x幅0.300	m3	0.01	底版

集水桝　数量集計表

（本線左側）

市道杉野印田線道路改良工事

項目			集水桝				計	摘要
			L 7 号	L 8 号	L 9 号	L 10 号		
設計数量			1基	1基	1基	1基		
名称	規格	単位	1.0式 当り数量					
基面整正		m2	1.1	1.1	2.9	1.4	6.5	
基礎材	RC-40 t=150mm	m2	1.1	1.1	2.9	1.4	6.5	
コンクリート	18-8-40	m3	0.26	0.35	1.85	1.03	3.49	
型枠		m2	3.06	3.92	16.74	9.56	33.28	
さし筋	SD345 D13	kg		1.00			1.00	
グレーチング	500ｘ 500用 2分割	式	1.0				1.0	受枠込み
標準目(T-25)	600ｘ 600用 2分割	式				1.0	1.0	〃
グレーチング	500ｘ 500用 2分割	式		1.0			1.0	受枠込み
細目(T-14)	2000ｘ 500用 7分割	式			1.0		1.0	〃
足掛金具	樹脂被覆製 φ19	本			3.0	4.0	7.0	

L7号集水桝　　B500xD500xH500

１式当り　数量計算書

略　　図

Ｌ７号集水桝

平　面　図

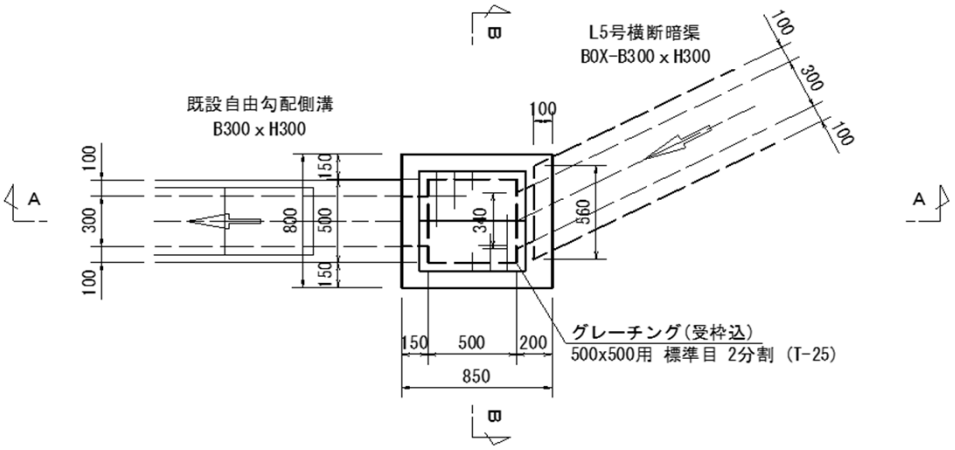

Ａ－Ａ断面

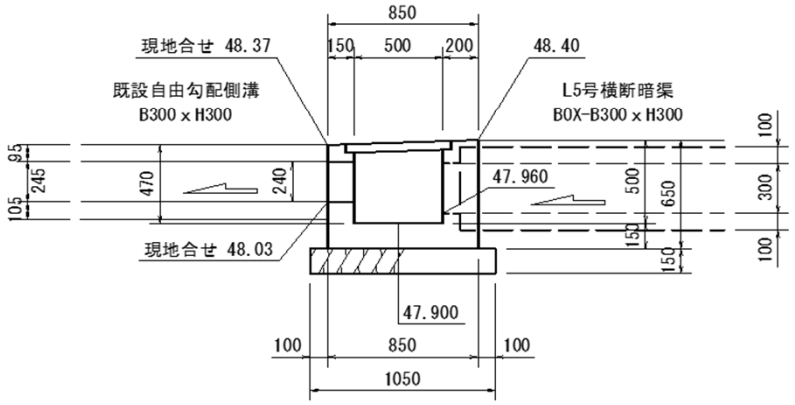

Ｂ－Ｂ断面

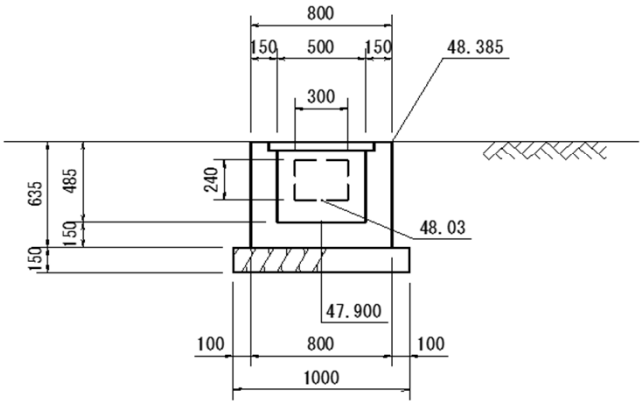

L7号集水桝　　B500xD500xH500

1式当り　数量計算書

名　称	算　　式	単 位	数　量	摘　要
桝　高	H = 0.470 ～ 0.500			
	平均高 H =(0.470+0.500)/2	m	0.485	
基面整正	A =幅1.000x長1.050	m2	1.1	
基礎材	A =幅1.000x長1.050	m2	1.1	
(t=150mm)				
コンクリート	(18-8-40BB W/C≦60%)			
	V1=幅0.800x長0.850x高0.635	m3	0.43	全体
	V2=幅0.500x長0.500x高0.485	m3	-0.12	内空
	V3=幅0.300x高0.240x厚0.150	m3	-0.01	穴あけ1
	V4=幅0.340x高0.300x厚0.100	m3	-0.01	穴あけ2-1
	V5=幅0.560x高0.500x厚0.100	m3	-0.03	穴あけ2-2
	合計 ΣV	m3	**0.26**	
型枠	A1=(幅0.800+長0.850)x2x高0.635	m2	2.10	外面
	A2=(幅0.500+長0.500)x2x高0.635	m2	1.27	内面
	A3=幅0.300x高0.240x2	m2	-0.14	穴あけ1
	A4=幅0.340x高0.300x1	m2	-0.10	穴あけ2-1
	A5=幅0.560x高0.500x1	m2	-0.28	穴あけ2-2
	A6=(高0.240x2+幅0.300)x厚0.150	m2	0.12	小口1
	A7=(高0.300x2+幅0.340)x厚0.100	m2	0.09	小口2-1
	合計 ΣA	m2	**3.06**	
グレーチング蓋	受枠込 500x500用 (T-25)			
	標準目、2分割	式	1	

L8号集水桝　　B500xD500xH600

１式当り　数量計算書

略　　図

Ｌ８号集水桝

平　面　図

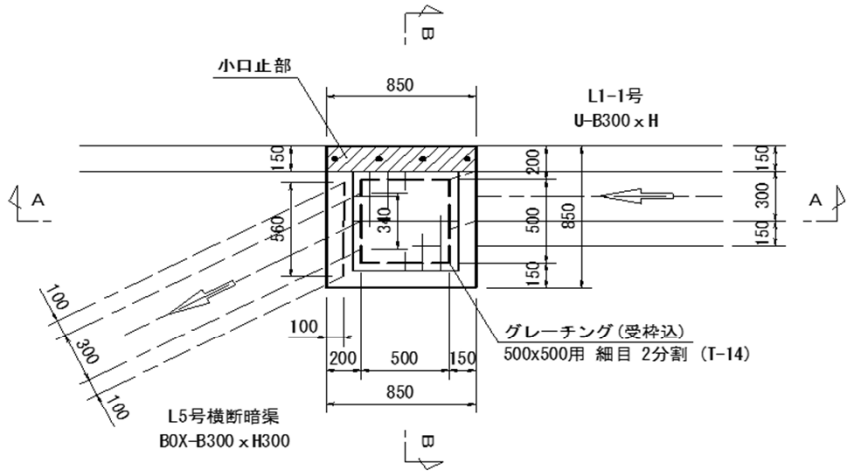

Ａ－Ａ断面

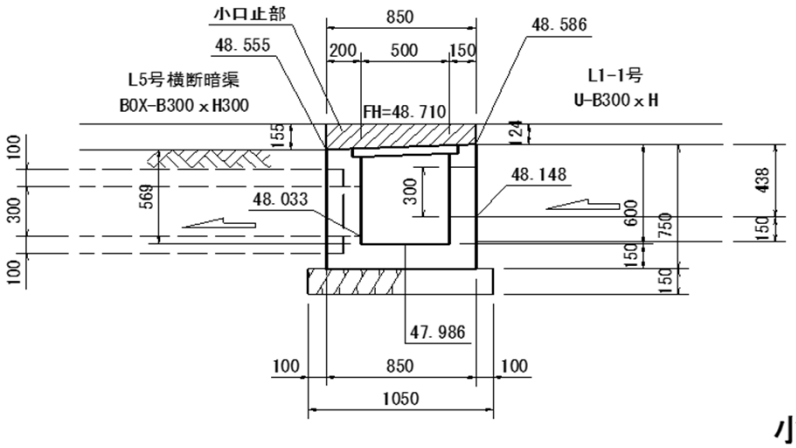

小口止部詳細図

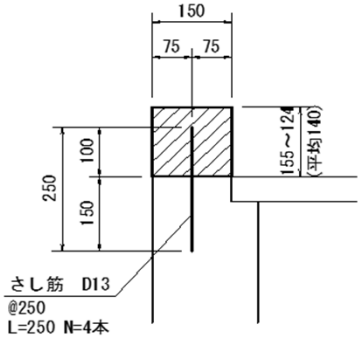

Ｂ－Ｂ断面

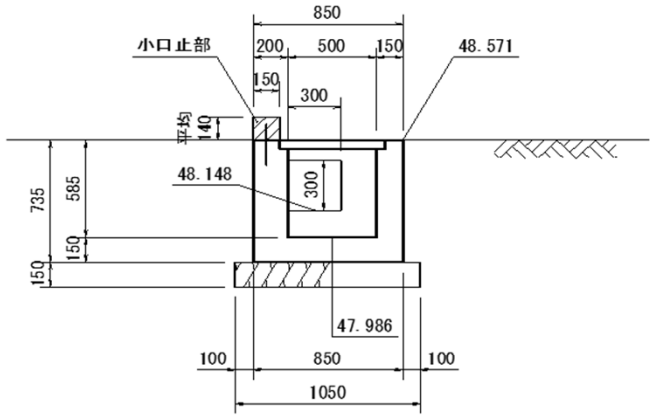

L8号集水桝　　B500xD500xH600

1式当り　数量計算書

名　称	算　　式	単 位	数　量	摘　要
桝　高	H = 0.569 ～ 0.600			
	平均高 H =(0.569+0.600)/2	m	0.585	
基面整正	A =幅1.050x長1.050	m2	1.1	
基礎材	A =幅1.050x長1.050	m2	1.1	
(t=150mm)				
コンクリート	(18-8-40BB W/C≦60%)			
	V1=幅0.850x長0.850x高0.735	m3	0.53	全体
	V2=幅0.500x長0.500x高0.585	m3	-0.15	内空
	V3=幅0.300x高0.300x厚0.150	m3	-0.01	穴あけ1
	V4=幅0.340x高0.300x厚0.100	m3	-0.01	穴あけ2-1
	V5=幅0.560x高0.500x厚0.100	m3	-0.03	穴あけ2-2
	V6=幅0.150x高0.140x長0.850	m3	0.02	小口止部
	合計 ΣV	m3	**0.35**	
型枠	A1=(幅0.850+長0.850)x2x高0.735	m2	2.50	外面
	A2=(幅0.500+長0.500)x2x高0.735	m2	1.47	内面
	A3=幅0.300x高0.300x2	m2	-0.18	穴あけ1
	A4=幅0.340x高0.300x1	m2	-0.10	穴あけ2-1
	A5=幅0.560x高0.500x1	m2	-0.28	穴あけ2-2
	A6=(高0.300x2+幅0.300)x厚0.150	m2	0.14	小口1
	A7=(高0.300x2+幅0.340)x厚0.100	m2	0.09	小口2-1
	A8=(幅0.150+長0.850)x2x高0.140	m2	0.28	小口止部
	合計 ΣA	m2	**3.92**	
鉄筋（さし筋）	S =長0.250x4本x0.995kg/m	kg	1.00	小口止部
(SD345 D13)				
グレーチング蓋	受枠込 500x500用 (T-14)			
	細目、2分割	式	1	

L9号集水桝　　B2,000xD500xH1,300

1式当り　数量計算書

略　　図

平　面　図

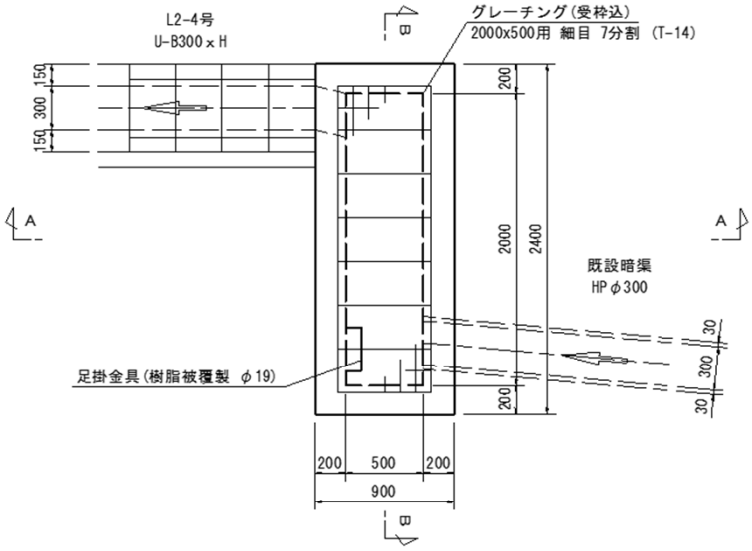

A－A断面

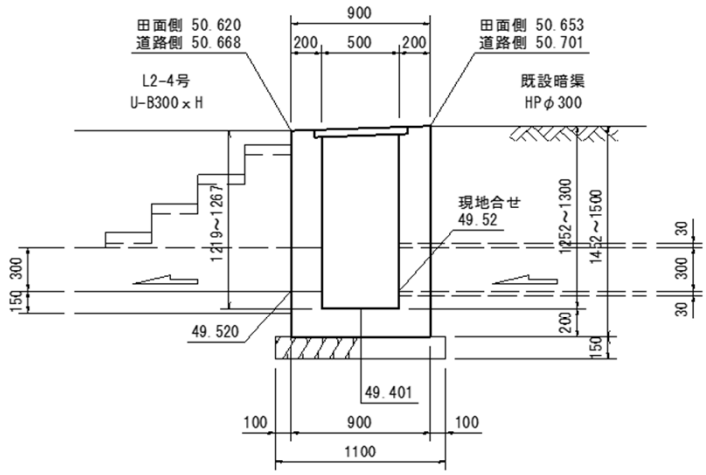

B－B断面

足掛金具詳細図

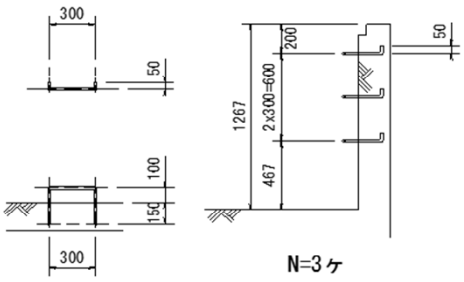

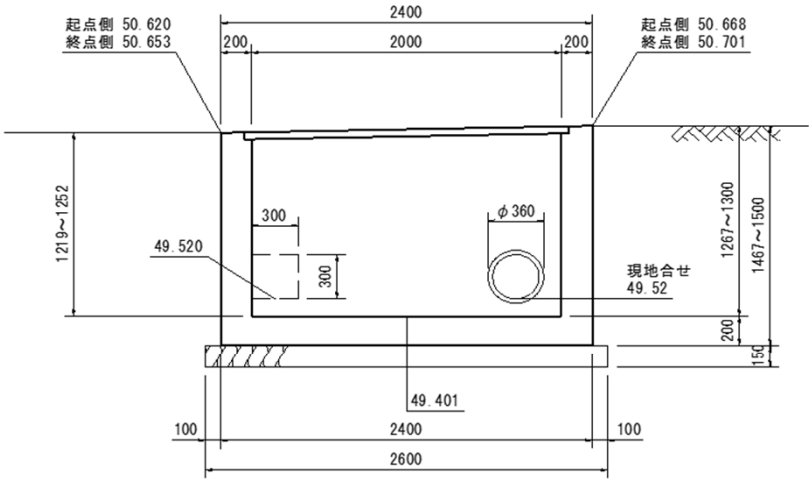

L9号集水桝　　B2,000xD500xH1,300

1式当り　数量計算書

名　称	算　　式	単 位	数　量	摘　要
桝　高				
縦断方向	田面側 H = 1.219 ～ 1.252 = 平均 1.236			
	道路側 H = 1.267 ～ 1.300 = 平均 1.284			
横断方向	起点側 H = 1.219 ～ 1.267 = 平均 1.243			
	終点側 H = 1.252 ～ 1.300 = 平均 1.276			
平均高	H = 5.039/4	m	1.260	
基面整正	A =幅2.600x長1.100	m2	2.9	
基礎材	A =幅2.600x長1.100	m2	2.9	
(t=150mm)				
コンクリート	(18-8-40BB W/C≦60%)			
	V1=幅2.400x長0.900x高1.460	m3	3.15	全体
	V2=幅2.000x長0.500x高1.260	m3	-1.26	内空
	V3=幅0.300x高0.300x厚0.200	m3	-0.02	穴あけ1
	V4=(φ0.360/2)^2xπx厚0.200	m3	-0.02	穴あけ2
	合計 ΣV	m3	**1.85**	
型枠	A1=(幅2.400+長0.900)x2x高1.460	m2	9.64	外面
	A2=(幅2.000+長0.500)x2x高1.460	m2	7.30	内面
	A3=幅0.300x高0.300x2	m2	-0.18	穴あけ1
	A4=(φ0.360/2)^2xπx2	m2	-0.20	穴あけ2
	A5=(高0.300x2+幅0.300)x厚0.200	m2	0.18	小口1
	合計 ΣA	m2	**16.74**	
グレーチング蓋	受枠込 2,000x500用 (T-14)			
	細目、7分割	式	1	
足掛金具	樹脂被覆製 φ19	本	3	

L10号集水桝　　B600xD600xH1,400

１式当り　数量計算書

略　　図

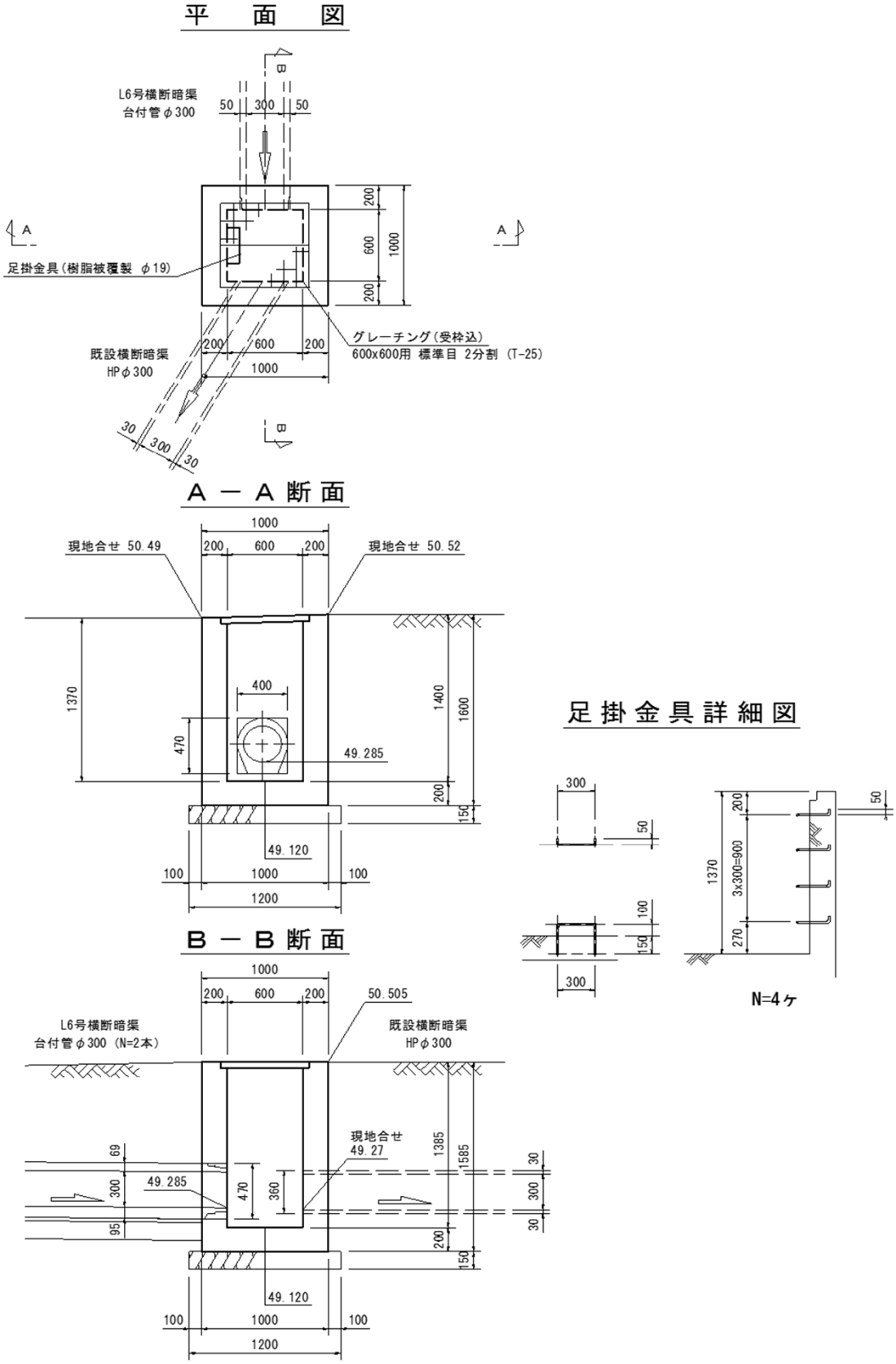

L10号集水桝　　B600xD600xH1,400

1式当り　数量計算書

名　称	算　　式	単 位	数　量	摘　要
桝　高	H = 1.370 ～ 1.400			
	平均高 H =(1.370+1.400)/2	m	1.385	
基面整正	A =幅1.200x長1.200	m2	1.4	
基礎材	A =幅1.200x長1.200	m2	1.4	
(t=150mm)				
コンクリート	(18-8-40BB W/C≦60%)			
	V1=幅1.000x長1.000x高1.585	m3	1.59	全体
	V2=幅0.600x長0.600x高1.385	m3	-0.50	内空
	V3=幅0.400x高0.470x厚0.200	m3	-0.04	穴あけ1
	V4=(φ0.360/2)^2xπx厚0.200	m3	-0.02	穴あけ2
	合計 ΣV	m3	**1.03**	
型枠	A1=(幅1.000+長1.000)x2x高1.585	m2	6.34	外面
	A2=(幅0.600+長0.600)x2x高1.585	m2	3.80	内面
	A3=幅0.400x高0.470x2	m2	-0.38	穴あけ1
	A4=(φ0.360/2)^2xπx2	m2	-0.20	穴あけ2
	合計 ΣA	m2	**9.56**	
グレーチング蓋	受枠込 600x600用 (T-25)			
	標準目、2分割	式	1	
足掛金具	樹脂被覆製 φ19	本	4	

横断暗渠工　数量集計表

市道杉野印田線道路改良工事

項　　目			横断暗渠工				合　計	YA
			L 5 号	L 6 号				
設　計　延　長			7.04 m	3.00 m				
名　　称	規　　格	単位	1.0式 当り数量					
基　面　整　正		m2	4.8	1.2			6.0	
基　　礎　　材	RC-40 t=200mm	m2	4.8				4.8	
	RC-40 t=150mm	m2		1.2			1.2	
基礎コンクリート	18-8-40 t=100mm	m3	0.48				0.48	
基　礎　型　枠		m2	1.37				1.37	
敷 モ ル タ ル	1:3	m3	0.10	0.02			0.12	
ﾎﾞｯｸｽｶﾙﾊﾞｰﾄ	B300xH300 T-25							
(標準品)	L=2.000m	本	2.0				2.0	
	L=斜切1.390/1.650	本	2.0				2.0	
台　　付　　管	φ300　T-25							
	L=2.000m	本		2.0			2.0	

L5号横断暗渠工　RC-BOX B300xH300

１式当り（7.04 m当り）数量計算書

略　図

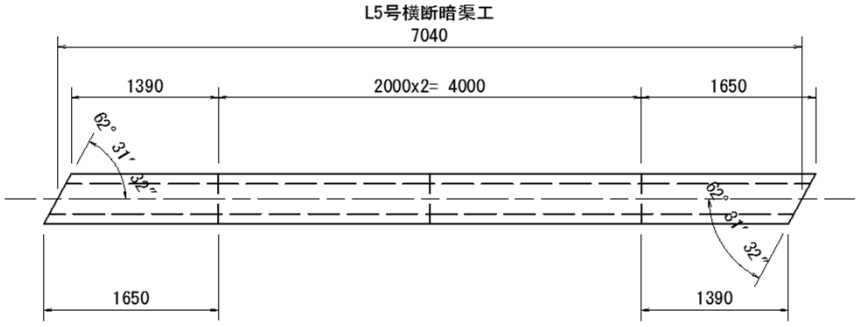

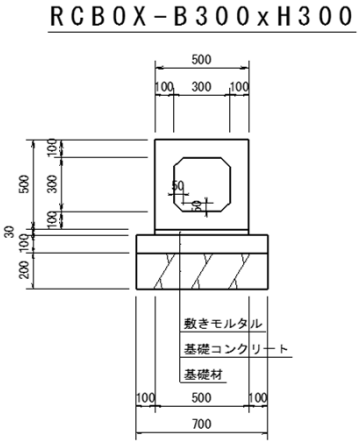

名　称	算　　式	単 位	数　量	m当り数量
設計延長	ボックスカルバート	m	7.040	
	基礎処理(集水桝等考慮)	m	6.840	
土工及び舗装	本線にて計上			
基面整正	A =幅0.700x長6.840	m2	4.8	0.68
基礎材	A =幅0.700x長6.840	m2	4.8	0.68
(t=200mm)				
基礎コンクリート	(18-8-40BB W/C≦65%)			
(t=100mm)	V =幅0.700x高0.100x長6.840	m3	0.48	0.07
基礎型枠	A =高0.100x長6.840x2列	m2	1.37	0.19
敷モルタル	V =幅0.500x高0.030x長6.840	m3	0.10	0.01
(1:3)				
RCﾎﾞｯｸｽｶﾙﾊﾞｰﾄ	RC-BOX B300xH300（標準品にて対応可能）			
(T-25)	L =2.000	本	2	
	L =斜切 1.390/1.650	本	2	

L6号横断暗渠工　　台付管 φ300

１式当り（3.00 m当り）数量計算書

略　　図

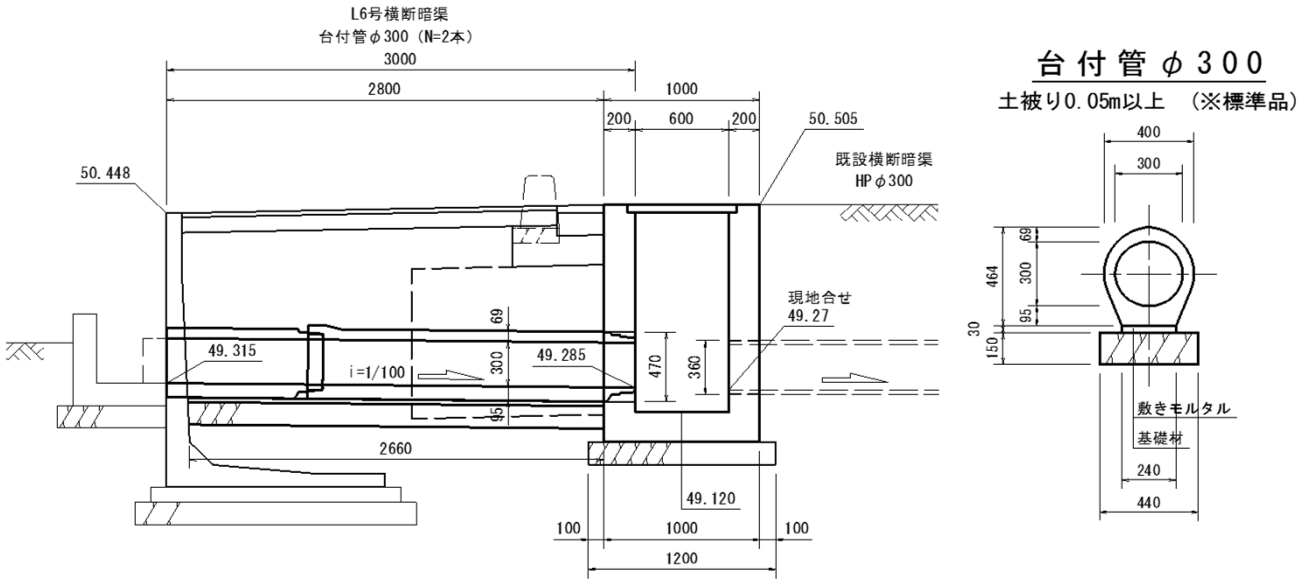

名　称	算　　式	単 位	数　量	m当り数量
設計延長	台付管	m	3.000	
	基礎処理(集水桝等考慮)	m	2.660	
土工及び舗装	本線にて計上			
基面整正	A =幅0.440x長2.660	m2	1.2	0.40
基礎材	A =幅0.440x長2.660	m2	1.2	0.40
(t=150mm)				
敷モルタル	V =幅0.240x高0.030x長2.660	m3	0.02	0.01
(1:3)				
台付管	φ300			
(T-25)	L =2.000	本	2	

蓋掛工

１式当り　数量計算書

略　　図

縞鋼板断面図

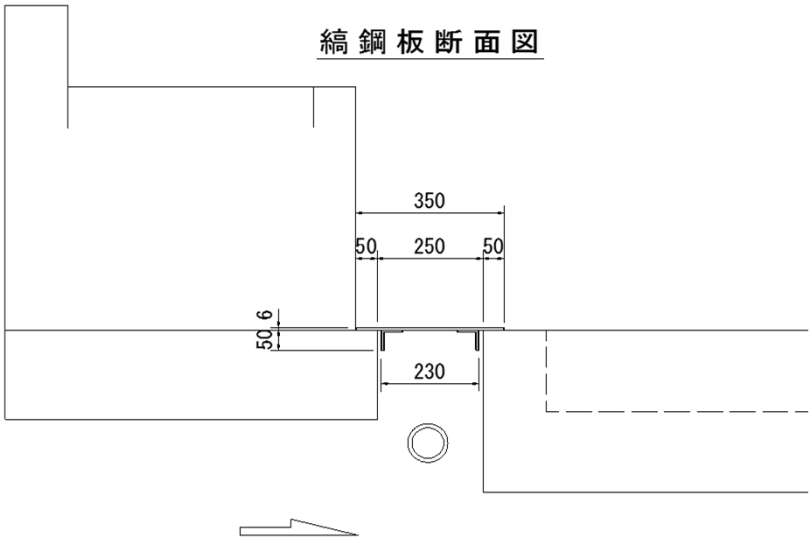

縞鋼板詳細図

溶融亜鉛メッキ仕上

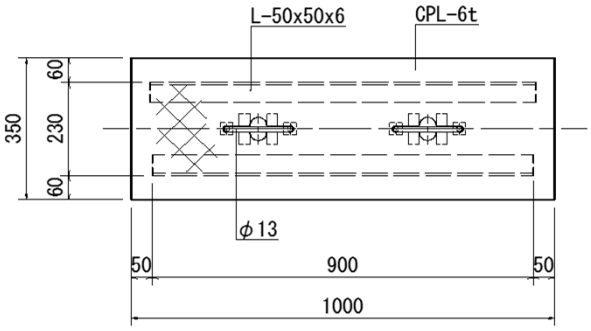

名称	材質・規格	数量	単重	重量 (kg)	塗装面積 (m2)
縞　鋼　板	SS　　CPL6×350×1000	1	48.46 kg/m 2	17.0	0.7
等辺山形鋼	SS400 L6x50x50x900	2	4.43 kg/m	8.0	0.3
取り手金具	SS400 FB6×32×32	4	1.51 kg/m	0.1	
〃	SS400 FB6×25×100	4	1.18 kg/m	0.4	
〃	SR235 RB13×300	2	1.04 kg/m	0.6	
蓋板材料合計	(1枚当り)			31.5	1.0
	(1式当り---3枚)			94.5	3.0

Ｌ型プレキャスト擁壁工　延長集計表

（本線左側）

市道杉野印田線道路改良工事　　単位：（m）

名 称	H 1000	H 1100	H 1200	H 1300	H 1400	H 1500	H 1600	H 1700	H 1800	H 1900	H 2000	H 2100	H 2200	H 2300	H 2400	H 2500	計
L 1 号			4.00	4.00													8.00
L 2 号							2.00	4.00	8.00	4.00							18.00
合計			4.00	4.00			2.00	4.00	8.00	4.00							26.00

Ｌ型プレキャスト擁壁工　数量集計表

（本線左側）

市道杉野印田線道路改良工事

Ｌ型擁壁	型式	寸　法		10.0m 当り数量					1.0式 当り数量					
		基礎材 L mm	基礎 コンクリート K mm	基面整正 m^2	基礎材 RC-40 t=150mm m^2	基礎 コンクリート 18-8-40 t=100mm m^3	基礎型枠 m^2	製品 m	設計延長 m	基面整正 m^2	基礎材 RC-40 t=150mm m^2	基礎 コンクリート 18-8-40 t=100mm m^3	基礎型枠 m^2	製品 m
H 900	天端斜切型 Bタイプ 砂質土用	1200	1000	12.0	12.0	1.00	2.00	10.00						
H 1000		1250	1050	12.5	12.5	1.05	2.00	10.00						
H 1100		1300	1100	13.0	13.0	1.10	2.00	10.00						
H 1200		1400	1200	14.0	14.0	1.20	2.00	10.00	4.00	5.6	5.6	0.48	0.80	4.00
H 1300		1450	1250	14.5	14.5	1.25	2.00	10.00	4.00	5.8	5.8	0.50	0.80	4.00
H 1400		1500	1300	15.0	15.0	1.30	2.00	10.00						
H 1500		1550	1350	15.5	15.5	1.35	2.00	10.00						
H 1600		1650	1450	16.5	16.5	1.45	2.00	10.00	2.00	3.3	3.3	0.29	0.40	2.00
H 1700		1700	1500	17.0	17.0	1.50	2.00	10.00	4.00	6.8	6.8	0.60	0.80	4.00
H 1800		1750	1550	17.5	17.5	1.55	2.00	10.00	8.00	14.0	14.0	1.24	1.60	8.00
H 1900		1800	1600	18.0	18.0	1.60	2.00	10.00	4.00	7.2	7.2	0.64	0.80	4.00
H 2000		1850	1650	18.5	18.5	1.65	2.00	10.00						
H 2100		1950	1750	19.5	19.5	1.75	2.00	10.00						
H 2200		2000	1800	20.0	20.0	1.80	2.00	10.00						
H 2300		2050	1850	20.5	20.5	1.85	2.00	10.00						
H 2400		2100	1900	21.0	21.0	1.90	2.00	10.00						
H 2500		2150	1950	21.5	21.5	1.95	2.00	10.00						
H 2600		2250	2050	22.5	22.5	2.05	2.00	10.00						
H 2700		2300	2100	23.0	23.0	2.10	2.00	10.00						
H 2800		2350	2150	23.5	23.5	2.15	2.00	10.00						
H 2900		2400	2200	24.0	24.0	2.20	2.00	10.00						
H 3000		2450	2250	24.5	24.5	2.25	2.00	10.00						
合　計									26.00	42.7	42.7	3.75	5.20	26.00

小口止工　数量集計表

市道杉野印田線道路改良工事

項　　目			小口止工			合　計	摘 要
設　計　延　長			6.15 m				
名　　称	規　　格	単位	1.0式 当り数量				
基　面　整　正		m2	2.2			2.2	
基　　礎　　材	RC-40 t=150mm	m2	2.2			2.2	
コンクリート	18-8-40	m3	0.55			0.55	
型　　枠		m2	7.56			7.56	

小口止工

１式当り（6.15 m当り）数量計算書

略　　図

小 口 止 工

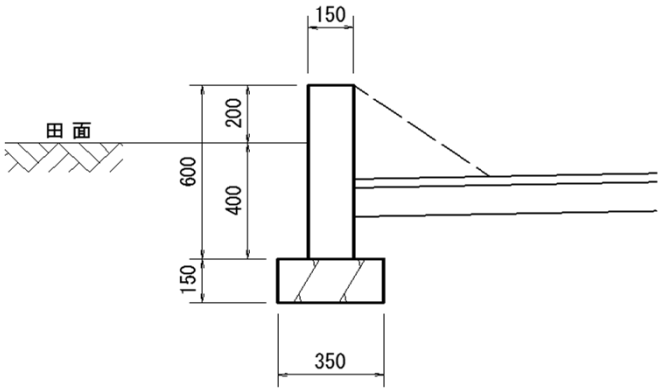

名　称	算　　式	単 位	数　量	m当り数量
基面整正	A =幅0.350x長6.150	m2	2.2	0.36
基礎材	A =幅0.350x長6.150	m2	2.2	0.36
(t=150mm)				
コンクリート	(18-8-40BB W/C≦60%)			
断面積	A =幅0.150x高0.600	m2	0.090	
	V =断面0.090x長6.150	m3	**0.55**	0.09
型枠				
側面	A1=高0.600x長6.150x2列	m2	7.38	
断面	A2=断面0.090x2箇所	m2	0.18	
	合計 ΣA	m2	**7.56**	1.23

舗 装 集 計 表

市道杉野印田線道路改良工事

本　線　舗　装								
名　称		規　　格	単位	左側	右側		計	備　考
車道	表　層　工	密粒度AC20FA 再生材入り t= 5cm	m^2	199.04			199.04	舗装計算書より
	カラー舗装工	樹脂モルタル t≦6mm,W=50cm	㎡	5.00			5.00	〃
	上層路盤工	粒調砕石 M-40 t=15cm	〃	108.61			108.61	〃
	下層路盤工	再生砕石 RC-40 t=20cm	〃	124.07			124.07	〃
	不陸整正	補足材 t=3cm未満	〃	90.43			90.43	199.04-108.61
歩道	表　層　工	加熱As舗装 再生密粒度AC13 t= 3cm	〃	148.22			148.22	舗装計算書より
	路　盤　工	再生砕石 RC-40 t=10cm	〃	148.22			148.22	〃

本線舗装計算書

市道杉野印田線道路改良工事　左側　　車道　　表層

測　点	距　離	修正距離	幅　員	平　均	面　積	摘　要
No 20 + 17.40	----		3.25	----	----	
No 21 + 0.00	2.60		3.25	3.250	8.45	
No 22 + 0.00	20.00		3.25	3.250	65.00	
No 23 + 0.00	20.00		3.25	3.250	65.00	
No 23 + 16.79	16.79		3.25	3.250	54.57	SP.4
No 24 + 0.00	3.21		0.50	1.875	6.02	
計	62.60				面　積 199.04	

車道　　カラー舗装

測　点	距　離	修正距離	幅　員	平　均	面　積	摘　要
No 24 + 0.00	----		0.50	----	----	
No 24 + 10.00	10.00		0.50	0.500	5.00	
計	10.00				面　積 5.00	

車道　　上層路盤

測　点	距　離	修正距離	幅　員	平　均	面　積	摘　要
No 20 + 17.40	----		1.26	----	----	
No 21 + 0.00	2.60		1.26	1.260	3.28	
No 22 + 0.00	20.00		1.31	1.285	25.70	
No 23 + 0.00	20.00		2.35	1.830	36.60	
No 23 + 16.79	16.79		2.25	2.300	38.62	SP.4
No 24 + 0.00	3.21		0.50	1.375	4.41	
計	62.60				面　積 108.61	

車道　　下層路盤

測　点	距　離	修正距離	幅　員	平　均	面　積	摘　要
No 20 + 17.40	----		1.36	----	----	
No 21 + 0.00	2.60		1.36	1.360	3.54	
No 22 + 0.00	20.00		1.59	1.475	29.50	
No 23 + 0.00	20.00		2.63	2.110	42.20	
No 23 + 16.79	16.79		2.53	2.580	43.32	SP.4
No 24 + 0.00	3.21		0.90	1.715	5.51	
計	62.60				面　積 124.07	

本 線 舗 装 計 算 書

市道杉野印田線道路改良工事　左側　　歩道　　表層

測　　点	距　離	修正距離	幅　員	平　均	面　積	摘　　要
No　20 +　17.40	----		2.50	----	----	
No　21 +　0.00	2.60		2.50	2.500	6.50	
No　22 +　0.00	20.00		2.28	2.390	47.80	
No　23 +　0.00	20.00		2.50	2.390	47.80	
No　23 +　16.79	16.79		2.40	2.450	41.14	SP.4
No　24 +　0.00	3.21		0.70	1.550	4.98	
計	62.60				面　積 148.22	

歩道　　路盤

測　　点	距　離	修正距離	幅　員	平　均	面　積	摘　　要
No　20 +　17.40	----		2.50	----	----	
No　21 +　0.00	2.60		2.50	2.500	6.50	
No　22 +　0.00	20.00		2.28	2.390	47.80	
No　23 +　0.00	20.00		2.50	2.390	47.80	
No　23 +　16.79	16.79		2.40	2.450	41.14	SP.4
No　24 +　0.00	3.21		0.70	1.550	4.98	
計	62.60				面　積 148.22	

安全施設工　数量集計表

市道杉野印田線道路改良工事

項　　目			安全施設工			合　計	摘　要
			左側	右側			
設　計　数　量			1.0 式	1.0 式			
名　　称	規　　格	単位	1.0式 当り数量				
縁　石　工							
歩車道境界ﾌﾞﾛｯｸf-20 穴あきﾀｲﾌﾟ		m	43.0			43.0	
道路付属施設工							
視線誘導標	デリネーター 土中建込み式	本	4.0			4.0	
区画線工							
溶融式区画線							
実線(白) t=1.5mm　W=15cm		m	73.0			73.0	
破線(白) t=1.5mm　W=15cm		m					
区画線消去							
削り取り式 W=15cm換算		m	10.0			10.0	

縁石工

１式当り（43.00 ｍ当り）数量計算書

略　　図

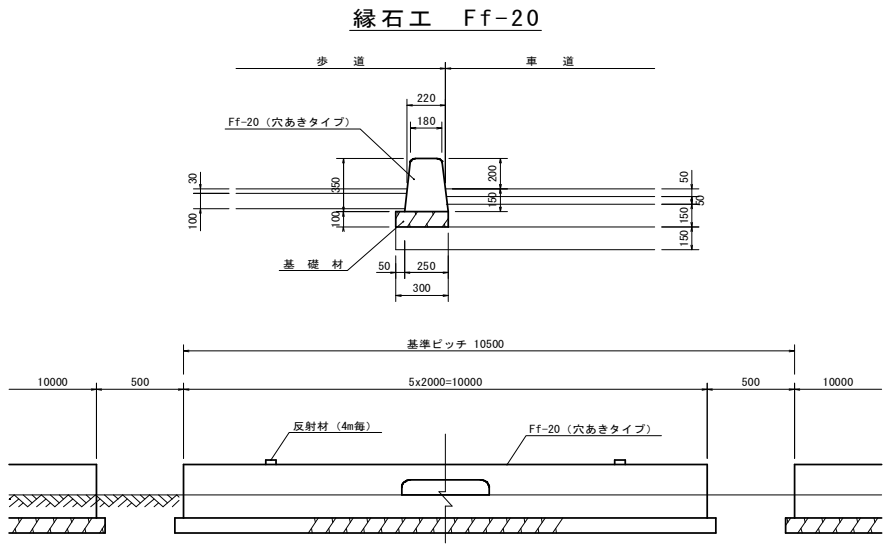

名　称	算　　式	単 位	数　量	m当り数量
縁石工				
設計延長	L1=6.00x5.00	m	30.00	
	L2=6.00+7.00	m	13.00	
	合計 ΣL	m	**43.00**	
基面整正	A =幅0.300x長43.00	m2	12.9	0.30
基礎材	A =幅0.300x長43.00	m2	12.9	0.30
(t=100mm)				
歩車道境界ﾌﾞﾛｯｸ	Ff-20(穴あきタイプ)	m	43.00	1.00

道路付属施設工

１式当り　数量計算書

名　称	算　　式	単 位	数　量	摘　要
※道路付属物工				
視線誘導標	デリネーター(土中建込用)			
	N=4	本	4	

区画線工

市道杉野印田線道路改良工事

名 称	種別 1:実線 2:破線 3:ゼブラ 4:矢印,記号,文字		幅 1:W=15cm 2:W=45cm 3:W=15cm換算		延長 (m)	実線・ゼブラ		破線	矢印・記号・文字	備考
						W=15cm (m)	W=45cm (m)	W=15cm (m)	W=15cm換算 (m)	
左側										
L	1	実線	1	W=15cm	73.0	73.0				外側線
計						73.0	0.0	0.0	0.0	
右側										
計						0.0	0.0	0.0	0.0	
合　　計						**73.0**	**0.0**	**0.0**	**0.0**	
区画線消去										
左側										
L	1	実線	1	W=15cm	10.0					外側線
計					**10.0**					

敷鉄板･交通誘導員日数算定表

工　　種	規　　格		数量	単　位	日当たり施工量	実日数		敷鉄板	交通誘導員	
掘削	OP,5千未満	=	159.0	m3			日	○		
路体盛土	～2.5m	=	56.0	m3			日	○		
路床盛土	2.5～4.0m	=	144.0	m3			日	○		
コンクリート取り壊し	無筋、機械	=	39.0	m3			日	○		
殻運搬	5.5km以下	=	39.0	m3			日	○		
コンクリート取り壊し	有筋、機械	=	1.0	m3			日	○		
殻運搬	7.5km以下	=	1.0	m3			日	○		
舗装版取り壊し	～15cm	=	149.0	m2			日		○	
殻運搬	3.5km以下	=	7.5	m3			日		○	
舗装版切断	～15cm	=	68.0	m			日		○	
床掘	標準	=	82.0	m3			日	○		
土砂等運搬	9.5km以下	=	55.0	m3			日	○		
現場打ち水路	無筋、～3.3	=	28.0	m			日	○		
現場打ち水路	鉄筋、～3.3	=	26.5	m			日	○		
現場打ち街渠桝	0.2～0.36	=	2.0	基			日	○		
現場打ち街渠桝	0.69～1.03	=	1.0	基			日	○		
現場打ち街渠桝	1.29～3.42	=	1.0	基			日	○		
埋戻	w1～4m	=	29.0	m3			日	○		
ボックスカルバート敷設	L2m	=	7.0	m			日	○		
台付管敷設	300mm	=	3.0	m			日	○		
Ｌ型擁壁敷設	H1～2m	=	26.0	m			日	○		
アスファルト舗装	3m～	=	199.0	m2			日		○	
不陸整正		=	90.0	m2			日		○	
敷鉄板							日	供用日当りx1.8		日
交通誘導員							日	供用日当りx1.8		日