課　長	係　長	精　算	設　計	浄　書

令 和　３　年 度

金抜き設計書

市道経田西町北鬼江線消雪施設機械電気設備工事　設　計　書

施 工 箇 所　魚　津　市　仏 田　地　内

魚津市産業建設部建設課

市道経田西町北鬼江線消雪施設機械電気設備工事

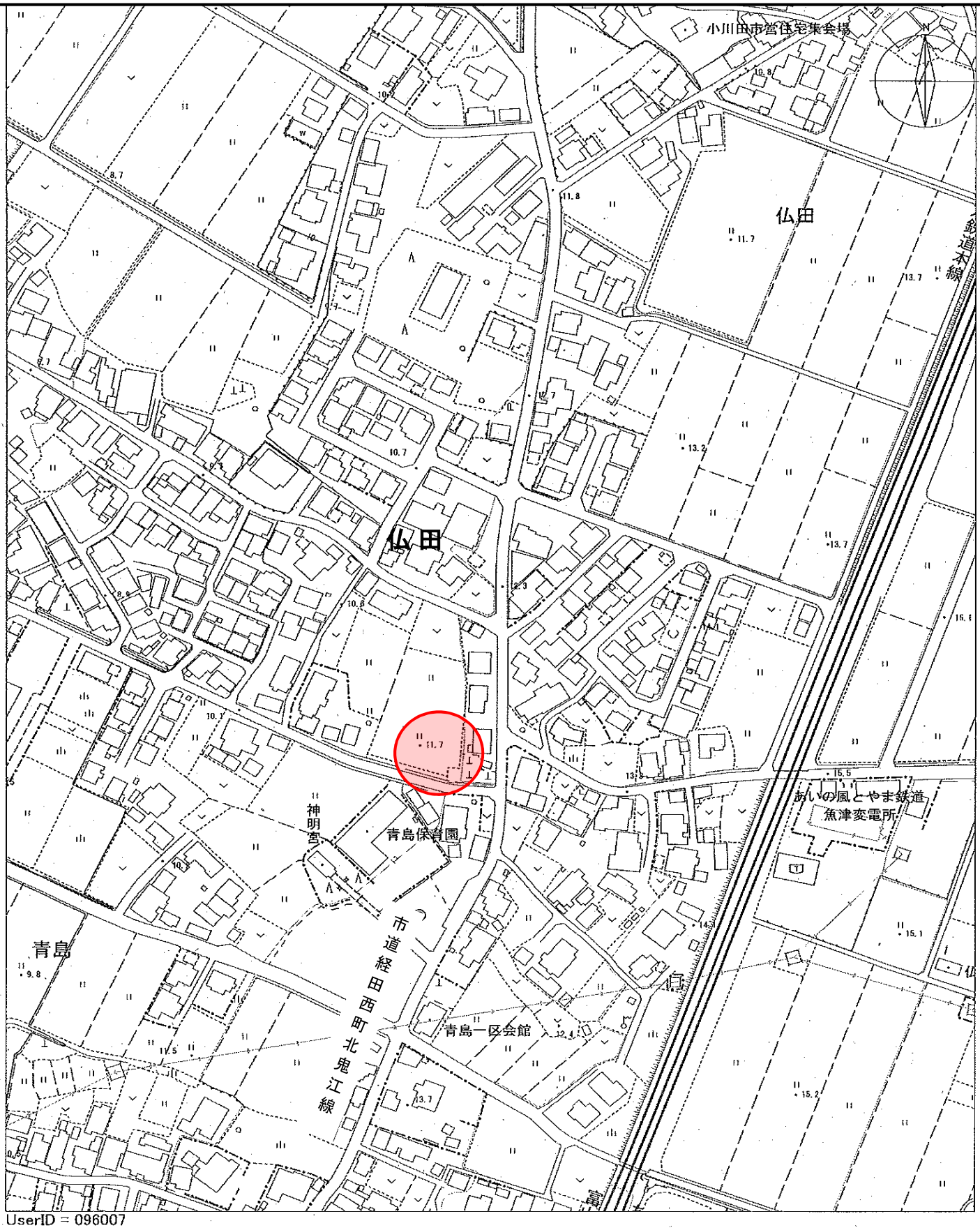

UserID = 096007

1/2500

0 100 200m

2019年12月2日 16:07:13

特 記 仕 様 書（市道経田西町北鬼江線消雪施設機械電気設備工事）

第１条 一般

この特記仕様書は、「土木工事共通仕様書（富山県土木部）令和２年10月改訂」（以下、「共通仕様書」という。」第１章1-1-2第６項に基づき、本工事に必要な事項について定めるものとする。

第２条 施工

１．受注者は、共通仕様書1-1-5第１項に基づき責任施工とする。又、重要かつ決め難い事項については監督員と協議しなければならない。

２．段階確認、中間検査については、「富山県土木部建設工事監督要領」を参考とする。

① 受注者の責任において管理する事項

② 段階確認を申し出る事項

③ 中間検査を申し出る事項

第３条 安全管理

工事期間中は、安全管理要員等を配置し、工事区域内全般の巡視、点検、連絡調整等を行い安全確保に努めなければならない。

第４条 安全教育・訓練の実施

１．労働安全衛生法等に基づき行う日々の安全教育のほか、すべての作業員を対象に、工事現場に即した安全教育・訓練等を「安全教育・訓練等の実施要領」（以下、「実施要領」という。）により実施するものとする。

２．実施項目については「(4)安全管理」に含め、実施要領の様式－1により工事の内容に即した安全・訓練等の具体的な計画を行なう。

第５条 地場産品の優先使用

本工事に使用する資材等は、品質が水準以上であり、かつ価格が適正である場合には、県内地場産品を優先使用するものとする。

第６条 下請け関係の適正化

本工事を下請負に付す場合は、「建設工事の下請関係の適正化に関する留意事項」を遵守すること。

第７条 社内検査の実施

受注者は、工事の途中段階及び完成時には、社内検査を行うものとする。

また、実施結果については、完成時に監督員に提示するものとする。

第８条 産業廃棄物の適正処分

本工事から発生する産業廃棄物の処分は、その費用も含め元請業者自らの責任において適正に処理しなければならない。

第９条 建設発生土

本工事の発生土がある場合は公共残土置き場に搬入するものとするが、他工事への流用がある場合は監督員の指示に従うこととする。

第10条　コンクリートの水セメント比

コンクリートの水セメント比はコンクリート配合を遵守すること。指定した呼び強度に対して、水セメント比が確保できない場合は、上位規格を用いるものとする。

第11条 その他

その他定めのない事項について疑義が生じた場合は、その都度監督員と協議するものとする。

主要機器及工事特記仕様書

1　ポンプ

(1)　ポンプ部

台　　数	1　　台
型　　式	深井戸水中ポンプ
口　　径	125A　2段
吐　出　量	1.14m^3/min
全　揚　程	42.0m
材　　質	SUS304

(2)　電動機部

型　　式	キャンド式水中型誘導電動機
出　　力	18.5kW
回　転　数	3600rpm
相・極数	3　相・2　極
電　　圧	200V
起動方法	スターデルタ

2　消雪用操作盤

(1)　形状

型　　式	降雪検知器付　ステンレス屋外自立型　18.5kW用
寸　　法	800W×500D×1800H
方　　式	交互散水方式
材　　質	ステンレス　SUS304（指定色仕上げ）
数　　量	1　　面

(2)　電気方式

受　　電	3相3線式　　200V　60Hz

(3)　システム

下記のフローに準拠すること

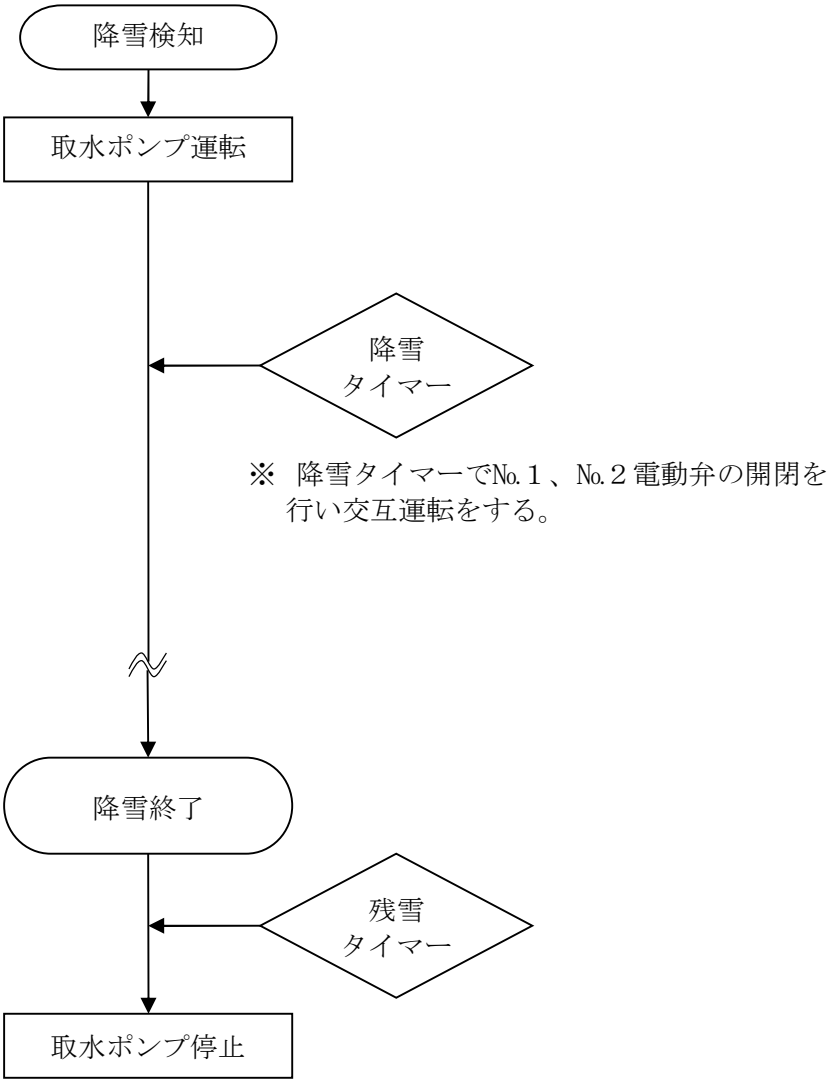

・　水位低下を検知して散水ポンプを停止させる保護回路を設けること。
・　チャタリングを防止する保護回路を設ける事

3　電動バタフライ弁

型　　式	フランジレス　保護タイマー付
口径・規格	125A×1.0MPa
電　　圧	200V
数　　量	2　基

4　電動弁ボックス

寸　　法	1400H×1600W×900D
材　　質	ステンレス　　SUS304（指定色仕上げ）
数　　量	１　組

5　水位計

型　　式	投込式水位計
ケーブル長さ	50.0m
数　　量	1　組（水位表示リレー含む）

6　流量調節機能付バタフライ弁

型　　式	フランジレス　ギア式
口　　径	125A
台　　数	3　台
弁体材質	ダクタイル鉄
接続規格	1.0MPa

7　ピットレスユニット

型　　式	12型
口　　径	300A
台　　数	1　基
接続規格	1.0MPa

8　配管工事

取水・送水配管は配管用炭素鋼管（SGP）を使用し、接続は溶接及びフランジ接合とする。亜鉛どぶ漬けメッキにより配管仕上げるものとする。又、埋設部分は防食対策を施す。

9　電気工事

その他、電気工事については、関連諸法令はもとより、ＪＩＳ・ＪＥＭ・ＪＣＳ等の 諸規格、内線規定、電力供給規定等を遵守し、確実に施工を行う。また、本工事請負者は、関係諸官庁、電力会社に対する一切の手続きを行うとともに、常に密接な連絡を保ち、電気使用開始に支障のないようにしなければならない。なお、これらにかかる必要な経費は、全て受注者の負担とする。

１０　遠方監視装置

１）概　　要

消雪動力制御盤、計装盤より各機器の運転信号、故障信号、計測信号を取込、表示・記録を行ない、日報等の帳票作成を行なう。

又、異常発生時には管理者への通報を行う装置とする。

２）機 器 構 成

情報入力装置

通信装置　　ユビキタスモジュール・アンテナ

３）装　　置

周囲温度		0℃ ～ +50℃
電源電圧		AC100V / AC200V　50/60Hz
通信方式		FOMA 回線（NTT ドコモ）
入力点数	デジタル信号	12 点以上
	アナログ信号	2 点
	パルス信号	2 点
出力点数		3 点以上

4）異 常 通 報

施設で異常が発生した場合には、監視装置により通報を行なう。
発報、警報受信は下記の仕様とする。

ａ）発報
異常発生時には監視装置にて通報を行う。

ｂ）受信
発報異常警報の受信はメール受信機能付き携帯電話で行う。

ｃ）状況確認
異常発生時の状況確認はメール受信機能付き携帯電話及び
インターネット接続パソコンを利用して行なう。

5）機　　能

ａ）監視端末装置

①	状況表示機能	施設フローシート表示
		警報表示
②	履歴表示機能	施設フローシート履歴表示
		警報履歴表示
		施設運転履歴表示
		トレンドグラフ表示
③	帳票作成表示機能	日報作成、記録、表示
		月報作成、記録、表示
		年報作成、記録、表示

ｂ）施設外での監視

インターネットに接続可能な環境であれば、パソコンを利用して WEB 監視
サービスの利用が行なえることとする。
利用することにより運転状況、警報状況等の閲覧、プリンタを利用して
監視内容の印刷が行なえることとする。

①	状況表示機能	施設フローシート表示
		警報表示
②	履歴表示機能	施設フローシート履歴表示
		警報履歴表示
		施設運転履歴表示
		トレンドグラフ表示
③	帳票作成表示機能	日報表示
		月報表示
		年報表示

6）監視伝送項目

監視伝送項目は打合せにより決定する。

工　事　名	市道経田西町北鬼江線消雪施設機械電気設備工事
工　事　費	円　（消費税等相当額　　円）

摘要欄

工事概要

消雪施設取水設備　一式

機械電気設備工	水中ポンプ及び揚水管φ125	1基
	交互散水弁	2台
	ポンプ散水弁操作盤	1面
	付帯工	1式

総 括 情 報 表

事務所	0001 魚　津　市
設計書名	実施設計書　　当初
変更回数	0
適用単価	1　実施単価
適用単価地区	05 魚津地区
単価適用年月日	0-03.05.15(0)
諸経費体系	2　機械　H21～

	当　世　代	前　世　代
前払率	40	
諸経費工種	14　消融雪設備	
労務費補正	01　割増なし	
電力区分	02　臨時低圧電力	
施工地域区分	12　補正無し	
契約保証区分	01　金銭的保証	
週休2日工事補正	00　計上しない	
消費税率（%）	10	

本工事費内訳表

費目・工種・施工名称など	数　　量	単　位	単　　価	金　　額	備　　考
本工事費					X1000
雪寒					Y1803
＃工場製作工＃					Y2800K001
機器単体費					Y31010101
機器単体費		式			Y4101010101
機器単体費（製作）					#0041
機器単体費	1	式			V1001　　0 施工　第0-0001号表
工場制作材料費					Y31010102
工場制作材料費		式			Y4101010201

本工事費内訳表

費目・工種・施工名称など	数　量	単　位	単　価	金　額	備　考
工場制作材料費	1	式			V1002　0 施工　第0-0002号表
工場制作労務費					Y31010103
工場制作労務費		式			Y4101010301
労務費（製作）					#0042
工場製作労務費 雪寒ポンプ設備 Ｃ区分鋼管類（防護柵・梯子・タラップ等）	1	式			SD811　0 A=3,B=0.46337,C=0,D=1,E=2 施工　第0-0003号表
直接製作費					
間接労務費		式			
純製作費					
工場管理費		式			

本工事費内訳表

費目・工種・施工名称など	数　量	単　位	単　価	金　額	備　考
間接製作費					
製作原価					
機械電気設備据付費					Y210520
材料費					Y31052001
機械設備材料費		式			Y4105200101
機械設備材料費	1	式			V1004　0 施工　第0-0004号表
電気設備材料費		式			Y4105200102
電気設備材料費	1	式			V1005　0 施工　第0-0005号表
据付労務費					Y31052003

本工事費内訳表

費目・工種・施工名称など	数量	単位	単価	金額	備考
消雪取水設備据付労務費		式			Y4105200301
深井戸水中ポンプ据付 機械設備　消融雪設備 125A×18.5kW　揚水管33.0m	1	式			VD712　0 施工　第0-0006号表
深井戸水中ポンプ撤去 機械設備　消融雪設備 125A×30.0kW　揚水管44.0m（再利用無）	1	式			VD71202　0 施工　第0-0007号表
ポンプ操作盤据付 機械設備　消融雪設備 操作盤据付・試運転	1	式			VD713　0 施工　第0-0008号表
配管据付 機械設備　消融雪設備 呼び径　150mm	10	m			VD721　0 施工　第0-0009号表
配管据付 機械設備　消融雪設備 呼び径　125mm	8	m			VD722　0 施工　第0-0010号表
操作盤撤去　労務費 30.0kW　再利用無し	1	式			SD990　0 施工　第0-0011号表
電気配線撤去　労務費 30.0kW　再利用無し	1	式			SD990　0 施工　第0-0012号表
付帯工					Y31052002

本工事費内訳表

費目・工種・施工名称など	数　量	単　位	単　価	金　額	備　考
作業土工		式			Y4105200201
床掘り 土砂 施工方法　平均施工幅1m以上2m未満	14.9	m3			SP2010　0 A=1,B=2,C=1,D=1 施工　第0-0013号表
埋戻し 施工方法　最大埋戻幅1m以上4m未満	16.9	m3			SP2014　0 A=3 施工　第0-0014号表
盛土 施工方法　最大埋戻幅1m以上4m未満	3.5	m3			SP2014　0 A=3 施工　第0-0015号表
山土砂 砂及び砂質土	5.5	m3			S9707　0 A=1,B=8.5,C=3,D=1,E=1 施工　第0-0016号表
構造物撤去工		式			Y4105200202
構造物とりこわし・運搬 ダンプトラック：10t積級	2.9	m3			SS093　0 A=6.5,B=1,C=1,D=1,E=1,F=1,G=1 施工　第0-0018号表
＊処分費等＊					#0045
コンクリート廃材処理費	2.9	m3			TCM57　0

本工事費内訳表

費目・工種・施工名称など	数　　量	単　位	単　　価	金　　額	備　　考
場所打擁壁工		式			Y4101060402
１号重力式擁壁 H=1000 i=1:0.5	5.0	m			V1011　　0 施工　第0-0021号表
２号重力式擁壁 H=1000 i=1:0.5	2.6	m			V1012　　0 施工　第0-0026号表
３号重力式擁壁 H=1000 i=1:0.5	5.1	m			V1013　　0 施工　第0-0027号表
１号境界コンクリート B=300　H=500	14.3	m			V1014　　0 施工　第0-0028号表
２号境界コンクリート B=300　H=500	14.6	m			V1015　　0 施工　第0-0029号表
３号境界コンクリート B=300　H=500	11.0	m			V1016　　0 施工　第0-0030号表
操作盤基礎工		式			Y4101120103
操作盤基礎工 2800×1100×500 コンクリート基礎	1	箇所			V1017　　0 施工　第0-0031号表

本工事費内訳表

費目・工種・施工名称など	数　量	単　位	単　価	金　額	備　考
土間ｺﾝｸﾘｰﾄ工		式			Y4101051404
基礎砕石 砕石の厚さ　12.5cmを超え17.5cm以下	32	m2			SP2030　0 A=3,B=3 施工　第0-0023号表
コンクリート 無筋･鉄筋構造物 人力打設	4.9	m3			SP2082　0 A=1,B=4,C=7,E=2,G=2,L=1 施工　第0-0024号表
耐雪型ネットフェンス工		式			Y4105102104
耐雪型ネットフェンス H=1.5m 丸パイプ型、亜鉛メッキ品	26	m			F1032　0
耐雪型ネットフェンス扉 H=1.5m　W=2000 丸パイプ型、亜鉛メッキ品	1	基			F1033　0
耐雪型ネットフェンス据付 H=1.5m	26	m			V1018　0 施工　第0-0032号表
耐雪型ネットフェンス扉据付 H=1.5m　W=2000	1	基			V1019　0 施工　第0-0033号表
田復元工		式			Y4101010108

本工事費内訳表

費目・工種・施工名称など	数　　量	単　位	単　　価	金　　額	備　　考
掘削 土砂 小規模	105	m3			SP2001　　0 A=1,B=5,F=7 施工　第0-0034号表
不陸整正 補足材料　有り	526	m2			SP4001　　0 A=2,B=6,C=3 施工　第0-0035号表
積込（ルーズ） 土砂 小規模(標準)	75	m3			SP2007　　0 A=1,B=4 施工　第0-0036号表
機械（不整地運搬車）小運搬 砂・砂利・栗石 運搬距離　30～50ｍ未満	180	m3			S7112　　0 A=1,B=1 施工　第0-0037号表
整地 敷均し(ﾙｰｽﾞ) 狭小幅員(幅2.5m以上4m未満)	105	m3			SP2003　　0 A=2,B=3 施工　第0-0038号表
普通作業員 畦畔水路等補修作業		人			R2006　　0
仮設工		式			Y4106050106
敷鉄板設置・撤去	27	m2			S5306　　0 A=3 施工　第0-0039号表
敷鉄板賃料 22×1524×3048　1～3箇月	6	枚			S5307　　0 A=2,C=60,D=1,F=3 施工　第0-0040号表

本工事費内訳表

費目・工種・施工名称など		数　　量	単　位	単　　価	金　　額	備　　考
据付直接工事費計						
運搬費			式			Z0004
	仮設材等運搬費（往復） 製品長12m以内	4.8	t			S3107　　0 A=2,B=1,C=3,D=1 施工　第0-0041号表
	仮設材等の積込み、取卸し費 往復分	4.8	t			S3108　　0 A=3 施工　第0-0042号表
共通仮設費 （率分）			式			
共通仮設費計						
据付純工事費計						
据付間接費			式			
現場管理費			式			

本工事費内訳表

費目・工種・施工名称など		数　　量	単　位	単　　価	金　　額	備　　考
据付工事原価						
設計技術費			式			
工事原価						
一般管理費等			式			
工事価格						
消費税等相当額			式			
本工事費						
消費税等相当額計			式			
工事費計						

V1001

施 工 内 訳 表

［名　称］機器単体費　　1　式　当り

［規格１］　　［規格２］

名　称　・　規　格　な　ど	数　量	単　位	単　価	金　額	備　考
水中ポンプ(消雪工用)250用 φ125×18.5kw×2段×60Hz	1	台			T5947
水中ポンプ操作盤 18.5kw用　降雪検知器付	1	面			T5986
水中ポンプ操作盤　(特別仕様) ボックス　ステンレス式	1	面			T6447
水中ポンプ操作盤　(特別仕様) 電動弁操作回路交互散水方式	1	面			T6446
時間計 連続+0復帰付	1	台			T6003
流量計カウンター回路	1	式			F1009
ボックス指定色塗装	1	式			F1010
投込式水位計 低水位・自動復帰	1	組			F1011
ピットレスユニット　NT･Ⅱ型 12型　　300A	1	基			T9473
電動バタフライ弁 125A×10K	2	台			F1012
電動弁ボックス ステンレス製 W1600×H1400×D900	1	面			F1013
流量計（電磁式） 125mm×10K	1	基			F1014

V1001

施 工 内 訳 表

［名　称］機器単体費　　1　式　当り
［規格１］　　［規格２］

名　称　・　規　格　な　ど	数　量	単　位	単　価	金　額	備　考
遠方監視装置 web対応型	1	面			F1015
＊＊単位当り＊＊	1	式			

V1002

施 工 内 訳 表

［名　称］工場制作材料費　　1　式　当り
［規格１］　［規格２］

名称・規格など	数量	単位	単価	金額	備考
鋼管 SGP150A	10	m			F1001
鋼管 SGP125A	8	m			F1002
フランジ 125A×JIS10K	17	枚			F1003
補助材料費		%			#01
エルボ 150A×90°	3	個			F1004
エルボ 125A×90°	4	個			F1005
チーズ 125A	4	個			F1006
レジューサー 150A×125A	3	個			F1007
亜鉛メッキ HDZ55	463.37	kg			F1008
＊＊単位当り＊＊	1	式			

SD811

施 工 内 訳 表

［名　称］工場製作労務費　　1　式　当り
［規格１］雪寒ポンプ設備　　［規格２］Ｃ区分鋼管類（防護柵・梯子・タラップ等）

名称・規格など	数量	単位	単価	金額	備考
機械設備製作工		人			R2077
＊＊単位当り＊＊	1	式			
A=3　Ｃ区分（防護柵・梯子・タラップ等） C=0　部材中ＳＵＳ，ＳＵＳクラッドの質量（ｔ） E=2　雪寒ポンプ設備			B=0.46337　部材質量（全て）（ｔ） D=1　製作数		

V1004

施 工 内 訳 表

［名　称］機械設備材料費　　1　式　当り
［規格１］　　［規格２］

名　称　・　規　格　な　ど	数　量	単　位	単　価	金　額	備　考
揚水管（SGP白） φ125 2.75m　フランジ加工含む	33	m			T5919
バタフライ弁 125A×10K　EPDM	3	個			F1016
フランジ継手材 150A×10K用	1	組			F1017
フランジ継手材 125A×10K用	4	組			F1018
フランジ継手材 125A×10K　バタフライ弁用	5	組			F1019
ストラブカップリング Gタイプ　φ125 SUS304(露出用)	5	個			TU213
2F違径管 150A×10K－125A×井戸フランジ	1	個			F1020
2F違径管 150A×10K－125A×10K	1	個			F1021
水位計用さや管 VPφ25	8	本			F1022
TSソケット φ25	7	個			F1023
ブラインドフランジ 125A×10K	2	枚			F1024
＊＊単位当り＊＊	1	式			

V1005

施 工 内 訳 表

［名　称］電気設備材料費　　1　式　当り

［規格１］　　［規格２］

名　称　・　規　格　な　ど	数　量	単　位	単　価	金　額	備　考
電線管 HIVE42	2	m			F1025
電線管 FEP80	5	m			F1026
電線管 FEP30	8	m			F1027
電線管付属材料		%			#01
防水ケーブル 22mm2 ×3心　水中ポンプ用 600V(CV)	70	m			T5926
電線 EM-CET38mm2	5	m			F1028
電線 EM-CE1.25mm2-8C	5	m			F1029
電線 EM-IE8mm2	5	m			F1030
電線付属材料		%			#02
引込計器盤 MCB付　SUS製	1	面			F1031
＊＊単位当り＊＊	1	式			

VD712

施 工 内 訳 表

［名　称］深井戸水中ポンプ据付　　1　式　当り
［規格１］機械設備　消融雪設備　　［規格２］125A×18.5kW　揚水管33.0m

名称・規格など	数量	単位	単価	金額	備考
機械設備据付工		人			R2074
電工		人			R2014
普通作業員 機械設備		人			R2075
トラッククレーン賃料		日			S5326
雑器具損料		%			#03
＊＊単位当り＊＊	1	式			

VD71202

施 工 内 訳 表

［名　称］深井戸水中ポンプ撤去　　1　式　当り
［規格１］機械設備　消融雪設備　　［規格２］125A×30.0kW　揚水管44.0m（再利用無）

名称・規格など	数量	単位	単価	金額	備考
機械設備据付工		人			R2074
電工		人			R2014
普通作業員 機械設備		人			R2075
トラッククレーン賃料		日			S5326
雑器具損料		%			#03
＊＊単位当り＊＊	1	式			

VD713

施 工 内 訳 表

［名　称］ポンプ操作盤据付　　1　式　当り
［規格１］機械設備　消融雪設備　　［規格２］操作盤据付・試運転

名　称　・　規　格　な　ど	数　量	単　位	単　価	金　額	備　考
機械設備据付工		人			R2074
電工		人			R2014
普通作業員 機械設備		人			R2075
＊＊単位当り＊＊	1	式			

VD721

施 工 内 訳 表

［名　称］配管据付　　10　m　当り
［規格１］機械設備　消融雪設備　　［規格２］呼び径　150mm

名称・規格など	数量	単位	単価	金額	備考
機械設備据付工		人			R2074
普通作業員 機械設備		人			R2075
＊＊＊合計＊＊＊	10	m			
＊＊単位当り＊＊	1	m			

VD722

施 工 内 訳 表

［名　称］配管据付　　10　m　当り
［規格１］機械設備　消融雪設備　　［規格２］呼び径　125mm

名　称　・　規　格　な　ど	数　量	単　位	単　価	金　額	備　考
機械設備据付工		人			R2074
普通作業員 機械設備		人			R2075
＊＊＊合計＊＊＊	10	m			
＊＊単位当り＊＊	1	m			

SD990

施 工 内 訳 表

［名　称］操作盤撤去　労務費　　1　式　当り
［規格１］30.0kW　再利用無し　　［規格２］

名　称　・　規　格　な　ど	数　量	単　位	単　価	金　額	備　考
機械設備据付工		人			R2074
普通作業員 　機械設備		人			R2075
＊＊単位当り＊＊	1	式			

SD990

施 工 内 訳 表

［名　称］電気配線撤去　労務費　　1　式　当り
［規格１］30.0kW　再利用無し　　［規格２］

名　称　・　規　格　な　ど	数　量	単　位	単　価	金　額	備　考
機械設備据付工		人			R2074
普通作業員 　機械設備		人			R2075
＊＊単位当り＊＊	1	式			

SP2010

施 工 内 訳 表

施工　第0-0013号表

［名　称］　床掘り　　1　m3　当り

［規格１］　土砂　　［規格２］　施工方法　平均施工幅1m以上2m未満

機械構成比：　31.93%　労務構成比：　55.08%　材料構成比：　12.99%　市場単価構成比：　0.00%　標準単価：　288.25

代　表　機　労　材　規　格	構成比	単　価	代　表　機　労　材　規　格(東京地区)	単価(東京地区)	備　考
バックホウ	31.93%		バックホウ		MH108
特殊運転手	55.08%		運転手（特殊） 東京単価		R2002
軽油 （パトロール）	12.99%		軽油 東京単価 １．２号　パトロール給油		T3002
積算単価			積算単価		EP001
A=1　土砂 C=1　土留方式　無し			B=2　平均施工幅1m以上2m未満 D=1　障害　無し		

SP2014

施 工 内 訳 表

施工　第0-0014号表

［名　称］　埋戻し　　1　　m3　　当り

［規格１］　施工方法　最大埋戻幅1m以上4m未満　　［規格２］

機械構成比：　12.68%　　労務構成比：　82.43%　　材料構成比：　4.89%　　市場単価構成比：　0.00%　　標準単価：　1,770.2

代　表　機　労　材　規　格	構成比	単　　価	代　表　機　労　材　規　格(東京地区)	単価(東京地区)	備　考
バックホウ	10.86%		バックホウ		MHH111
振動ローラ賃料	1.71%		振動ローラ（舗装用） 東京単価［ハンドガイド式］ 質量０．８～１．１ｔ		T7281
タンパ賃料	0.11%		タンパ及びランマ 東京単価 質量６０～８０ｋｇ		T7285
普通作業員	51.28%		普通作業員 東京単価		R2006
特殊作業員	22.55%		特殊作業員 東京単価		R2005
特殊運転手	8.60%		運転手（特殊） 東京単価		R2002
軽油 （パトロール）	4.78%		軽油 東京単価 １．２号　パトロール給油		T3002
ガソリン JIS2号レギュラ	0.11%		ガソリン 東京単価 レギュラー　スタンド		T3004
積算単価			積算単価		EP001
A=3　　最大埋戻幅1m以上4m未満					

SP2014

施 工 内 訳 表

施工　第0-0015号表

［名　称］　盛土　　1　　m3　　当り

［規格１］　施工方法　最大埋戻幅1m以上4m未満　　［規格２］

機械構成比：　12.68%　　労務構成比：　82.43%　　材料構成比：　4.89%　　市場単価構成比：　0.00%　　標準単価：　1,770.2

代　表　機　労　材　規　格	構成比	単　　価	代　表　機　労　材　規　格(東京地区)	単価(東京地区)	備　考
バックホウ	10.86%		バックホウ		MHH111
振動ローラ賃料	1.71%		振動ローラ（舗装用） 東京単価［ハンドガイド式］ 質量０．８～１．１ｔ		T7281
タンパ賃料	0.11%		タンパ及びランマ 東京単価 質量６０～８０ｋｇ		T7285
普通作業員	51.28%		普通作業員 東京単価		R2006
特殊作業員	22.55%		特殊作業員 東京単価		R2005
特殊運転手	8.60%		運転手（特殊） 東京単価		R2002
軽油 （パトロール）	4.78%		軽油 東京単価 １．２号　パトロール給油		T3002
ガソリン JIS2号レギュラ	0.11%		ガソリン 東京単価 レギュラー　スタンド		T3004
積算単価			積算単価		EP001
A=3　　最大埋戻幅1m以上4m未満					

S9707

施 工 内 訳 表

［名　称］山土砂　　10　m3　当り
［規格１］砂及び砂質土　　［規格２］

名称・規格など	数量	単位	単価	金額	備考
山土砂(砂質土)	11.10	m3			T4120
土砂等運搬 標準 土砂(岩塊･玉石混り土含む)	11.10	m3			SP2002　施工　第0-0017号表
＊＊＊合計＊＊＊	10	m3			
＊＊単位当り＊＊	1	m3			
A=1 C=3　締固めた路体築堤 E=1　山土砂			B=8.5　片道運搬距離（km） D=1　ＤＩＤ区間なし		

SP2002

施 工 内 訳 表

施工　第0-0017号表

［名　称］　土砂等運搬　　1　　m3　　当り

［規格１］　標準　　［規格２］　土砂(岩塊･玉石混り土含む)

機械構成比：　47.71%　　労務構成比：　37.09%　　材料構成比：　15.20%　　市場単価構成比：　0.00%　　標準単価：　1,274.6

代　表　機　労　材　規　格	構成比	単　　価	代　表　機　労　材　規　格(東京地区)	単価(東京地区)	備　考
ダンプトラック	47.71%		ダンプトラック		M1450
一般運転手	37.09%		運転手（一般） 東京単価		R2015
軽油 (パトロール)	15.20%		軽油 東京単価 １．２号　パトロール給油		T3002
積算単価			積算単価		EP001
A=1　標準 C=1　土砂(岩塊･玉石混り土含む) G=12　8.5km以下			B=2　ﾊﾞｯｸﾎｳ山積1.4m3(平積1.0m3) D=1　DID区間　無し		

SS093

施 工 内 訳 表

施工　第0-0018号表　　頁0-0030

［名　称］構造物とりこわし・運搬　　1　m3　当り
［規格１］ダンプトラック：10t積級　　［規格２］

名　称　・　規　格　な　ど	数　量	単　位	単　価	金　額	備　考
構造物とりこわし工（機械） 無筋構造物	1.00	m3			SS090　施工　第0-0019号表 単価×割増係数
殻運搬 ｺﾝｸﾘｰﾄ(無筋･鉄筋)構造物とりこわし 機械積込	1.00	m3			SP2081　施工　第0-0020号表
＊＊単位当り＊＊	1	m3			
A=6.5　片道運搬距離（km） C=1　無筋構造物 E=1　時間的制約無し			B=1　ＤＩＤ区間なし D=1　機械施工 F=1　標準（昼間）		
G=1　対策不要					

SS090

施 工 内 訳 表

［名　称］構造物とりこわし工（機械）　　1　m3　当り
［規格１］無筋構造物　　［規格２］

名　称　・　規　格　な　ど	数　量	単　位	単　価	金　額	備　考
構造物とりこわし工（無筋構造物） 機械施工　時間的制約無　昼間	1.00	m3			TL782
＊＊単位当り＊＊	1	m3			
A=1　無筋構造物 C=1　時間的制約無し E=1　対策不要			B=1　機械施工 D=1　標準（昼間）		

SP2081

施 工 内 訳 表

施工　第0-0020号表

［名　称］　殻運搬　　1　m3　当り

［規格１］　ｺﾝｸﾘｰﾄ(無筋･鉄筋)構造物とりこわし　　［規格２］　機械積込

機械構成比：　47.71%　労務構成比：　37.09%　材料構成比：　15.20%　市場単価構成比：　0.00%　標準単価：　1,449.8

代　表　機　労　材　規　格	構成比	単　価	代　表　機　労　材　規　格(東京地区)	単価(東京地区)	備　考
ダンプトラック	47.71%		ダンプトラック		M1450
一般運転手	37.09%		運転手（一般） 東京単価		R2015
軽油 (パトロール)	15.20%		軽油 東京単価 １．２号　パトロール給油		T3002
積算単価			積算単価		EP001
A=1　ｺﾝｸﾘｰﾄ(無筋･鉄筋)構造物とりこわし C=1　DID区間　無し			B=1　機械積込 D=9　6.5km以下		

V1011

施 工 内 訳 表

［名　称］１号重力式擁壁　　1　　m　　当り

［規格１］H=1000　　［規格２］i=1:0.5

名　称　・　規　格　な　ど	数　　量	単　位	単　　価	金　　額	備　　考
基面整正	0.9	m2			SP2012　施工　第0-0022号表
基礎砕石 砕石の厚さ　12.5cmを超え17.5cm以下	0.9	m2			SP2030　施工　第0-0023号表
コンクリート 無筋･鉄筋構造物 人力打設	0.45	m3			SP2082　施工　第0-0024号表
型枠 一般型枠 鉄筋･無筋構造物	2.12	m2			SP2084　施工　第0-0025号表
＊＊単位当り＊＊	1	m			

SP2012

施 工 内 訳 表

施工　第0-0022号表

［名　称］　基面整正　　1　　m2　　当り

［規格１］　　［規格２］

機械構成比：　0.00%　　労務構成比：　100.00%　　材料構成比：　0.00%　　市場単価構成比：　0.00%　　標準単価：　422

代　表　機　労　材　規　格	構成比	単　　価	代　表　機　労　材　規　格(東京地区)	単価(東京地区)	備　考
普通作業員	100.00%		普通作業員 東京単価		R2006
積算単価			積算単価		EP001

SP2030

施 工 内 訳 表

施工　第0-0023号表

［名　称］　基礎砕石　　1　　m2　　当り

［規格１］　砕石の厚さ　12.5cmを超え17.5cm以下　　［規格２］

機械構成比：　5.81%　　労務構成比：　70.75%　　材料構成比：　23.44%　　市場単価構成比：　0.00%　　標準単価：　1,160.7

代　表　機　労　材　規　格	構成比	単　　価	代　表　機　労　材　規　格(東京地区)	単価(東京地区)	備　考
バックホウ賃料	5.77%		バックホウ（クローラ型） 東京単価 山積０．８ｍ３（平積０．６ｍ３）		T7279
その他(機械)			その他(機械)		EK009
普通作業員	34.04%		普通作業員 東京単価		R2006
特殊作業員	14.80%		特殊作業員 東京単価		R2005
特殊運転手	13.22%		運転手（特殊） 東京単価		R2002
土木一般世話役 一般施工	8.20%		土木一般世話役 東京単価		R2008
その他(労務)			その他(労務)		ER009
再生砕石 RC-40	18.60%		再生クラッシャラン 東京単価 ＲＣ－４０		T4090
軽油 (パトロール)	4.81%		軽油 東京単価 １．２号　パトロール給油		T3002
その他(材料)			その他(材料)		EZ009
積算単価			積算単価		EP001

SP2030

施 工 内 訳 表

施工　第0-0023号表

［名　称］　基礎砕石　　1　　m2　　当り

［規格１］　砕石の厚さ　12.5cmを超え17.5cm以下　　［規格２］

機械構成比：　5.81%　　労務構成比：　70.75%　　材料構成比：　23.44%　　市場単価構成比：　0.00%　　標準単価：　1,160.7

代　表　機　労　材　規　格	構成比	単　　価	代　表　機　労　材　規　格(東京地区)	単価(東京地区)	備　考
A=3　　12.5cmを超え17.5cm以下			B=3　　再生砕石　RC-40		

SP2082

施 工 内 訳 表

施工　第0-0024号表

［名　称］　コンクリート　　1　　m3　　当り

［規格１］　無筋･鉄筋構造物　　［規格２］　人力打設

機械構成比：　0.00%　　労務構成比：　31.87%　　材料構成比：　68.13%　　市場単価構成比：　0.00%　　標準単価：　22,622

代　表　機　労　材　規　格	構成比	単　　価	代　表　機　労　材　規　格(東京地区)	単価(東京地区)	備　考
普通作業員	15.01%		普通作業員 東京単価		R2006
特殊作業員	8.45%		特殊作業員 東京単価		R2005
土木一般世話役 一般施工	6.19%		土木一般世話役 東京単価		R2008
その他(労務)			その他(労務)		ER009
生コンクリート 高炉18－ 8－40　W/C≦60%	68.13%		生コンクリート 東京単価 高炉　24-12-25(20) W/C 55%		T3973
積算単価			積算単価		EP001
A=1　無筋･鉄筋構造物 C=7　高炉18－ 8－40　W/C≦60% G=2　現場内小運搬　無し			B=4　人力打設 E=2　一般養生 L=1　生コン小型車割増なし		

SP2084

施 工 内 訳 表

施工　第0-0025号表

［名　称］　型枠　　1　　m2　　当り

［規格１］　一般型枠　　［規格２］　鉄筋･無筋構造物

機械構成比：　0.00%　　労務構成比：　100.00%　　材料構成比：　0.00%　　市場単価構成比：　0.00%　　標準単価：　8,496.2

代　表　機　労　材　規　格	構成比	単　　価	代　表　機　労　材　規　格(東京地区)	単価(東京地区)	備　考
型枠工	47.51%		型わく工 東京単価		R2030
普通作業員	24.83%		普通作業員 東京単価		R2006
土木一般世話役 一般施工	8.97%		土木一般世話役 東京単価		R2008
その他(労務)			その他(労務)		ER009
積算単価			積算単価		EP001
A=1　　一般型枠			B=1　　鉄筋･無筋構造物		

V1012

施 工 内 訳 表

［名　称］２号重力式擁壁　　1　　m　　当り
［規格１］H=1000　　［規格２］i=1:0.5

名　称　・　規　格　な　ど	数　　量	単　位	単　　価	金　　額	備　　考
基面整正	0.9	m2			SP2012　施工　第0-0022号表
基礎砕石 砕石の厚さ　12.5cmを超え17.5cm以下	0.9	m2			SP2030　施工　第0-0023号表
コンクリート 無筋･鉄筋構造物 人力打設	0.45	m3			SP2082　施工　第0-0024号表
型枠 一般型枠 鉄筋･無筋構造物	2.12	m2			SP2084　施工　第0-0025号表
＊＊単位当り＊＊	1	m			

V1013

施 工 内 訳 表

［名　称］３号重力式擁壁　　1　　m　　当り

［規格１］H=1000　　［規格２］i=1:0.5

名　称　・　規　格　な　ど	数　　量	単　位	単　　価	金　　額	備　　考
基面整正	0.9	m2			SP2012　施工　第0-0022号表
基礎砕石 砕石の厚さ　12.5cmを超え17.5cm以下	0.9	m2			SP2030　施工　第0-0023号表
コンクリート 無筋･鉄筋構造物 人力打設	0.45	m3			SP2082　施工　第0-0024号表
型枠 一般型枠 鉄筋･無筋構造物	2.12	m2			SP2084　施工　第0-0025号表
＊＊単位当り＊＊	1	m			

V1014

施 工 内 訳 表

［名　称］１号境界コンクリート　　1　m　当り
［規格１］B=300　H=500　　［規格２］

名　称　・　規　格　な　ど	数　量	単　位	単　価	金　額	備　考
基面整正	0.4	m2			SP2012　施工　第0-0022号表
基礎砕石 砕石の厚さ　12.5cmを超え17.5cm以下	0.4	m2			SP2030　施工　第0-0023号表
コンクリート 無筋･鉄筋構造物 人力打設	0.15	m3			SP2082　施工　第0-0024号表
型枠 一般型枠 鉄筋･無筋構造物	1.00	m2			SP2084　施工　第0-0025号表
＊＊単位当り＊＊	1	m			

V1015

施 工 内 訳 表

［名　称］２号境界コンクリート　　1　m　当り
［規格１］B=300　H=500　　［規格２］

名称・規格など	数量	単位	単価	金額	備考
基面整正	0.4	m2			SP2012　施工　第0-0022号表
基礎砕石 砕石の厚さ　12.5cmを超え17.5cm以下	0.4	m2			SP2030　施工　第0-0023号表
コンクリート 無筋･鉄筋構造物 人力打設	0.15	m3			SP2082　施工　第0-0024号表
型枠 一般型枠 鉄筋･無筋構造物	1.00	m2			SP2084　施工　第0-0025号表
＊＊単位当り＊＊	1	m			

V1016

施 工 内 訳 表

［名　称］３号境界コンクリート　　1　m　当り
［規格１］B=300　H=500　　［規格２］

名　称　・　規　格　な　ど	数　量	単　位	単　価	金　額	備　考
基面整正	0.4	m2			SP2012　施工　第0-0022号表
基礎砕石 砕石の厚さ　12.5cmを超え17.5cm以下	0.4	m2			SP2030　施工　第0-0023号表
コンクリート 無筋･鉄筋構造物 人力打設	0.15	m3			SP2082　施工　第0-0024号表
型枠 一般型枠 鉄筋･無筋構造物	1.00	m2			SP2084　施工　第0-0025号表
＊＊単位当り＊＊	1	m			

V1017

施 工 内 訳 表

［名　称］操作盤基礎工　　1　　箇所　　当り
［規格１］2800×1100×500　　［規格２］コンクリート基礎

名　称　・　規　格　な　ど	数　　量	単　位	単　　価	金　　額	備　　考
基面整正	3.9	m2			SP2012　施工　第0-0022号表
基礎砕石 砕石の厚さ　12.5cmを超え17.5cm以下	3.9	m2			SP2030　施工　第0-0023号表
コンクリート 無筋･鉄筋構造物 人力打設	1.54	m3			SP2082　施工　第0-0024号表
型枠 一般型枠 鉄筋･無筋構造物	3.90	m2			SP2084　施工　第0-0025号表
＊＊単位当り＊＊	1	箇所			

V1018

施 工 内 訳 表

［名　称］耐雪型ネットフェンス据付　　1　m　当り
［規格１］H=1.5m　　［規格２］

名称・規格など	数量	単位	単価	金額	備考
普通作業員		人			R2006
＊＊単位当り＊＊	1	m			

V1019

施 工 内 訳 表

［名　称］耐雪型ネットフェンス扉据付　　1　基　当り
［規格１］H=1.5m　W=2000　　［規格２］

名称・規格など	数量	単位	単価	金額	備考
普通作業員		人			R2006
＊＊単位当り＊＊	1	基			

SP2001

施 工 内 訳 表

施工　第0-0034号表

［名　称］　掘削　　1　　m3　　当り

［規格１］　土砂　　［規格２］　小規模

機械構成比：　30.52%　　労務構成比：　58.07%　　材料構成比：　11.41%　　市場単価構成比：　0.00%　　標準単価：　1,106.8

代　表　機　労　材　規　格	構成比	単　　価	代　表　機　労　材　規　格(東京地区)	単価(東京地区)	備　考
バックホウ	30.52%		バックホウ		MHH107
特殊運転手	58.07%		運転手（特殊） 東京単価		R2002
軽油 (パトロール)	11.41%		軽油 東京単価 １．２号　パトロール給油		T3002
積算単価			積算単価		EP001
A=1　土砂 F=7　標準			B=5　上記以外(小規模)		

SP4001

施 工 内 訳 表

施工　第0-0035号表

［名　称］　不陸整正　　1　m2　当り

［規格１］　補足材料　有り　　［規格２］

機械構成比：　20.58%　労務構成比：　53.24%　材料構成比：　26.18%　市場単価構成比：　0.00%　標準単価：　140.31

代　表　機　労　材　規　格	構成比	単　価	代　表　機　労　材　規　格(東京地区)	単価(東京地区)	備　考
モータグレーダ	10.15%		モータグレーダ		MHH601
マカダムローラ	7.86%		マカダムローラ		MHH705
タイヤローラ賃料	2.57%		タイヤローラ 東京単価 質量８～２０ｔ		T7390
特殊運転手	33.64%		運転手（特殊） 東京単価		R2002
特殊作業員	10.34%		特殊作業員 東京単価		R2005
普通作業員	7.51%		普通作業員 東京単価		R2006
土木一般世話役 一般施工	1.75%		土木一般世話役 東京単価		R2008
粒調砕石 M30	20.63%		再生クラッシャラン 東京単価 ＲＣ－４０		T4050
軽油 （パトロール）	5.55%		軽油 東京単価 １．２号　パトロール給油		T3002
積算単価			積算単価		EP001
A=2　補足材料　有り C=3　粒度調整砕石　M-30			B=6　17mm以上21mm未満		

SP2007

施 工 内 訳 表

施工　第0-0036号表

［名　称］　積込（ルーズ）　　1　　m3　　当り

［規格１］　土砂　　［規格２］　小規模(標準)

機械構成比：　30.52%　　労務構成比：　58.07%　　材料構成比：　11.41%　　市場単価構成比：　0.00%　　標準単価：　975.63

代　表　機　労　材　規　格	構成比	単　　価	代　表　機　労　材　規　格(東京地区)	単価(東京地区)	備　考
バックホウ	30.52%		バックホウ		MHH107
特殊運転手	58.07%		運転手（特殊） 東京単価		R2002
軽油 （パトロール）	11.41%		軽油 東京単価 １．２号　パトロール給油		T3002
積算単価			積算単価		EP001
A=1　　土砂			B=4　　小規模(標準)		

S7112

施 工 内 訳 表

［名　称］機械（不整地運搬車）小運搬　　1　m3　当り
［規格１］砂・砂利・栗石　　［規格２］運搬距離　30～50m未満

名称・規格など	数量	単位	単価	金額	備考
不整地運搬車運転 （機－18）		日			S1023
1m3当り					+00
＊＊単位当り＊＊	1	m3			
A=1　砂・砂利・栗石			B=1　運搬距離　30～50m未満		

SP2003

施 工 内 訳 表

施工　第0-0038号表

［名　称］　整地　　1　　m3　　当り

［規格１］　敷均し(ﾙｰｽﾞ)　　［規格２］　狭小幅員(幅2.5m以上4m未満)

機械構成比：　19.93%　　労務構成比：　73.49%　　材料構成比：　6.58%　　市場単価構成比：　0.00%　　標準単価：　317.38

代　表　機　労　材　規　格	構成比	単　　価	代　表　機　労　材　規　格(東京地区)	単価(東京地区)	備　考
ブルドーザ	19.93%		ブルドーザ		MH002
特殊運転手	53.55%		運転手（特殊） 東京単価		R2002
普通作業員	19.94%		普通作業員 東京単価		R2006
軽油 （パトロール）	6.58%		軽油 東京単価 １．２号　パトロール給油		T3002
積算単価			積算単価		EP001
A=2　敷均し(ﾙｰｽﾞ)			B=3　狭小幅員(幅2.5m以上4m未満)		

S5306

施 工 内 訳 表

［名　称］敷鉄板設置・撤去　　100　m2　当り
［規格１］　　［規格２］

名　称　・　規　格　な　ど	数　量	単　位	単　価	金　額	備　考
土木一般世話役 一般施工		人			R2008
とび工		人			R2011
普通作業員		人			R2006
バックホウ運転（賃料） （機－28）		日			S1546
諸雑費		%			#09
＊＊＊合計＊＊＊	100	m2			
＊＊単位当り＊＊	1	m2			
A=3　　設置・撤去					

S5307

施 工 内 訳 表

［名　称］敷鉄板賃料　　1　　枚　　当り
［規格１］22×1524×3048　1～3箇月　　［規格２］

名　称　・　規　格　な　ど	数　　量	単　位	単　　価	金　　額	備　　考
敷鉄板賃料　１～３箇月 22×1524×3048mm	60.00	枚日			T7655
敷鉄板　整備費 22×1524×3048mm	1.00	枚			T7664
＊＊単位当り＊＊	1	枚			
A=2　22×1524×3048 D=1　整備費の計上有			C=60　供用日数（日） F=3　不足分弁償金の計上無		

S3107

施 工 内 訳 表

［名　称］仮設材等運搬費（往復）　　1　　t　　当り
［規格１］製品長12m以内　　［規格２］

名　称　・　規　格　な　ど	数　　量	単　位	単　　価	金　　額	備　　考
運賃	1.00				T7000
＊＊単位当り＊＊	1	t			
A=2　往復 C=3　片道運搬距離（km）			B=1　製品長12m以内 D=1　割増無し		

S3108

施 工 内 訳 表

［名　称］仮設材等の積込み、取卸し費　　1　　t　　当り
［規格１］往復分　　［規格２］

名　称　・　規　格　な　ど	数　　量	単　位	単　　価	金　　額	備　　考
積込み、取卸し費（仮設材等） 片道分（基地→現場）	1.00	t			K0121
積込み、取卸し費（仮設材等） 片道分（現場→基地）	1.00	t			K0122
＊＊単位当り＊＊	1	t			
A=3　　往復分					

機 労 材 集 計 表

項番	単価コード	集計区分	単価値	数量累計	単価名称	集計区分名称
1	K0121	199		4.8	積込み、取卸し費（仮設材等）	その他機械損料
2	K0122	199		4.8	積込み、取卸し費（仮設材等）	その他機械損料
3	M1018	191			不整地運搬車	運搬機械等損料
4	R2002	18			特殊運転手	特殊運転手
5	R2006	12			普通作業員	普通作業員
6	R2008	25			土木一般世話役	一般土木世話役
7	R2011	15			とび工	とび工
8	R2014	34			電工	板金溶接電工
9	R2074	38			機械設備据付工	機械工
10	R2075	12			普通作業員	普通作業員
11	R2077	37			機械設備製作工	その他労務
12	T3002	66			軽油	軽油
13	T4120	56		6.105	山土砂(砂質土)	山土砂
14	T5919	174		33	揚水管（SGP白）	消雪工管材料
15	T5926	163		70	防水ケーブル	電線ケーブル
16	T5947	175		1	水中ポンプ(消雪工用)250用	雪寒関係品
17	T5986	175		1	水中ポンプ操作盤	雪寒関係品
18	T6003	175		1	時間計	雪寒関係品
19	T6446	175		1	水中ポンプ操作盤　（特別仕様）	雪寒関係品
20	T6447	175		1	水中ポンプ操作盤　（特別仕様）	雪寒関係品
21	T7000	1		4.8	運賃	測量用材料
22	T7041	44			トラッククレーン賃料	建設機械賃料
23	T7276	190			バックホウ賃料	掘削積込機損料
24	T7655	180			敷鉄板賃料　１～３箇月	仮設材損料
25	T7664	180		6	敷鉄板　整備費	仮設材損料
26	T9473	175		1	ピットレスユニット　NT･Ⅱ型	雪寒関係品
27	TCM57	189		2.9	コンクリート廃材処理費	投棄料
28	TL782	200		2.9	構造物とりこわし工（無筋構造物）	
29	TU213	174		5	ストラブカップリング	消雪工管材料

登 録 単 価 一 覧 表

コード	名称・規格１・規格２	単　位	単　　価 (0. 4. 8)	単　　価 (1. 5. 9)	単　　価 (2. 6)	単　　価 (3. 7)	特殊集計	集計区分
F1001	鋼管 SGP150A	m	3,540					
F1002	鋼管 SGP125A	m	2,500					
F1003	フランジ 125A×JIS10K	枚	1,320					
F1004	エルボ 150A×90°	個	2,700					
F1005	エルボ 125A×90°	個	1,690					
F1006	チーズ 125A	個	2,830					
F1007	レジューサー 150A×125A	個	1,280					
F1008	亜鉛メッキ HDZ55	kg	300					
F1009	流量計カウンター回路	式	50,000					
F1010	ボックス指定色塗装	式	50,000					
F1011	投込式水位計 低水位・自動復帰	組	350,000					
F1012	電動バタフライ弁 125A×10K	台	212,000					

登 録 単 価 一 覧 表

コード	名称・規格１・規格２	単　位	単　　価 (0. 4. 8)	単　　価 (1. 5. 9)	単　　価 (2. 6)	単　　価 (3. 7)	特殊集計	集計区分
F1013	電動弁ボックス ステンレス製 W1600×H1400×D900	面	880,000					
F1014	流量計（電磁式） 125mm×10K	基	727,000					
F1015	遠方監視装置 web対応型	面	750,000					
F1016	バタフライ弁 125A×10K　EPDM	個	30,400					
F1017	フランジ継手材 150A×10K用	組	3,720					
F1018	フランジ継手材 125A×10K用	組	3,440					
F1019	フランジ継手材 125A×10K　バタフライ弁用	組	2,560					
F1020	2F違径管 150A×10K－125A×井戸フランジ	個	54,000					
F1021	2F違径管 150A×10K－125A×10K	個	48,000					
F1022	水位計用さや管 VPφ25	本	659					
F1023	TSソケット φ25	個	47					
F1024	ブラインドフランジ 125A×10K	枚	8,700					

登 録 単 価 一 覧 表

コード	名称・規格１・規格２	単　位	単　　価 (0. 4. 8)	単　　価 (1. 5. 9)	単　　価 (2. 6)	単　　価 (3. 7)	特殊集計	集計区分
F1025	電線管 HIVE42	m	385					
F1026	電線管 FEP80	m	458					
F1027	電線管 FEP30	m	220					
F1028	電線 EM-CET38mm2	m	1,542					
F1029	電線 EM-CE1.25mm2-8C	m	280					
F1030	電線 EM-IE8mm2	m	123					
F1031	引込計器盤 MCB付　SUS製	面	193,000					
F1032	耐雪型ネットフェンス H=1.5m 丸パイプ型、亜鉛メッキ品	m	7,050					
F1033	耐雪型ネットフェンス扉 H=1.5m　W=2000 丸パイプ型、亜鉛メッキ品	基	106,750					

消雪機械設備工事　数量表

項　　目			1.0式 当り数量	摘 要
名　　称	規　　格	単位		
機器単体費				
深井戸水中ポンプ	125A×18.5kW	台	1.0	
ポンプ操作盤	18.5kW用　降雪検知器付	面	1.0	
ポンプ操作盤（特別仕様）	ボックスステンレス製	面	1.0	
ポンプ操作盤（特別仕様）	電動弁操作回路交互散水方式	面	1.0	
時間計	連続+0復帰	台	1.0	
流量計カウンター回路		式	1.0	
ボックス指定色塗装		式	1.0	
投込式水位計	低水位・自動復帰	組	1.0	
ピットレスユニット　NT･Ⅱ型	12型　300A	基	1.0	
電動バタフライ弁	125A×10K	台	2.0	
電動弁ボックス	ステンレス製　W1600×H1400×D900	面	1.0	
流量計（電磁式）	125mm×10K	基	1.0	
遠方監視装置	web対応型	面	1.0	
工場制作材料				
鋼管	SGP150A	m	10.0	
鋼管	SGP125A	m	8.0	
フランジ	125A×JIS10K	枚	17.0	
エルボ	150A×90°	個	3.0	
エルボ	125A×90°	個	4.0	
チーズ	125A	個	4.0	
レジューサー	150A×125A	個	3.0	
亜鉛メッキ	HDZ55	kg	463.4	
機械設備材料				
揚水管	125A×2.75m　フランジ加工	m	33.0	
バタフライ弁	125A×10K　EPDM	個	3.0	
フランジ継手材	150A×10K用	組	1.0	
フランジ継手材	125A×10K用	組	4.0	
フランジ継手材	125A×10K　バタフライ弁用	組	5.0	
ストラブカップリング	Gタイプ　φ125 SUS304(露出用)	個	5.0	
2F違径管	150A×10K－125A×井戸フランジ	個	1.0	
2F違径管	150A×10K－125A×10K	個	1.0	
水位計用さや管	VPφ25	本	8.0	
TSソケット	φ25	個	7.0	
ブラインドフランジ	125A×10K	枚	2.0	

消雪機械設備工事　数量表

項　　目			1.0式 当り数量	摘 要
名　　称	規　　格	単位		
電気設備材料				
電線管	HIVE42	m	2.0	
電線管	FEP80	m	5.0	
電線管	FEP30	m	8.0	
電線管付属材料	電線管の175%	式	1.0	
電線	防水ケーブル　22mm2　600V（CV）	m	70.0	
電線	EM-CET38㎟	m	5.0	
電線	EM-CE1.25㎟-8C	m	5.0	
電線	EM-IE8㎟	m	5.0	
電線付属材料	電線の2%	式	1.0	
引込計器盤	MCB付　SUS製	面	1.0	
労務費				
深井戸水中ポンプ据付	125A×18.5kW　揚水管33.0m	台	1.0	
ポンプ操作盤据付	操作盤据付・試運転	面	1.0	
配管据付	150A	m	10.0	
配管据付	125A	m	8.0	
深井戸水中ポンプ撤去	125A×30.0kW　揚水管44.0m（再利用無）	台	1.0	
既設操作盤撤去	30.0kW用	面	1.0	
電気配線撤去	30.0kW用	台	1.0	

消雪機械設備工事　数量表

項　　目			1.0式 当り数量	摘 要
名　　称	規　　格	単位		
作業土工				
床掘	砂・砂質土	m3	14.9	
埋戻	砂・砂質土	m3	16.9	
盛土	砂・砂質土	m3	3.5	
購入土	砂・砂質土	m3	5.5	
構造物撤去工				
コンクリート構造物取壊し	無筋構造物	m3	2.9	
ボックス	3100x2200	t	0.9	
ネットフェンス		t	0.2	
殻運搬処理	無筋構造物	m3	2.9	
	鋼材	t	0.9	ボックス
	鋼材	t	0.2	ネットフェンス
場所打擁壁工				
1号重力式擁壁	H=1000 、i=1:0.5	m	5.0	
2号重力式擁壁	H=1000 、i=1:0.5	m	2.6	
3号重力式擁壁	H=1000 、i=1:0.5	m	5.1	
※重力式擁壁　m当り数量				
基面整正		m2	0.9	
基礎材	RC-40 t=15cm	m2	0.9	
コンクリート	18-8-40	m3	0.45	
同上型枠		m2	2.12	
1号境界コンクリート	B=300、H=500	m	14.3	
2号境界コンクリート	B=300、H=500	m	14.6	
3号境界コンクリート	B=300、H=500	m	11.0	
※境界コンクリート　m当り数量				
基面整正		m2	0.4	
基礎材	RC-40 t=15cm	m2	0.4	
コンクリート	18-8-40	m3	0.15	
同上型枠		m2	1.00	

消雪機械設備工事　数量表

項　　目			1.0式 当り数量	摘 要
名　　称	規　　格	単位		
操作盤基礎工				
基面整正		m2	3.9	
基礎材	RC-40 t=15cm	m2	3.9	
基礎コンクリート	18-8-40	m3	1.54	
同上型枠		m2	3.90	
土間コンクリート工				
基礎材	RC-40 t=15cm	m2	31.5	
土間コンクリート	18-8-40	m3	4.91	
耐雪型ネットフェンス工				
耐雪型ネットフェンス（丸パイプ型、亜鉛メッキ）				
ネットフェンス	H=1.5m	m	26.0	
ネットフェンス扉（両開）	H=1.5m　W=2000	基	1.0	
田復元工				
掘削（表土、仮畦畔）	土砂　小規模	m3	105.0	
不陸整正（基盤）	補足材料　有り	m2	526.0	
積込（ルーズ　表土戻し）	土砂　小規模（標準）	m3	75.0	
不整地運搬車　小運搬	30～50m未満	m3	180.0	
整地	表土敷均し　3tブルドーザ	m3	105.0	
普通作業員	畦畔水路等補修作業	人	4.0	
仮設工				
敷鉄板設置・撤去	22×1524×3048　6枚	m2	27.0	
敷鉄板賃料	1～3箇月	枚	6.0	
運搬費				
仮設材等運搬費（往復）	製品長12m以内	t	4.8	
仮設材等の積込み、取卸し費	往復分	t	4.8	

機器単体費

１式当り　数量計算書

略　　図

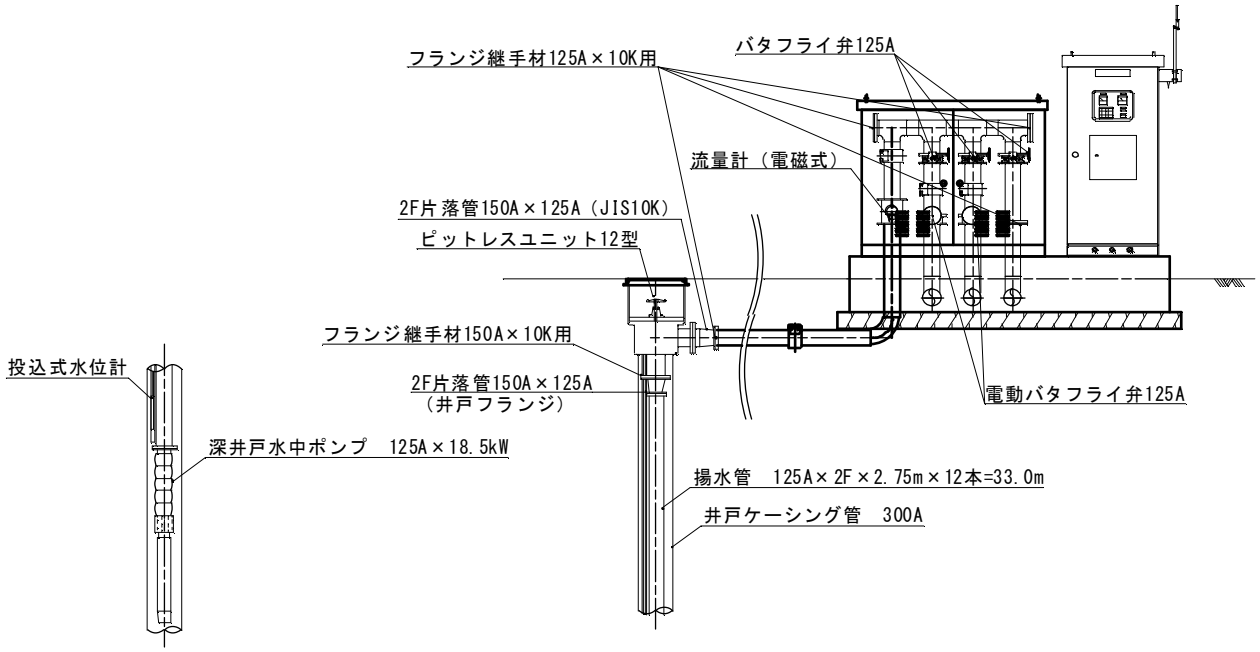

名　称	規格、計算式	単 位	数　量	備　考
深井戸水中ポンプ	125A×18.5kW	台	1.0	
ポンプ操作盤	18.5kW用　降雪検知器付	面	1.0	
ポンプ操作盤（特別仕様）	ボックスステンレス製	面	1.0	
ポンプ操作盤（特別仕様）	電動弁操作回路交互散水方式	面	1.0	
時間計	連続+0復帰	台	1.0	
流量計カウンター回路		式	1.0	
ボックス指定色塗装		式	1.0	
投込式水位計	低水位・自動復帰	組	1.0	
ピットレスユニット　NT･Ⅱ型	12型　300A	基	1.0	
電動バタフライ弁	125A×10K	台	2.0	
電動弁ボックス	ステンレス製　W1600×H1400×D900	面	1.0	
流量計（電磁式）	125mm×10K	基	1.0	
遠方監視装置	web対応型	面	1.0	

工場制作材料

１式当り　数量計算書

略　　図

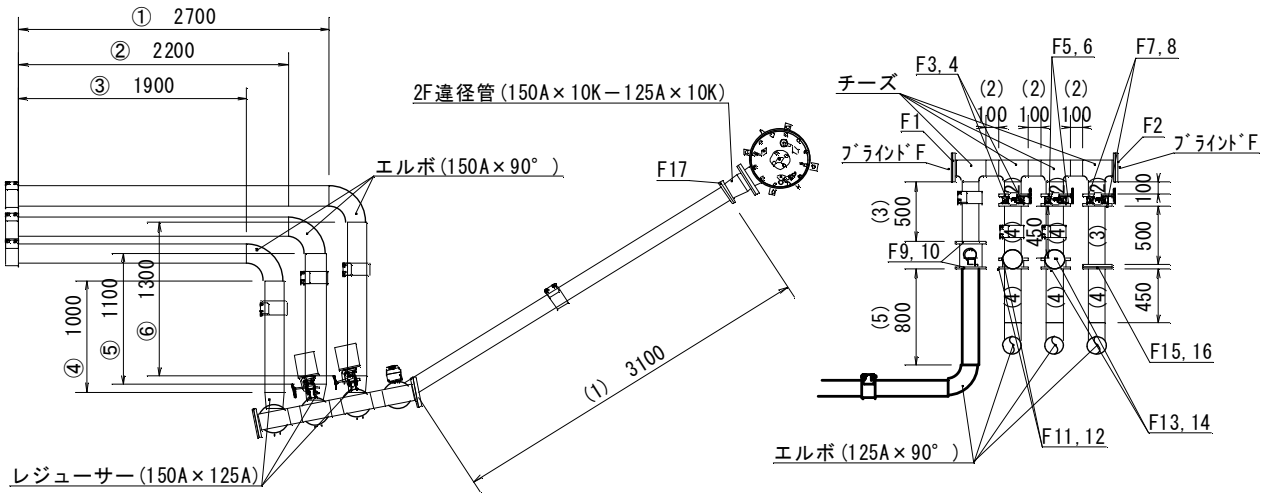

SGP150A

①	2700
②	2200
③	1900
④	1000
⑤	1100
⑥	1300
合計	10200
↓	
※	10m

SGP125A

(1)	3100 x 1 = 3100
(2)	100 x 6 = 600
(3)	500 x 2 = 1000
(4)	450 x 5 = 2250
(5)	800 x 1 = 800
合計	7750
↓	
※	8m

名　称	規格、計算式		単 位	数　量	備　考 (重量)
鋼管	SGP150A	19.80 kg/m当	m	10.0	198.00 kg/式当
鋼管	SGP125A	15.00 kg/m当	m	8.0	120.00 kg/式当
フランジ	125A×JIS10K	4.73 kg/枚当	枚	17.0	80.41 kg/式当
エルボ	150A×90°	7.09 kg/個当	枚	3.0	21.27 kg/式当
エルボ	125A×90°	4.49 kg/個当	個	4.0	17.96 kg/式当
チーズ	125A	4.52 kg/個当	個	4.0	18.08 kg/式当
レジューサー	150A×125A	2.55 kg/個当	個	3.0	7.65 kg/式当
亜鉛メッキ	HDZ55		kg	463.4	上記合計

機械設備材料

１式当り　数量計算書

略　　図

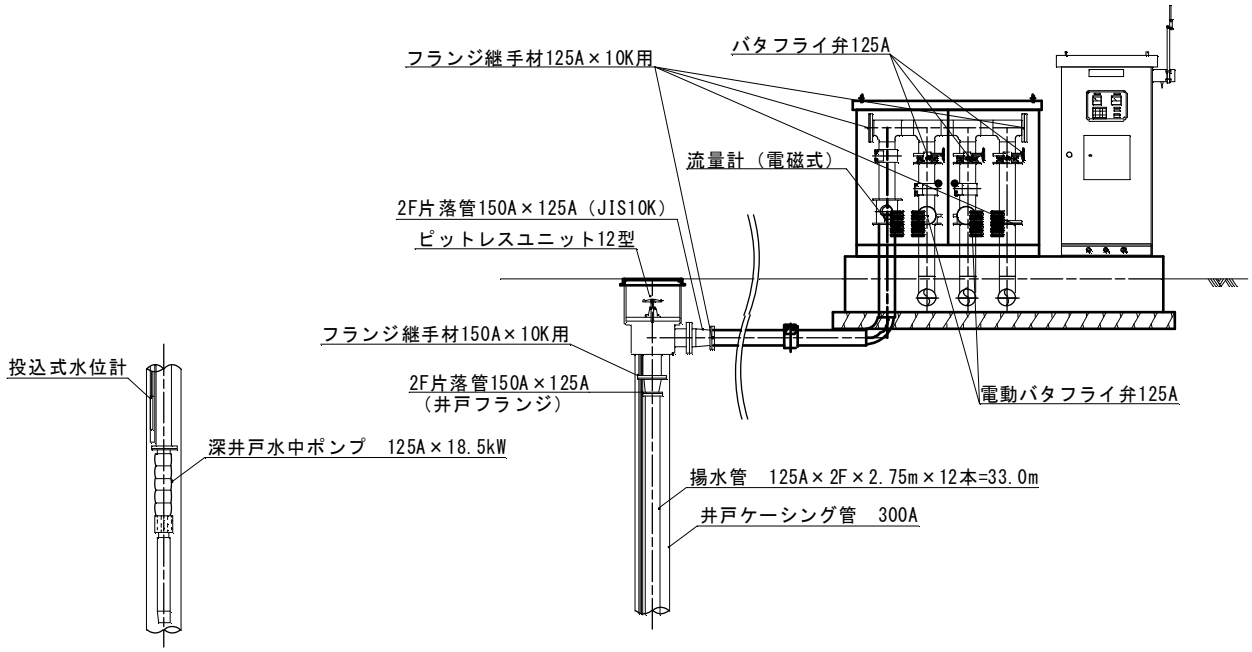

名　称	規格、計算式	単 位	数　量	備　考
揚水管	125A×2.75m　フランジ加工	m	33.0	
バタフライ弁	125A×10K　EPDM	個	3.0	
フランジ継手材	150A×10K用	組	1.0	
フランジ継手材	125A×10K用	組	4.0	
フランジ継手材	125A×10K　バタフライ弁用	組	5.0	
ストラブカップリング	Gタイプ　φ125 SUS304(露出用)	個	5.0	
2F違径管	150A×10K－125A×井戸フランジ	個	1.0	
2F違径管	150A×10K－125A×10K	個	1.0	
水位計用さや管	VPφ25	本	8.0	
TSソケット	φ25	個	7.0	
ブラインドフランジ	125A×10K	枚	2.0	

電気設備材料

１式当り　数量計算書

略　　図

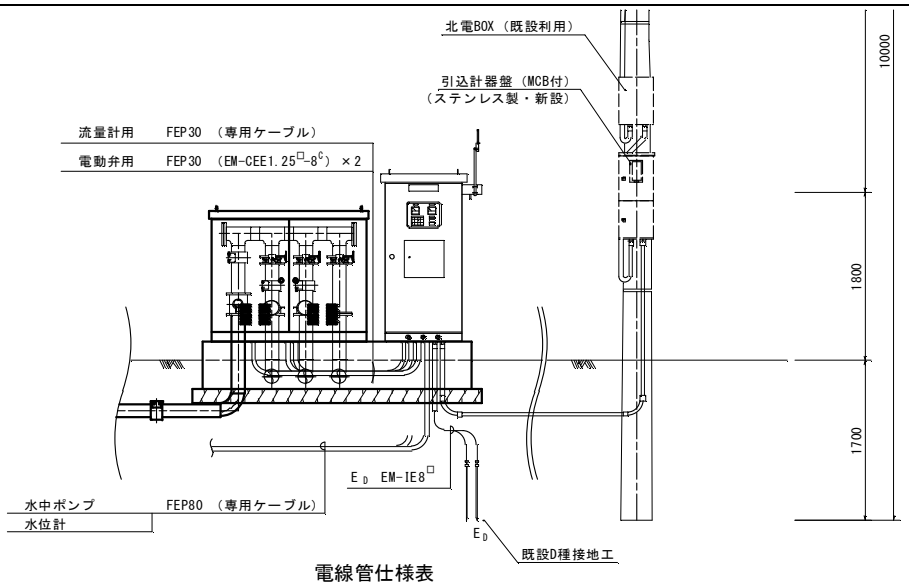

電線管仕様表

	箇　所	電線管	電　線
動　力	引込柱～引取計器盤	HIVE42	EM-CET38□
	引取計器盤～操作盤	HIVE42	EM-CET38□
制　御	操作盤～ポンプ	FEP80	ポンプ専用線+防水ケーブル22mm2　3芯
	操作盤～水位計		水位計付属専用線
	操作盤～電動バタフライ弁	FEP30×2	EM-CEE1.25□-8C×2
	操作盤～流量計	FEP30	流量計付属専用線
接　地	操作盤～接地工	HIVE22	EM-IE8□

名　称	規格、計算式	単 位	数　量	備　考（重量）
電線管	HIVE42	m	2.0	
電線管	FEP80	m	5.0	
電線管	FEP30	m	8.0	
電線管付属材料	電線管の175%	式	1.0	
電線	防水ケーブル 22mm2 600V(CV)	m	70.0	
電線	EM-CET38mm²	m	5.0	
電線	EM-CE1.25mm²-8C	m	5.0	
電線	EM-IE8mm²	m	5.0	
電線付属材料	電線の2%	式	1.0	
引込計器盤	MCB付　SUS製	面	1.0	

労務費

１式当り　数量計算書

略　　図

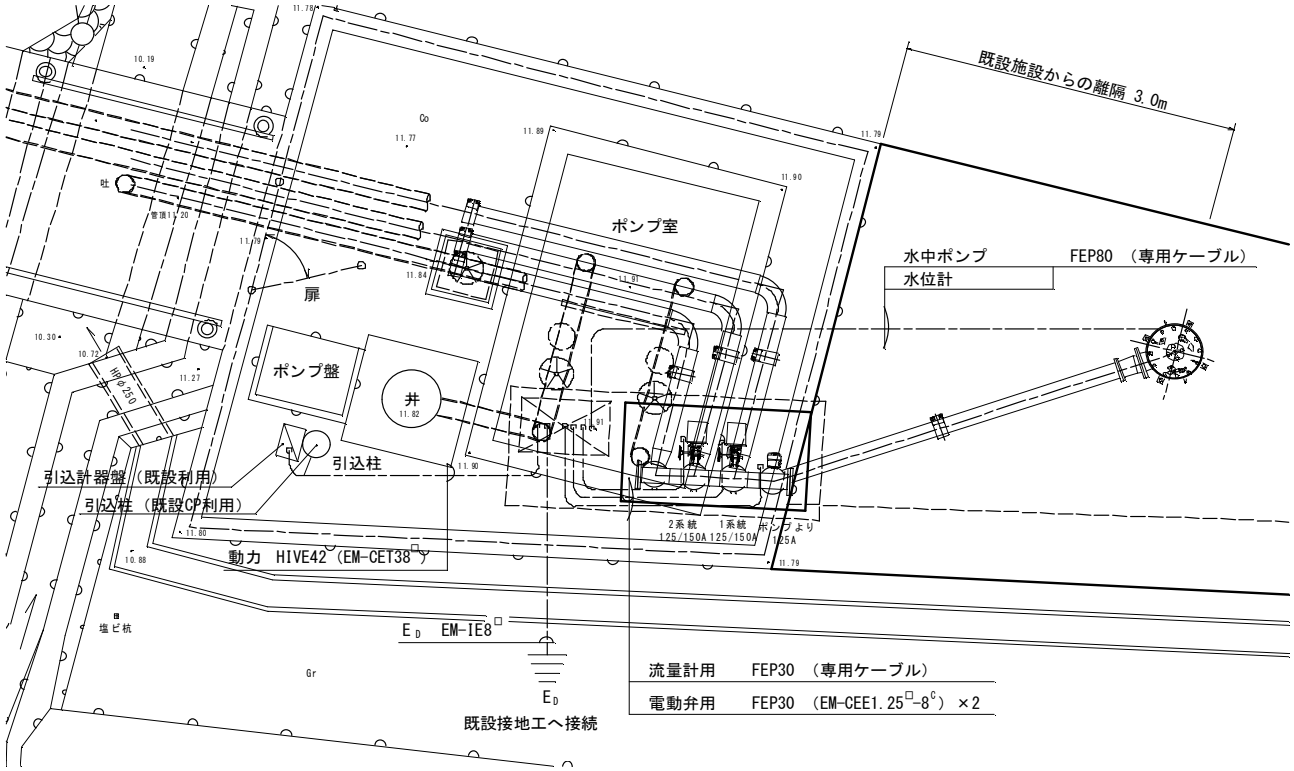

名　称	規格、計算式	単 位	数　量	備　考
深井戸水中ポンプ据付	125A×18.5kW　揚水管33.0m	台	1.0	
ポンプ操作盤据付	操作盤据付・試運転	面	1.0	
配管据付	150A	m	10.0	
配管据付	125A	m	8.0	
深井戸水中ポンプ撤去	125A×30.0kW 揚水管44.0m	台	1.0	（再利用無）
既設操作盤撤去	30.0kW用	面	1.0	
電気配線撤去	30.0kW用	台	1.0	

作業土工

１式当り　数量計算書

略　　図

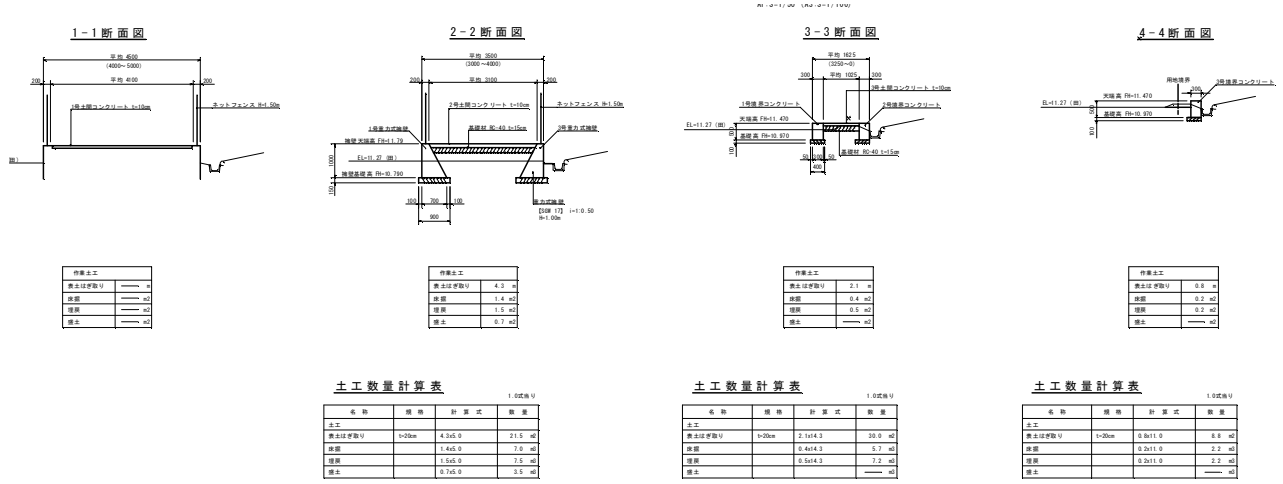

名　称	規格、計算式	単 位	数　量	備　考
※数量根拠は、別途図面参照				
床掘	砂・砂質土	m3	14.9	
埋戻	砂・砂質土	m3	16.9	
盛土	砂・砂質土	m3	3.5	
購入土	砂・砂質土	m3	5.5	

構造物撤去工

１式当り　数量計算書

略　　図

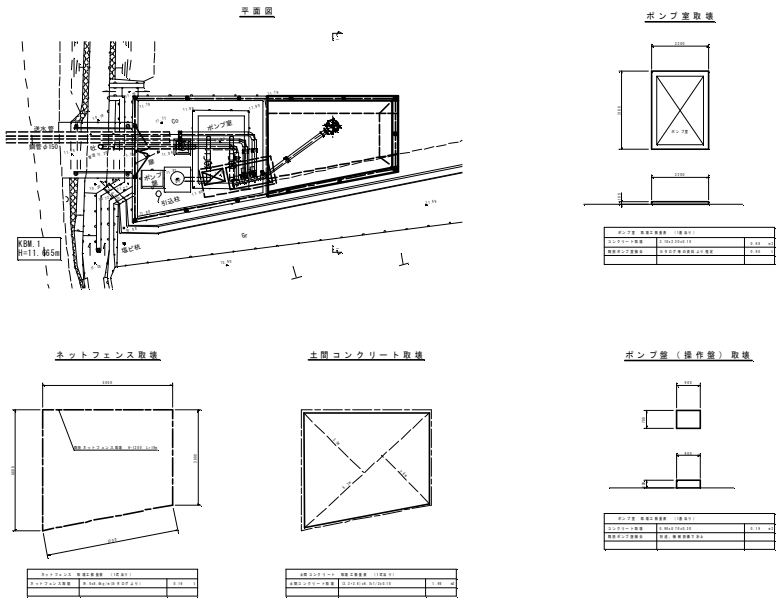

名　称	規格、計算式	単 位	数　量	備　考
※数量根拠は、別途図面参照				
コンクリート構造物取壊し	無筋構造物	m3	2.85	0.68+0.19+1.98
ボックス	3100x2200	t	0.90	
ネットフェンス		t	0.16	
殻運搬処理	無筋構造物	m3	2.85	
	鋼材	t	0.90	ボックス
	鋼材	t	0.16	ネットフェンス

場所打擁壁工（重力式擁壁工）

１ｍ当り　数量計算書

略　　図

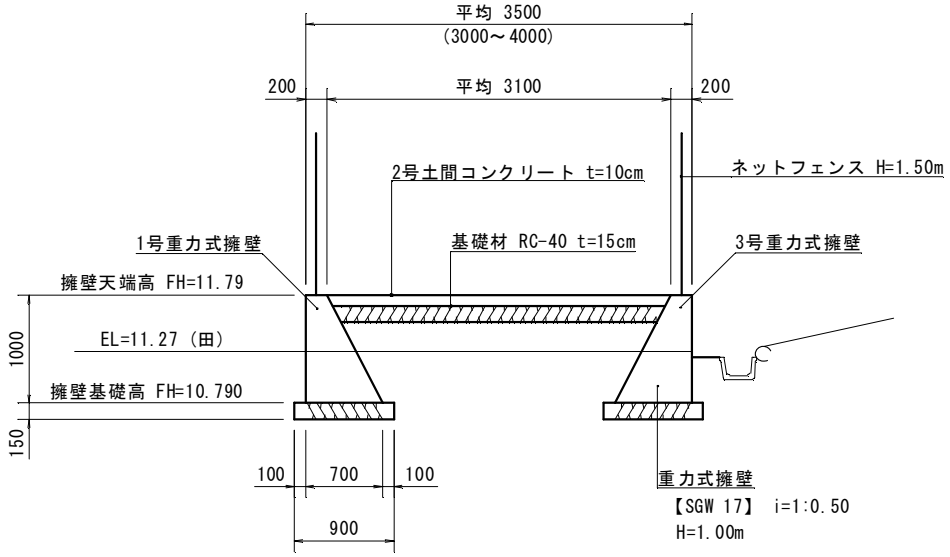

名　称	規格、計算式	単 位	数　量	備　考
※数量根拠は、別途図面参照				
重力式擁壁（ｍ当り数量）				
基面整正		m2	0.9	
基礎材	RC-40 t=15cm	m2	0.9	
コンクリート	18-8-40	m3	0.45	
同上型枠		m2	2.12	

場所打擁壁工（境界コンクリート工）

１ｍ当り　数量計算書

略　　図

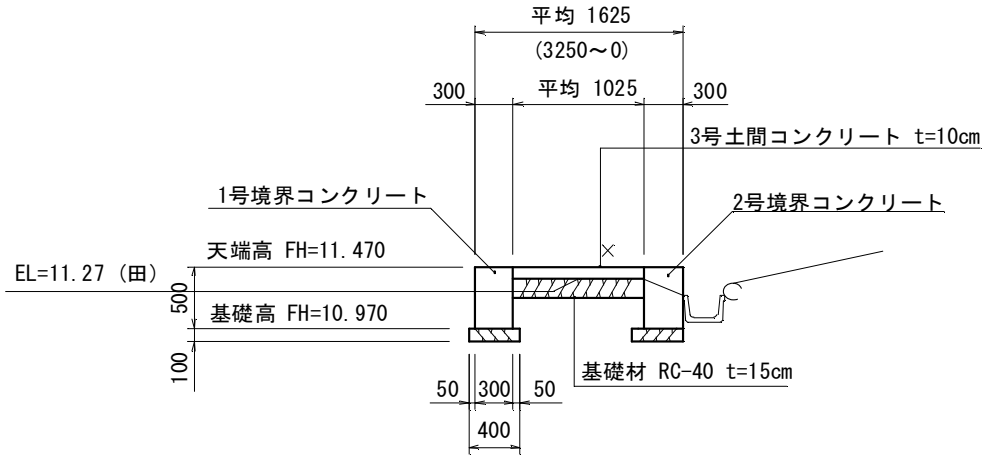

名　称	規格、計算式	単 位	数　量	備　考
※数量根拠は、別途図面参照				
境界コンクリート（ｍ当り数量）				
基面整正		m2	0.4	
基礎材	RC-40 t=15cm	m2	0.4	
コンクリート	18-8-40	m3	0.15	
同上型枠		m2	1.00	

操作盤基礎工

１箇所当り　数量計算書

略　　図

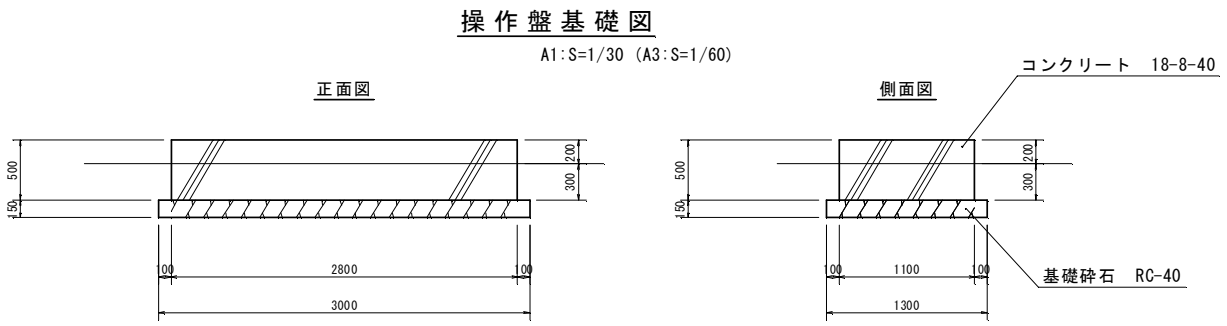

操作盤基礎工　数量表　(1式当り)			
基礎砕石 (t=15cm)	3.00x1.30	3.90	m2
コンクリート	2.80x1.10x0.50	1.54	m3
型枠	(2.80+1.10)x2x0.50	3.90	m2

名　称	規格、計算式	単 位	数　量	備　考
※数量根拠は、別途図面参照				
基面整正		m2	3.9	
基礎材	RC-40 t=15cm	m2	3.9	
基礎コンクリート	18-8-40	m3	1.54	
同上型枠		m2	3.90	

土間コンクリート工

１式当り　数量計算書

略　　図

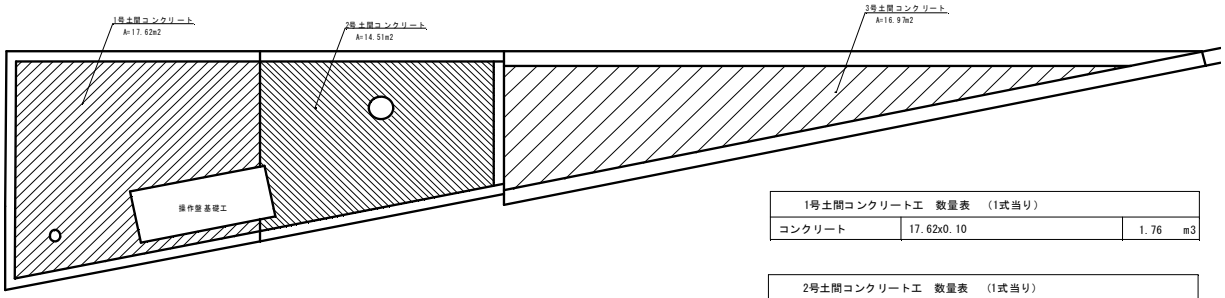

1号土間コンクリート工　数量表　(1式当り)		
コンクリート	17.62x0.10	1.76　m3

2号土間コンクリート工　数量表　(1式当り)		
基礎砕石 (t=15cm)	14.51	14.51　m2
コンクリート	14.51x0.10	1.45　m3

3号土間コンクリート工　数量表　(1式当り)		
基礎砕石 (t=15cm)	16.97	16.97　m2
コンクリート	16.97x0.10	1.70　m3

土間コンクリート集計表

	1号	2号	3号	合計
基礎砕石 (t=15cm)	----	14.51	16.97	31.48　m2
コンクリート	1.76	1.45	1.70	4.91　m3

名　称	規格、計算式	単 位	数　量	備　考
※数量根拠は、別途図面参照				
基礎材	RC-40 t=15cm	m2	31.5	
土間コンクリート	18-8-40	m3	4.91	

耐雪型ネットフェンス工

１式当り　数量計算書

略　　図

ネットフェンス工

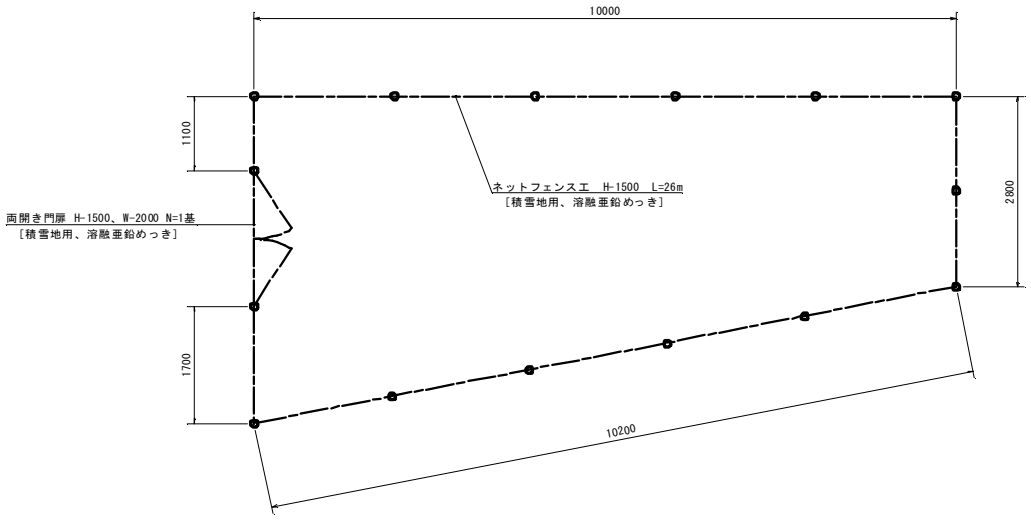

名　称	規格、計算式	単 位	数　量	備　考
※数量根拠は、別途図面参照				
耐雪型ネットフェンス（丸パイプ型、亜鉛メッキ）				
ネットフェンス	H=1.5m	m	26.0	
ネットフェンス扉（両開）	H=1.5m　W=2000	基	1.0	

田復元工

１式当り　数量計算書

略　　図

名　称	規格、計算式	単 位	数　量	備　考
掘削（表土、仮畦畔）	土砂　小規模 525.8×0.2=	m3	105.0	
不陸整正（基盤）	補足材料　有り 61.0×11.5-37.0×9.5=	m2	526.0	
積込（ルーズ　表土戻し）	土砂　小規模（標準） 105.0-控除5.0×(40+20)/2=	m3	75.0	
不整地運搬車　小運搬	30～50m未満 105.0+75.0=	m3	180.0	
整地	表土敷均し　3tブルドーザ	m3	105.0	
普通作業員	畦畔水路等補修作業	人	4.0	

仮設工

１式当り　数量計算書

略　　図

名　称	規格、計算式	単 位	数　量	備　考
敷鉄板設置・撤去	22×1524×3048　6枚	m2	27.0	
敷鉄板賃料	1～3箇月	枚	6.0	
仮設材等運搬費（往復）	製品長12m以内 0.804×6=	t	4.8	
仮設材等の積込み、取卸し費	往復分	t	4.8	